ES **EXPLOSIÓN CALDERA**
NEODENS LITE 24/24F - 28/28F

PT **EXPLOSÃO CALDEIRA**
NEODENS LITE 24/24F - 28/28F

GB **EXPLODED VIEW BOILER**
NEODENS LITE 24/24F - 28/28F

BAXI

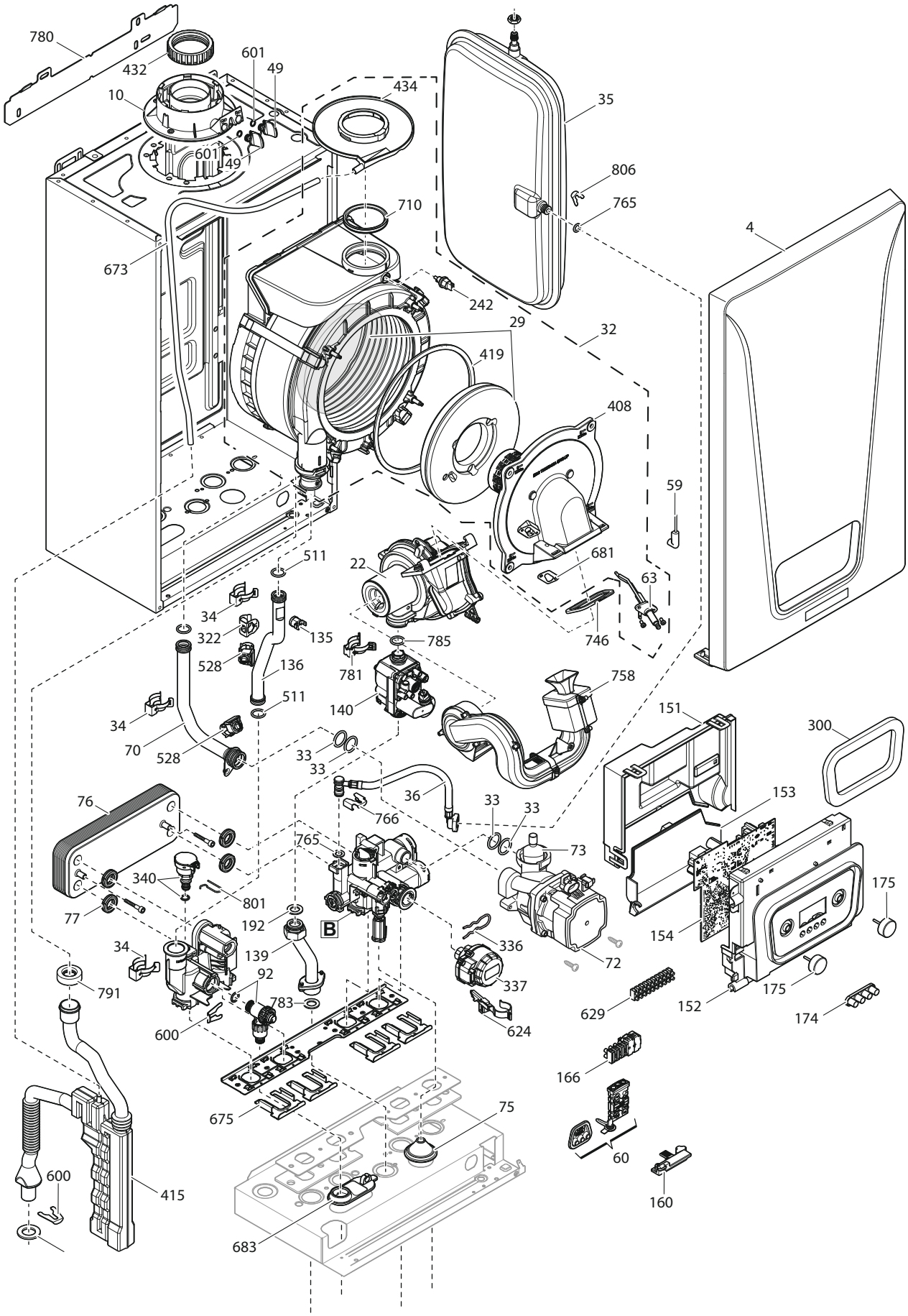

ES **EXPLOSIÓN CALDERA**
NEODENS LITE 24/24F - 28/28F

PT **EXPLOSÃO CALDEIRA**
NEODENS LITE 24/24F - 28/28F

GB **EXPLODED VIEW BOILER**
NEODENS LITE 24/24F - 28/28F
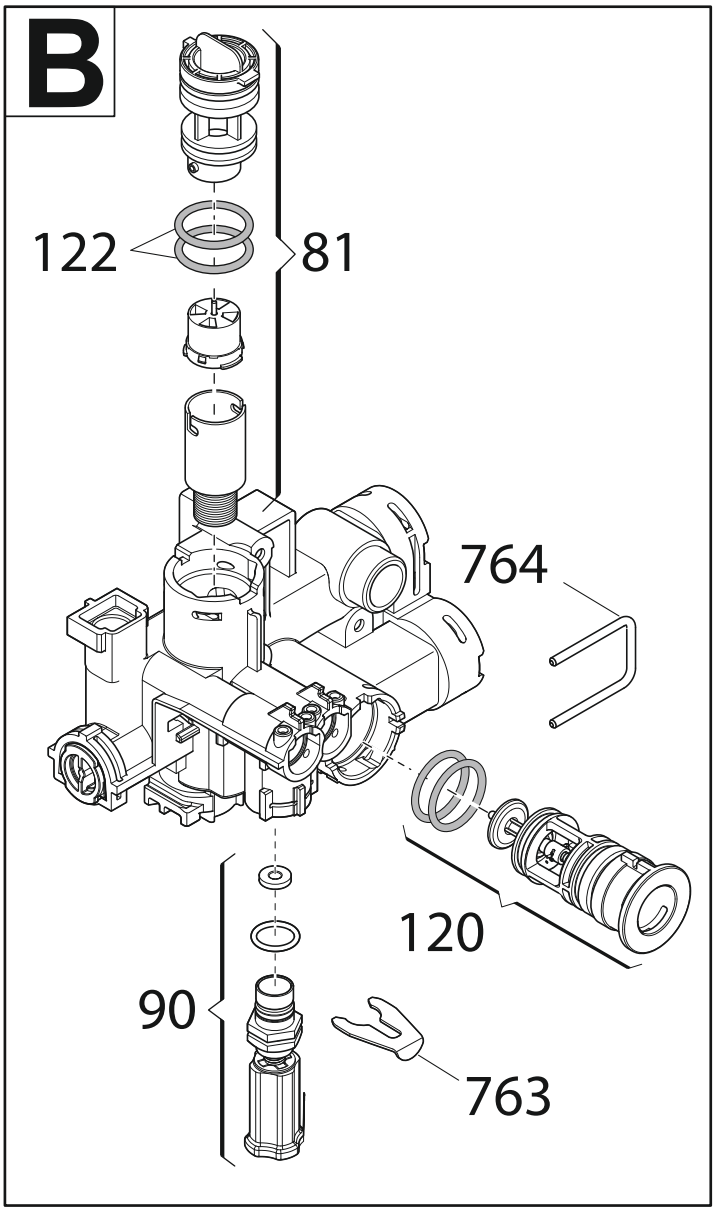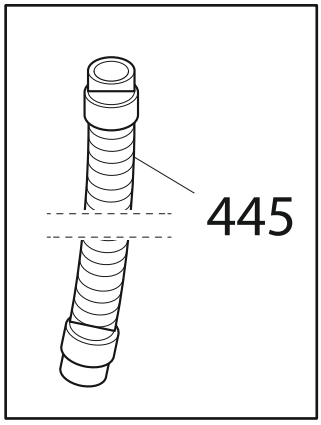
BAXI