MITSUBISHI ELECTRIC

AIRE ACONDICIONADO

Changes for the Better

Gama CITY MULTI

SISTEMAS DE CAUDAL VARIABLE DE REFRIGERANTE

LA MEJOR SOLUCIÓN PARA CLIMATIZAR SU EDIFICIO

for a greener tomorrow

MITSUBISHI ELECTRIC
AIRE ACONDICIONADO

Índice

02 Introducción Corporativa

04 Caudal Variable de Refrigeración

06 Nuestra respuesta al CVR, CITY MULTI

Ventajas del sistema City Multi YJM

16 Aplicaciones

Hoteles
Hospitales
Oficinas
Viviendas
Obras Singulares

28 Unidades Exteriores

140 Unidades Interiores

170 Aplicaciones Especiales

Ahu Control Box
Close Control (PFD)
Unidades interiores de Suelo (PFAV)

176 Melans Sistemas de Control

for a greener tomorrow

Eco Changes, nuestro compromiso global con nuestros clientes y con el planeta para conseguir una sociedad más sostenible

Eco Changes es la declaración medioambiental que recoge los principios de actuación del Grupo Mitsubishi Electric y su compromiso de protección del medio ambiente en el desarrollo de su actividad en empresas, hogares, oficinas, factorías, infraestructuras e, incluso, en el espacio exterior. Y todo ello, para conseguir una sociedad más sostenible.

Mitsubishi Electric

El poder del líder

Construimos el futuro. Y para ello, no hay mejor aval que los 90 años de experiencia trabajando con el mismo espíritu innovador del primer día.

econsumo | **eco**nfort | **eco**mpromiso

¿QUÉ ES EL **CAUDAL VARIABLE** DE **REFRIGERANTE?**

Un sistema de climatización de Caudal Variable de Refrigerante, se basa en los sistemas de expansión directa. Es un sistema descentralizado, formado por la unidad exterior, que distribuye el refrigerante a las unidades interiores de forma variable, adaptándose en todo momento a la potencia necesaria para climatizar cada uno de los espacios.

¿POR QUÉ **CAUDAL VARIABLE DE REFRIGERANTE?**

El Caudal Variable de Refrigerante, es un sistema de expansión directa, que permite la conexión frigorífica de una unidad exterior a varias unidades interiores mediante una línea frigorífica.

La unidad exterior alimenta simultáneamente varias unidades interiores. Esta unidad exterior genera, y por lo tanto, consume únicamente la energía que la instalación está demandando en cada momento. Cada unidad interior climatiza una zona de manera independiente y de acuerdo a la demanda.

Este patrón de funcionamiento permite obtener unas prestaciones que hacen de los sistemas CVR los más sofisticados y vanguardistas del mercado.

MITSUBISHI ELECTRIC
AIRE ACONDICIONADO

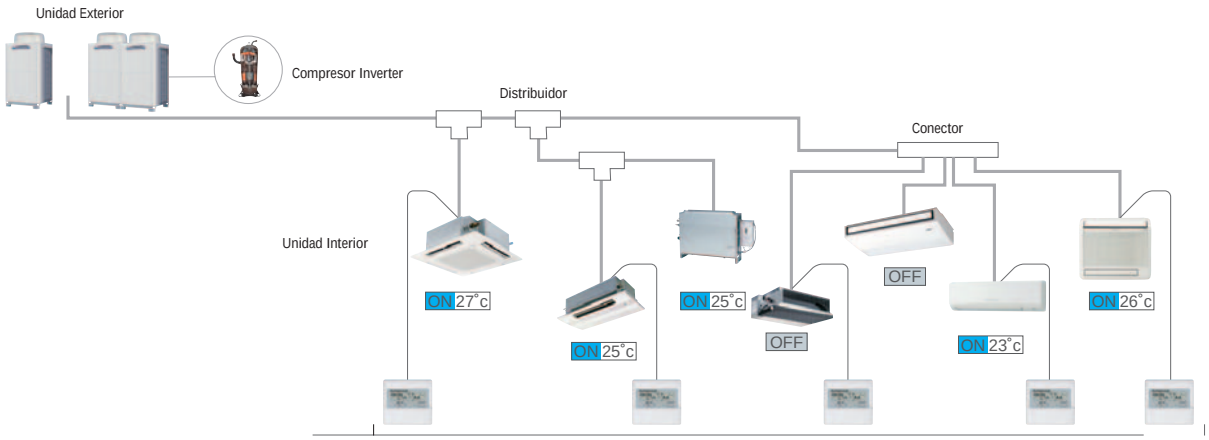

PRINCIPALES VENTAJAS DE ESTOS SISTEMAS RESPECTO A OTROS:

- Eliminación de etapas de intercambio de calor entre diferentes medios debido al uso de gas refrigerante para el transporte de energía entre el ambiente exterior y el espacio a climatizar.
- Obtención de elevadas potencias por kg. de refrigerante (aproximadamente 60 kCal./kg. para el R410A).
- La cantidad de gas refrigerante se ajusta exactamente a la necesidad de potencia térmica de cada sala.
- Aumento del rendimiento global de la instalación.
- Disminución del número de componentes.
- Simplicidad en la instalación.
- Ahorro energético.
- Minimización del espacio ocupado.

EFICIENCIA INSUPERABLE

HIC, CIRCUITO DE INTERCAMBIO TÉRMICO

El exclusivo Circuito de Intercambio Térmico (HIC) mejora la eficiencia al ofrecer una sub-refrigeración adicional y permite que el dispositivo de expansión controle con mayor eficacia la distribución de refrigerante, con lo que aumenta la eficacia operativa y se reduce el volumen de refrigerante en cada sistema.

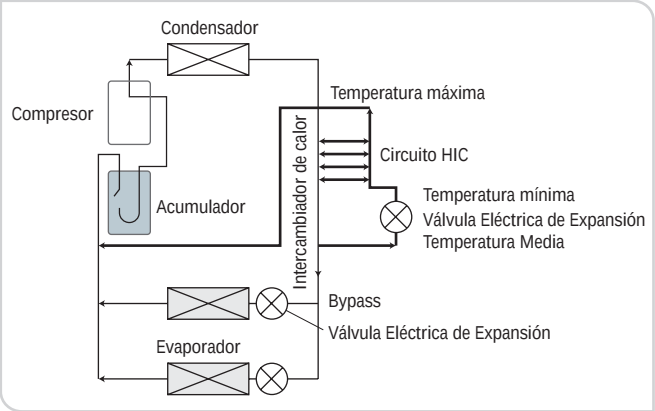

Circuito Refrigerante Variable City Multi

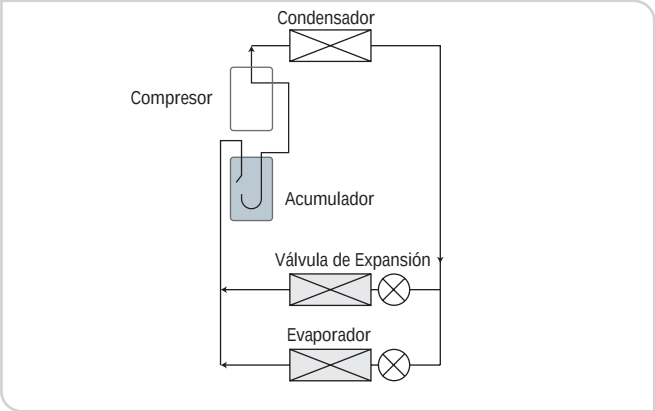

Circuito Refrigerante Común

TECNOLOGÍA DE COMPRESOR INVERTER – AHORA HASTA 50 HP

El uso de tecnología inverter ahorra energía por varios motivos:

El compresor varía su velocidad para adaptarse a las exigencias de calefacción o refrigeración interiores y por consiguiente únicamente consume la energía que de verdad se precisa.

Cuando un sistema inverter funciona con una carga parcial, la eficiencia energética del sistema es significativamente superior a la de un sistema estándar de velocidad fija no inverter.

El sistema de velocidad fija sólo puede funcionar al 100%, aunque la mayor parte del tiempo se dan condiciones de carga parcial. Por consiguiente, los sistemas de velocidad fija no pueden alcanzar la eficacia anual de los sistemas inverter.

Al utilizar la tecnología de un compresor inverter, la gama City Multi es la preferida del sector para corrientes de arranque bajas (sólo 15 amperios para una unidad exterior YJM-A de 16 HP), una transición uniforme a lo largo de la gama de frecuencias de compresor.

Corriente de arranque mínima

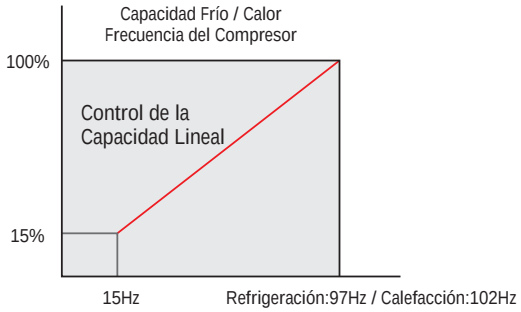

Todos los compresores de City Multi son de tipo inverter (4~50 HP)

MITSUBISHI ELECTRIC
AIRE ACONDICIONADO

CONSERVACIÓN TOTAL DE LA ENERGÍA

TECNOLOGÍA DE MÓDULO INTELIGENTE (IPM)

La gama YJM-A de Mitsubishi Electric ofrece un control preciso del consumo de energía, gracias al uso de la tecnología de Módulo Inteligente (IPM). Al aplicar dicha tecnología, es posible equilibrar con gran exactitud los requisitos del edificio, obteniendo de ese modo un control más preciso del espacio ocupado. Dado que el control de capacidad se rige por incrementos de 1 Hz, la cantidad de energía de entrada requerida se reduce significativamente, de modo que el COP (Coeficiente de rendimiento) mejora en gran medida.

Además, la tecnología IPM garantiza un rendimiento eficaz bajo condiciones de carga parcial, una situación en la que se encontrarán la mayoría de los sistemas durante la mayor parte de su ciclo de vida normal de trabajo. Al tener en cuenta la eficiencia tanto en condiciones de carga parcial como en condiciones de carga máxima, City Multi se ha diseñado para ofrecer una insuperable eficacia estacional durante el año.

Comparación de COP (coeficiente de rendimiento). Sistema de 8 HP

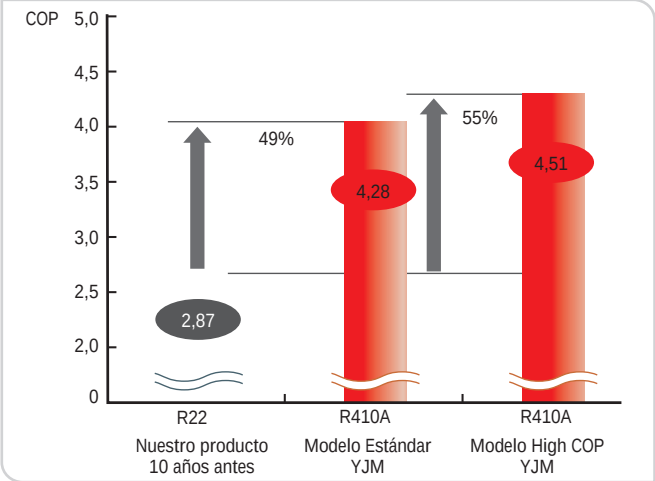

LA DIFERENCIA ENTRE LA TECNOLOGÍA DEL MODELO YJM-A Y LA DE LOS ANTERIORES MODELOS

Mitsubishi Electric es clave cuando se exige un aumento de la eficiencia. La gama City Multi YJM-A alcanza este objetivo de un modo sencillo. Un diseño de compresor de desplazamiento de R410A altamente eficiente consigue reducir las pérdidas por fricción en el motor. Un circuito refrigerante simplificado (pérdida de baja presión) que consta de un nuevo diseño de acumulador, también añade unos cuantos puntos más en la escala de eficiencia. De nuevo, las mejoras en el circuito de intercambio térmico en el motor del ventilador inverter y el diseño del intercambador térmico aumentan de manera crucial la eficiencia del sistema y el COP.

MÓDULO S (8-12CV)

MODELO YGM

MODELO NUEVO YJM

LA IMPORTANCIA DEL COP

COP significa “Coefficient of performance” (Coeficiente de rendimiento). Es la medida de la energía útil que un sistema puede producir en comparación con la energía que consume. Se calcula dividiendo la potencia de salida por el consumo de un sistema. Cuanto mayor sea el COP, más eficiente se considera que es el sistema, y en consecuencia se obtiene una reducción en los costes de funcionamiento. Los modelos VRF de Mitsubishi Electric, los aires acondicionados de mayor eficiencia energética del mundo, sin lugar a dudas reducirán en millones de toneladas las emisiones de CO_2.

EFICIENCIA INSUPERABLE

DIFERENCIAS ENTRE LA SERIE YJM Y MODELOS PREVIOS

La tecnología es clave para incrementar de forma óptima la eficiencia. El nuevo diseño del compresor scroll R410A permite un funcionamiento más eficiente gracias a la disminución de pérdidas por fricción. Adicionalmente, mejoras en el circuito intercambiador de calor, así como el control del ventilador por Inverter permiten mejoras de COP en toda la gama de exteriores de City Multi.

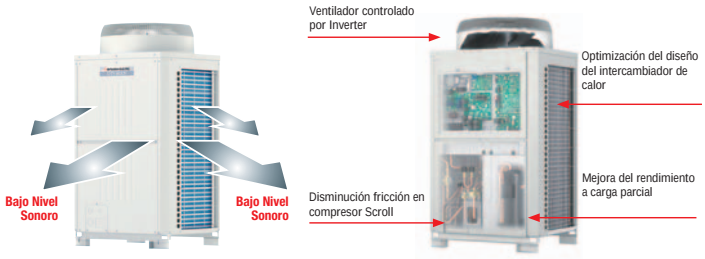

NUEVOS MÓDULOS

Adicionalmente a las unidades exteriores 'S' y 'L' , se ha añadido un nuevo tamaño 'XL', permitiendo crear combinacines de sistemas hasta 50HP en Series Y y hasta 36HP en Series R2

Módulo S **Módulo L** **Módulo XL**

TODOS LOS COMPRESORES DE LA GAMA CITY MULTI SON DE TIPO INVERTER. CAPACES DE CONSEGUIR CON PRECISIÓN LA DEMANDA DE REFRIGERACIÓN Y CALEFACCIÓN DE CUALQUIER EDIFICIO

Las posibles combinaciones de exteriores comprenden 1 compresor para sistemas de 8 a 18 Hp (hasta 16 Hp para sistemas R2), 2 compresores para sistemas de 20 a 36 Hp (de 18 a 32 Hp para sistemas R2) y 3 compresores para sistemas de 38 a 50 Hp (sólo serie Y).

Cada unidad exterior incorpora un compresor inverter consiguiendo que el control sea de lo más fácil y fiable posible.
Con esto, no sólo se consiguen corrientes de inicio bajas, los compresores inverter también generan unas condiciones de confort interior precisas adaptándose a la carga del aire acondicionado.

FUNCIONAMIENTO ESTABLE Y HOMOGÉNEO

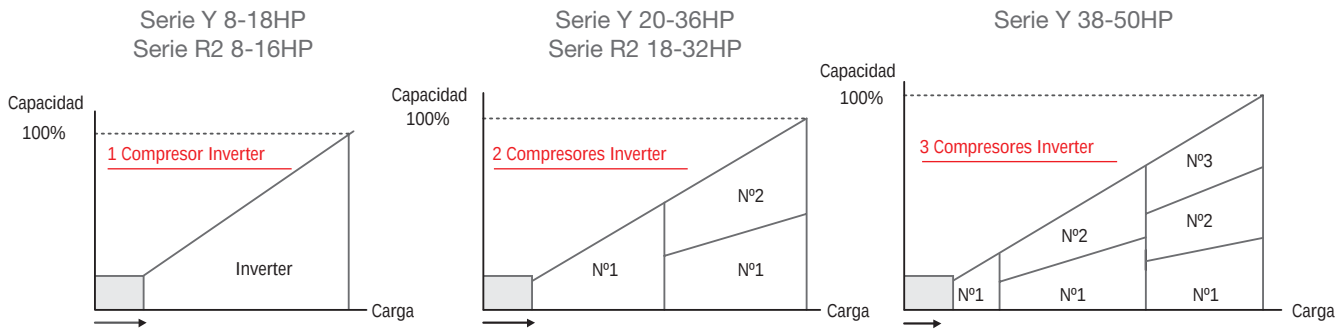

MITSUBISHI ELECTRIC
AIRE ACONDICIONADO

LA FORTALEZA DE CITY MULTI

AUMENTO DE LA LONGITUD DE LAS TUBERÍAS

Una longitud de tubería frigorífica total del sistema de hasta 1.000m y las derivaciones de hasta 165m convierten el sistema de la serie Y City Multi en uno de los sistemas VRF más flexibles del mercado.

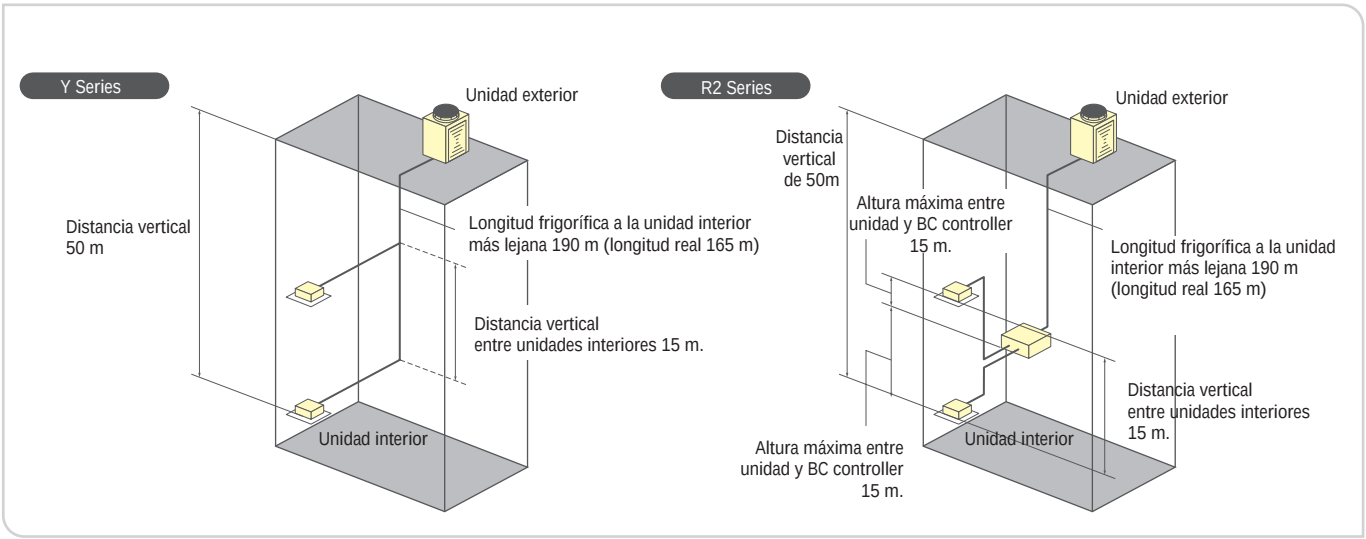

NUEVO TAMAÑO DE TUBERÍA

Dado que R410A dispone de una capacidad térmica específica superior a la de R22, las tuberías son más pequeñas. Eso significa que las tuberías en sí son más baratas, fáciles de instalar y por lo tanto se requiere menos espacio para las tuberías dentro del edificio.

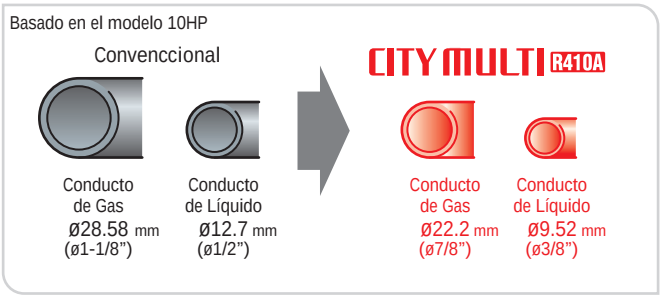

RANGO DE FUNCIONAMIENTO EN CALEFACCIÓN

A temperatura ambiente baja, el margen de funcionamiento garantizado se ha ampliado hasta –20°C en calefacción y 43°C en refrigeración.

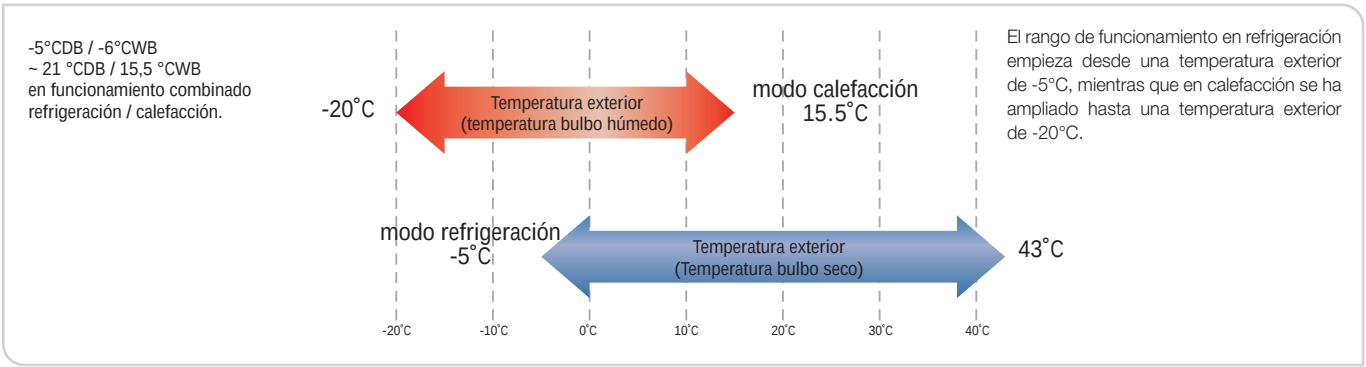

TECNOLOGÍA EXCLUSIVA

Nuestra tecnología de recuperación de calor, exclusiva de Mitsubishi Electric, sólo utiliza dos tubos, a diferencia de los tres habituales en el mercado.

Nuestros sistemas R2 y WR2 se han diseñado para funcionar en modo calefacción y refrigeración simultáneamente y ofrecen un ahorro sustancial en los costes de instalación y de funcionamiento anual.

¿POR QUÉ RECUPERACIÓN DE CALOR?

La flexibilidad y la eficacia son factores clave al seleccionar un sistema de recuperación de calor. Por ejemplo, aunque un sistema de bomba de calor es adecuado para una gran oficina de planta abierta, otra con una estructura más compartimentada requerirá que se calienten o refrigeren distintas secciones de la oficina simultáneamente según las preferencias individuales de los usuarios.

La eficacia de este tipo de sistema procede de la capacidad de utilizar los productos derivados de la refrigeración y la calefacción para transferir energía allí donde se requiera, de modo que actúa como un intercambiador de calor equilibrado que consigue un ahorro del 20% de los costes de funcionamiento en comparación con un sistema convencional de bomba de calor.

El número de puntos de conexión necesarios para un sistema R2 / WR2 también es significativamente inferior a los requeridos para una versión de tres tubos, consiguiendo de este modo una reducción de los costes de instalación, con lo que aumenta el ahorro asociado con City Multi.

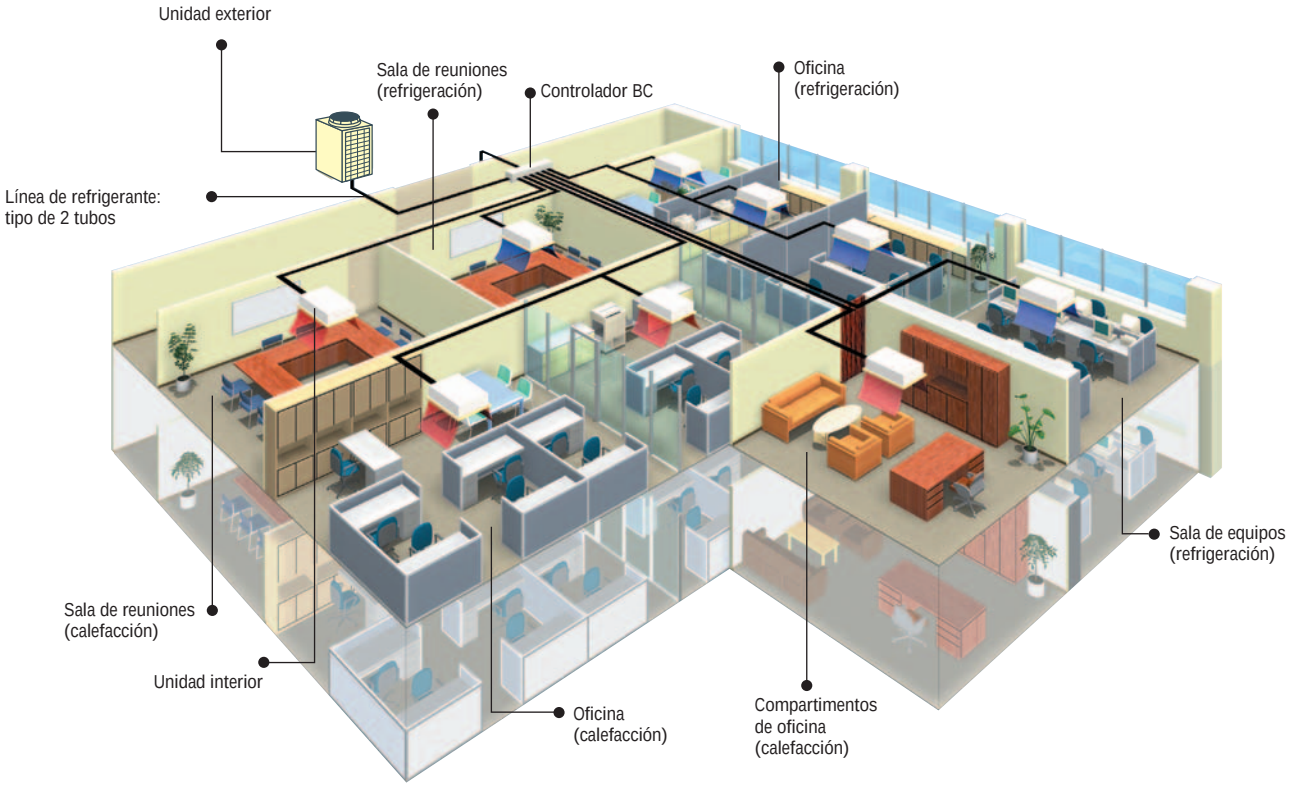

MITSUBISHI ELECTRIC
AIRE ACONDICIONADO

EL SISTEMA DE 2 TUBOS OFRECE UNA MEJORA EN LA EFICIENCIA Y EN EL RENDIMIENTO

EL PRIMER Y ÚNICO SISTEMA DE 2 TUBOS DEL MUNDO

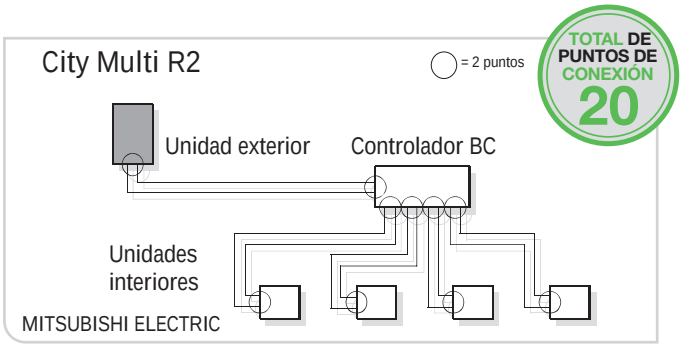

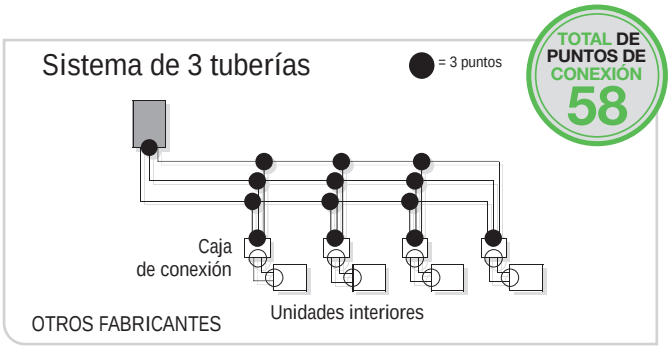

¿CÓMO FUNCIONA EL SISTEMA DE RECUPERACIÓN DE CALOR R2 / EN 2 TUBOS?

El secreto de los sistemas de recuperación de calor de City Multi se encuentra en el Controlador BC.
El Controlador BC aloja un separador de líquido/gas, lo que permite que la unidad exterior produzca una mezcla (fase 2) de gas caliente para la calefacción y líquido para la refrigeración, todo ello a través del mismo tubo.

Los sistemas de tres tubos adjudican un tubo a cada una de estas fases.
Cuando dicha mezcla llega al Controlador BC, se separa y se transfiere la fase correcta a cada una de las unidades interiores, en función de los requisitos individuales de calefacción o refrigeración.

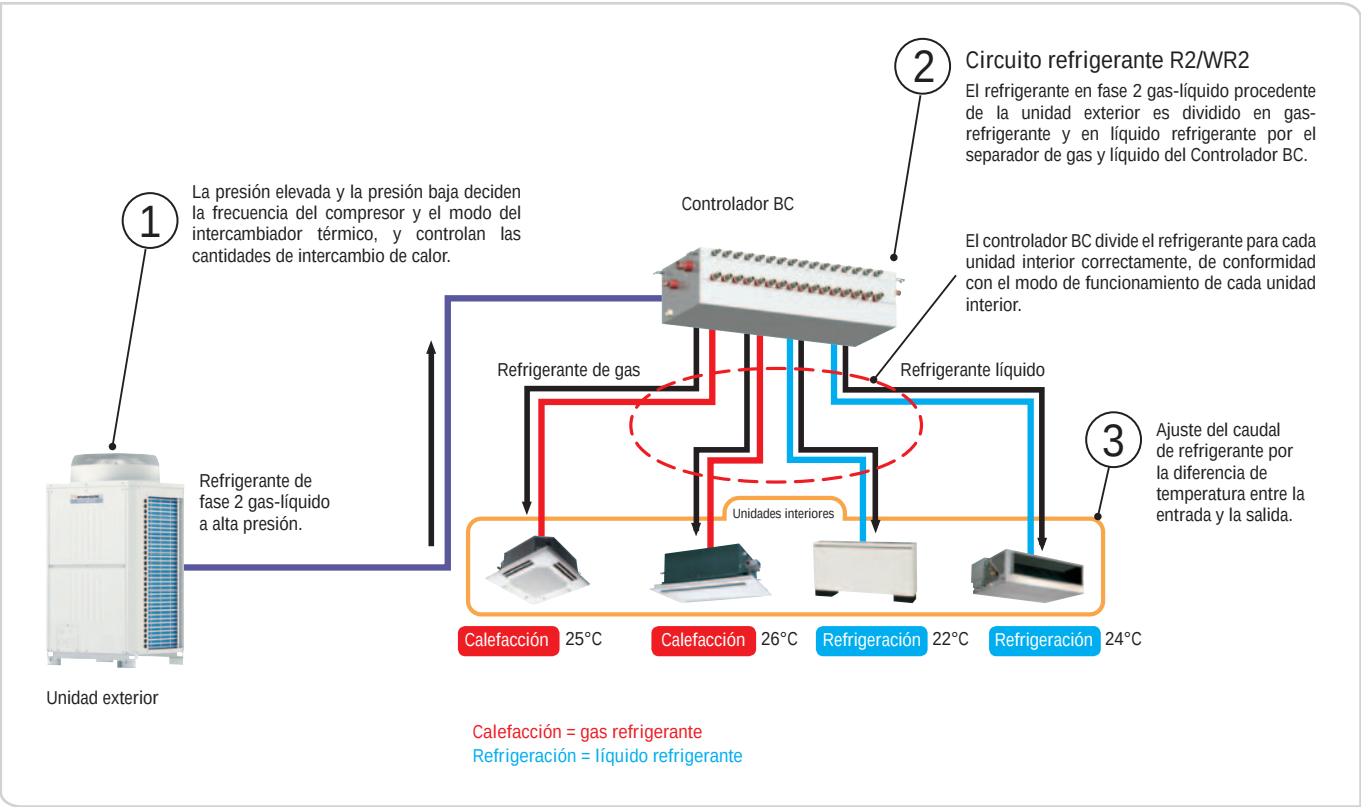

TECNOLOGÍA ZUBADAN EN CITY MULTI

LA TECNOLOGÍA ZUBADAN LLEGA A CITY MULTI

Como empresa líder en el sector del aire acondicionado, Mitsubishi Electric se enorgullece en presentar el sistema de bomba de calor ZUBADAN para City Multi; el cual es capaz de conseguir altos rendimientos energéticos incluso a temperaturas exteriores bajas. ZUBADAN proviene de ZUBA, diminutivo de “zubbato” que en japonés significa rápido, y DAN que se traduce como calentamiento.

FLASH INJECTION CIRCUIT

Uno de los factores claves de las unidades cuyo diseño incluye el Flash Injection Circuit es que pueden proporcionar la cantidad óptima de refrigerante al sistema vía el compresor por un puerto de inyección diseñado especialmente para asegurar un funcionamiento estable. En términos simples, el sistema permite un tiempo de arranque rápido y calefacción continua; aún en condiciones ambientales bajas.

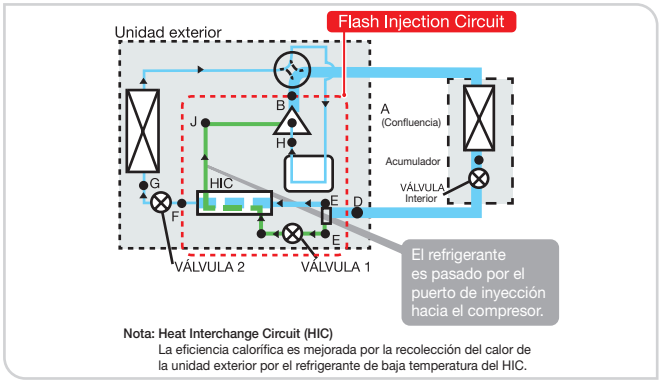

PERIODO DE PUESTA EN MARCHA

Con esta nueva mejora de inicio de funcionamiento, el sistema ZUBADAN permite alcanzar el 100% de la capacidad calorífica incluso si la temperatura exterior es de -15°C. Alrededor de 20 minutos después del inicio de funcionamiento, la capacidad calorífica es incrementada un 40% respecto los modelos convencionales, garantizando el mejor confort a los usuarios.

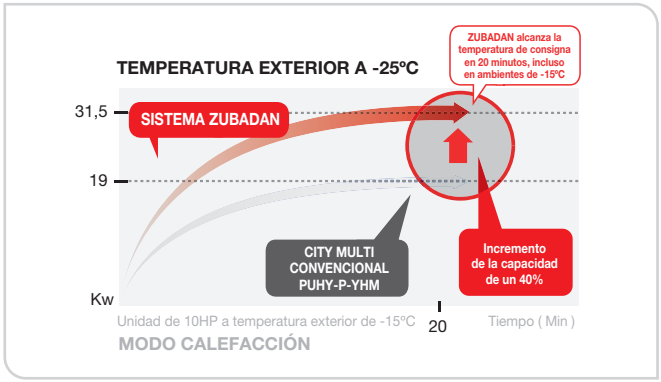

RANGO DE FUNCIONAMIENTO MÁS AMPLIO

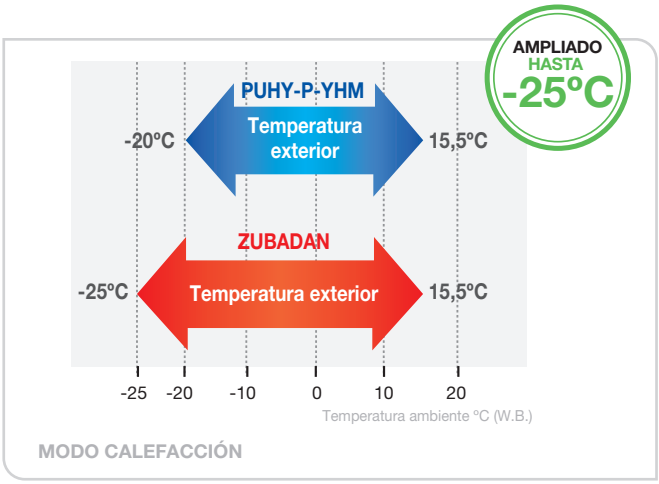

RENDIMIENTO CALORÍFICO ESTABLE INCLUSO A -15°C

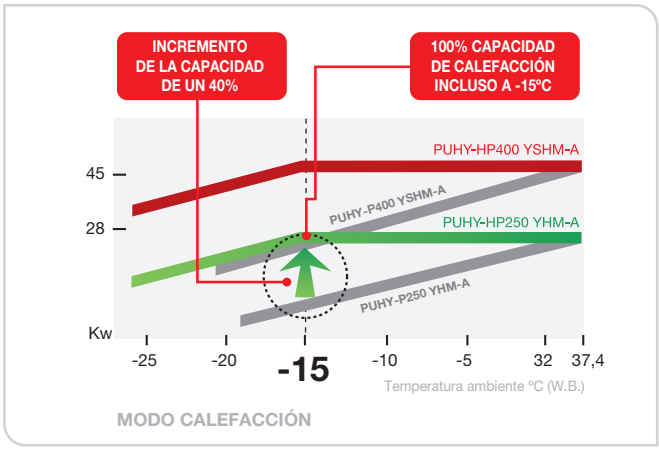

MITSUBISHI ELECTRIC
AIRE ACONDICIONADO

INCREMENTO DISTANCIA VERTICAL MÁXIMA A 90 M.

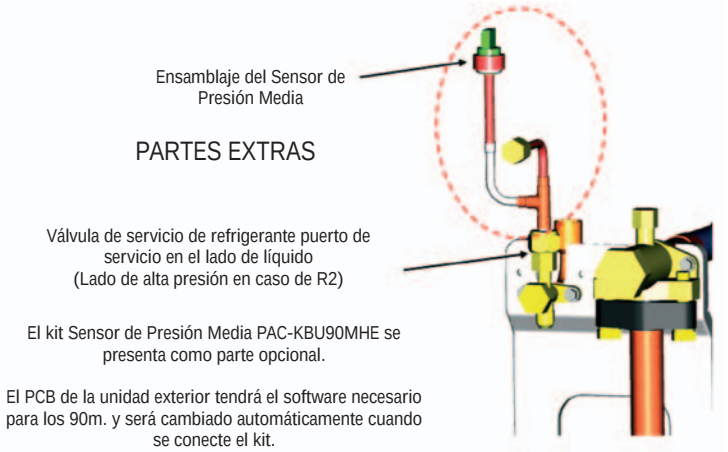

El kit Sensor de Presión Media PAC-KBU90MHE se presenta como parte opcional.

El PCB de la unidad exterior tendrá el software necesario para los 90m. y será cambiado automáticamente cuando se conecte el kit.

Serie Y/R2: Máx. 50m. → 90m. (U.E. sobre U.I.)
Máx. 40m. → 60m. (U.E. bajo U.I.)

Compatibilidad, ver tabla especificaciones, apartado opcionales.

EL AIRE ACONDICIONADO ASEQUIBLE Y EFECTIVO

EL AIRE ACONDICIONADO EN EL QUE PUEDE CONFIAR

Mediante el sistema de recuperación de calor, se lleva a cabo el funcionamiento simultáneo más frecuente de refrigeración y calefacción alcalzándose de este modo un nivel superior de ahorro energético.

Modo de funcionamiento del Sistema

CITY MULTI *R2/WR2*

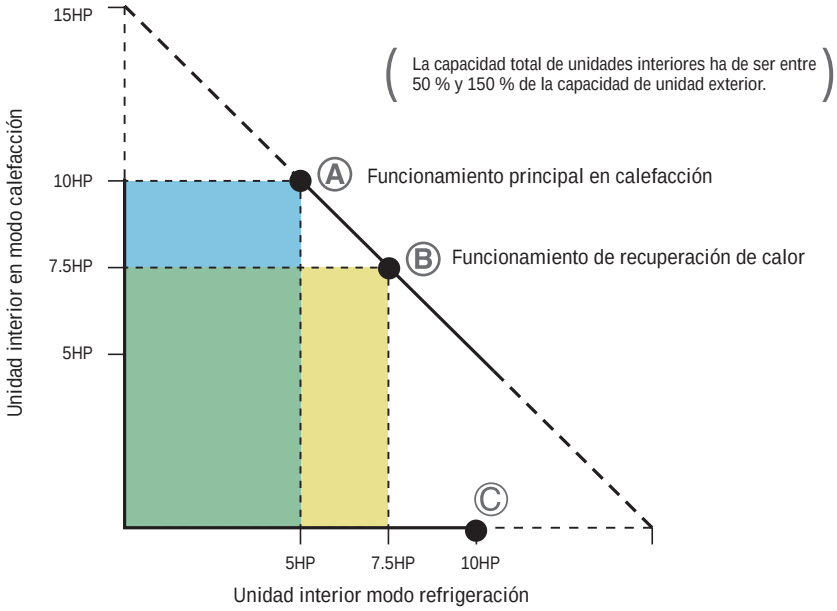

BENEFICIOS DE CITY MULTI REFRIGERADO POR AGUA WY / WR2

TECNOLOGÍA DE AHORRO DE ENERGÍA

Los sistemas refrigerados por agua están adaptados idealmente para su uso en climas templados y fríos puesto que no se requiere el intercambio de calor con el aire exterior.

Los sistemas refrigerados por agua pueden utilizarse incluso en edificios cuya altura sea superior a los 50m situando una tubería principal de agua a través de cada planta.

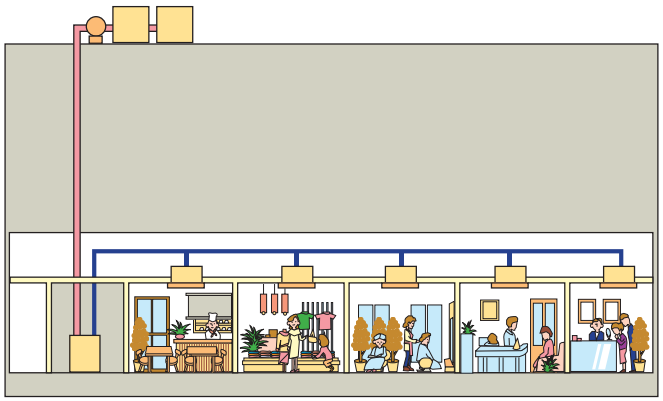

Puede emplearse cualquier sistema como fuente de calor que pueda suministrar agua de caliente entre 10ºC y 45ºC.

El funcionamiento simultáneo de calefacción y refrigeración está disponible (serie WR2).

Se sugiere que los sistemas de agua refrigerada se utilicen en edificios cuyas necesidades de refrigeración y calefacción sean del tipo siguiente:

Edificios que requieran refrigeración todo el año.

- Edificios de arrendatarios en los que haya tanto cocinas como oficinas.
- Edificios en los que haya oficinas y salas de equipamientos.

Edificios en los que existan grandes diferencias de temperatura de habitación entre las salas soleadas y las que no reciban sol.

Hoteles en los que haya muchas necesidades individuales de funcionamiento.

¿QUÉ SIGNIFICA REFRIGERADO POR AGUA?

En la actualidad es posible combinar las características de VRF con un circuito de agua utilizando City Multi WR2/WY. En este caso, el calor se deriva a una fuente de agua en lugar de liberarlo en el aire exterior.

Las ventajas de los sistemas refrigerados por agua consisten en que el agua puede entregarse en volúmenes y temperaturas optimizados, lo que permite una flexibilidad y COP aún mayores.

SERIE YHM-A

MITSUBISHI ELECTRIC
AIRE ACONDICIONADO

WR2 (RECUPERACIÓN DE CALOR)

Mitsubishi Electric ahora ofrece un funcionamiento de recuperación de calor doble. La primera recuperación de calor se produce dentro del sistema de refrigerante. El funcionamiento simultáneo de calefacción y refrigeración está disponible y la recuperación de calor se realiza entre unidades interiores. La segunda recuperación de calor se realiza dentro del circuito cerrado de agua, en el que la recuperación de calor se da entre las unidades PQRY. Esta operación doble de recuperación de calor mejora sustancialmente la eficiencia energética y convierte al sistema en la solución ideal para los requisitos de los edificios modernos de oficinas, en los que algunas áreas es posible que requieran refrigeración incluso durante el invierno.

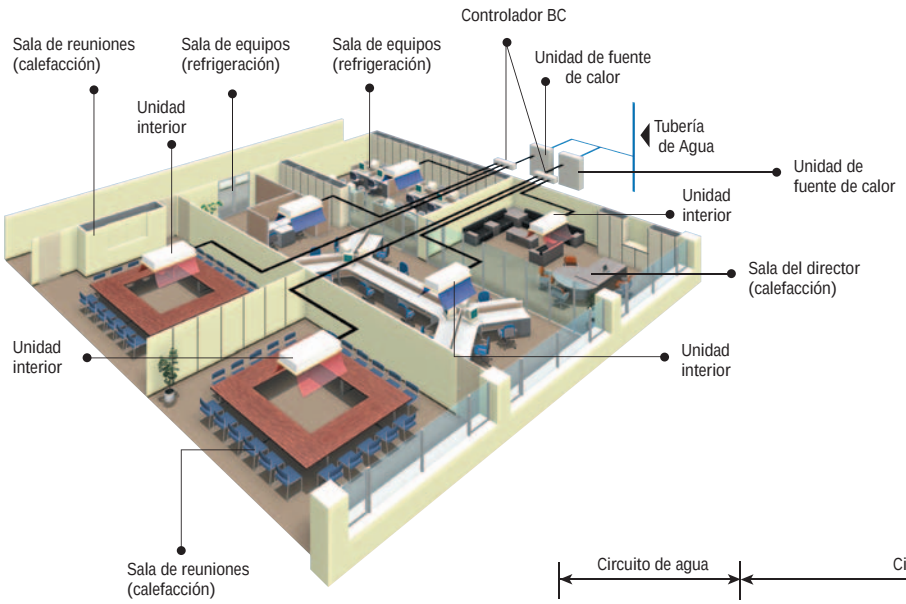

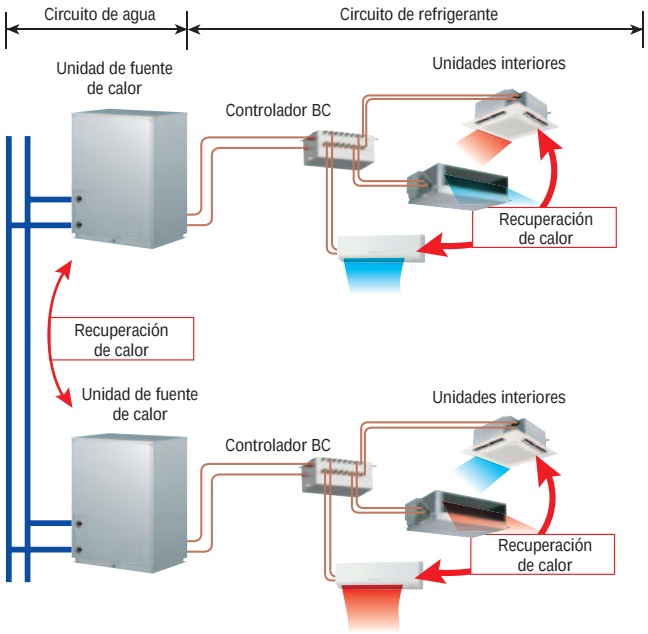

Combinan todas las ventajas del agua con las múltiples prestaciones del VRF

APLICACIONES

Inicialmente, los sistemas City Multi se instalaron en edificios de oficinas y los primeros diseños y desarrollos tenían como objetivo satisfacer demandas como economía, rapidez de diseño, montaje y fiabilidad. Sin embargo y debido a las ventajas que estos sistemas presentan frente a otros, su ámbito de aplicación se ha ido extendiendo a hoteles, viviendas, centros comerciales, hospitales... y, hoy en día podemos encontrar equipos City Multi en cualquier tipo de aplicación.

Mitsubishi Electric ha demostrado una experiencia consolidada en el sector de la climatización de cualquier tipo de edificios ya sean de nueva construcción o reformas.

La razón de nuestro éxito se basa principalmente en la flexibilidad y la posibilidad de conocer el funcionamiento de estos sistemas a priori. De esta manera, aunque la instalación tenga unos requerimientos específicos, el estudio del comportamiento de los equipos en fase de proyecto nos permitirá asegurar el cumplimiento de las especificaciones y, en todo caso, introducir las modificaciones oportunas, antes de realizar la instalación. De esta forma, los sistemas City Multi se han situado como primera opción entre los sistemas de climatización para grandes edificios para cualquier tipo de uso y aplicación.

Las amplias ventajas de los sistemas City Multi han sido clave para su extensa implantación, tanto para reformas de edificios como para nuevos establecimientos de cualquier tamaño.

MITSUBISHI ELECTRIC
AIRE ACONDICIONADO

AHORRO ENERGÉTICO

La alta eficiencia energética de City Multi y la capacidad de adaptarse a los cambios de demanda de climatización del edificio, permiten alcanzar consumos energéticos excepcionalmente reducidos.

FACILIDAD DE INSTALACIÓN Y MANTENIMIENTO

La manipulación de los sistemas City Multi es más simple y rápida respecto a otros sistemas convencionales, lo que significa un ahorro importante en costes de explotación y mantenimiento.

CONTROL PREVENTIVO

El sistema de control Melans permite no sólo gestionar el funcionamiento sino que también facilita el control preventivo de los equipos de la forma más simple y con la máxima fiabilidad, gracias a avanzados sistemas de regulación y de detección de averías, ya incorporados en los equipos.

HOTELES

Toda nuestra tecnología a su disposición.

Hotel Buenavista

Hotel W

Hotel las Casas de la Judería

Hotel AC Córdoba Palacio

MITSUBISHI ELECTRIC
AIRE ACONDICIONADO

El éxito de Mitsubishi Electric en el sector hotelero, segmento hasta ahora dominado por las tecnologías tradicionales basadas en equipos de climatización por agua, es ya un proyecto consolidado cuya dilatada experiencia nos avala.

MÁXIMO RENDIMIENTO

Más rendimiento energético en cualquier circunstancia, tanto a plena carga como en ocupaciones parciales.

INTEGRACIÓN A FIDELIO ®

Mitsubishi Electric es el único fabricante autorizado para la integración de sus equipos con el sistema de gestión específico para hoteles y restaurantes FIDELIO ®.

REGULACIÓN DEL SISTEMA DE SERIE

No es necesario el diseño, cableado e instalación de sistemas de control. Los controladores para cada unidad están integrados de serie en cada unidad.

UNIDAD DE CONDUCTOS ESPECIAL HOTELES

Nuevas unidades de conductos especiales, para hoteles con señal de entrada para tarjetero de serie y eficaz reducción de los niveles sonoros.

MÚLTIPLES POSIBILIDADES DE CONTROL

Múltiples opciones en controles remotos, programadores y centralizados. Limitador de temperatura para cada unidad, bloqueo de funciones, control de consumo, sistemas de control integrados a otras instalaciones: iluminación, alarmas de baño, ventana abierta, tarjeteros, etc.

MENORES COSTES DE MANTENIMIENTO

Mantenimiento centralizado de toda la instalación del hotel. Desde un único punto. Informe de averías surgidas indicando el tipo de avería y su localización.

Algunas de nuestras más de 250 referencias.

Hotel Concullera • Hotel Cala del Moral • Apartahotel Plaza Zaragoza • Hotel Prats Lleida • Hotel Montanyà Barcelona • Hotel Portal de l'Àngel • Hotel Avenida • Hotel Milenio • Hotel Eden Roc • Hotel Art • Hotel Delfos Andorra • Hotel Arena • Hotel Manila • Hotel Majestic • Hotel Condes de Barcelona • Hotel Ciutat de l'Hospitalet • Hotel Paral·lel • Hotel Gran Hesperia • Qgat Vallés • Hotel Hilton • Gran Hotel Pelayo • Hotel Casa Castejón • Hotel Hospedería Zacatin • Hotel Santiago León • Hotel Condes de Urgell • Hotel Las Sirenas • Hotel Egido Villa de Pinto • Hotel Plaza Santa Ana • Hotel Prado • Hotel Recoletos • Izán Hoteles • NH Príncipe de Vergara • Finisterre Hotel Madrid • Hotel Estrella del Mar • Hotel Don Carlos...

HOSPITALES

Máxima adaptación a las necesidades más especiales.

Hospital La Fe

Laboratorios Farmacéuticos Almirall

Fundació Blanquerna, E.U d'Infermeria i Fisioteràpia

MITSUBISHI ELECTRIC
AIRE ACONDICIONADO

Los sistemas de Caudal Variable de Refrigerante City Multi se han convertido en la solución más inteligente en climatización en el sector hospitalario, desde pequeñas reformas hasta hospitales, clínicas y residencias de la tercera edad. Nuestros equipos tienen la capacidad de ajustarse a las necesidades más especiales, a los diferentes usos de cada espacio con el máximo confort, los mínimos costes energéticos y el menor coste económico posible de mantenimiento.

FUNCIONAMIENTO Y CONSUMO

Adaptación del funcionamiento y consumo energético a la demanda específica de las diferentes salas que puede haber en un mismo hospital, residencia, centro de salud..., desde zonas diáfanas como grandes salas de espera, pasillos, hasta pequeños despachos o quirófanos, ya que las necesidades de climatización y control pueden variar ampliamente según la tipología o uso de la sala.

MÁXIMA FIABILIDAD Y CONTROL PRECISO DE TEMPERATURA EN TODAS LAS ESTANCIAS

La función autodiagnóstico, preprogramado, limitación de los rangos de temperatura, bloqueo de funciones, control centralizado..., permiten la gestión de nuestros sistemas de climatización con la máxima precisión y fiabilidad.

UNIDADES DE CONDUCTOS 100% AIRE EXTERIOR

Estas unidades permiten una renovación constante de aire en el espacio a climatizar, además de posibilitar el control de la temperatura del aire introducido en el local.

MÁXIMO RENDIMIENTO

El sistema conserva el máximo rendimiento, sin necesidades de ajustes específicos y regulaciones, sólo es necesaria su limpieza. La regulación está preprogramada en cada subsistema para que su trabajo se realice en las mejores condiciones.

UNIDADES AHU CONTROL BOX PARA QUIRÓFANOS Y SALAS BLANCAS

Mitsubishi Electric dispone de soluciones específicas para quirófanos y salas especiales combinando nuestros sistemas de climatización con las UTA (unidades de tratamiento de aire primario). En quirófanos o salas blancas suele ser necesario emplear filtraje absoluto, sobrepresionar la sala y trabajar con retorno de aire primario. Nuestras unidades AHU Control Box ofrecen la posibilidad de escoger la sección de filtraje más adecuada, ventiladores para crear la sobrepresión deseada, y baterías optimas para trabajar con aire primario, proporcionando el mayor confort y minimizando la factura de electricidad debido a su elevada eficiencia energética.

Algunas de nuestras más de 190 referencias.

Centro Salud Felanitx • Cap Sagrada Familia • Centro Salud Olivas • Asepeyo • Hospital Gran Vía • Vitalia Kansas City • Residència Geriàtrica la Mercè • Geriátrico Santo Angel • Hospital General • Centro Salud Felantix • Hospital Sagrado Corazón • Hospital Joan XXIII • Hospital San Juan De Dios • Hospital Clínico • Hospital Provincial • Hospital de Elche • Clínica Fraternidad • Clínica Anderson • Clínica San Jose • Centro de Salud Lucero • Cruz Roja Pozuelo • Hospital General Universidad • Hospital General • Consultorio Médico en la Palmera • Centro de Salud Río San Pedro...

OFICINAS

Máximo confort en su oficina.

Parque Empresarial Cristalia Edificio 1

Club del Libro Sape

Torres de Hércules

Parque Empresarial las Tablas

MITSUBISHI ELECTRIC
AIRE ACONDICIONADO

Las primeras aplicaciones de los sistemas City Multi de Mitsubishi Electric fueron reformas de edificios de oficinas. Con el paso del tiempo, estos sistemas se han situado como la primera opción entre los sistemas de climatización para nuevos edificios de oficinas.
City Multi es la solución perfecta para climatización de bancos, oficinas de alquiler, edificios singulares y grandes edificios corporativos.

MÁXIMO CONFORT

Adaptación a los gustos de cada usuario gracias al sistema de Recuperación de Calor, que permite trabajar en modo Refrigeración y Calefacción simultáneamente.

MODULARIDAD DEL SISTEMA

En edificios de oficinas, la modularidad del sistema permite su perfecta adaptación al tamaño de cada espacio. Funcionando cada subsistema de forma independiente dentro del global.

ESPACIOS EN CUBIERTA, DIMENSIONES Y PESO MÍNIMO

Las dimensiones y el peso de nuestros equipos son más reducidos que en otros sistemas.

FLEXIBILIDAD TOTAL EN LA INSTALACIÓN

La facilidad de reconfiguración de los grupos de unidades permite la rápida adaptación del sistema a los diferentes espacios a climatizar: zonas diáfanas, despachos, salas de reuniones, salas de ordenadores.

SECCIONES MÍNIMAS DE TUBERÍA

En los sistemas todo frío/calor la superficie ocupada por el paso de tuberías puede llegar a ser menos de la mitad de la ocupada por un sistema de agua equivalente.

En la recuperación de calor a dos tubos (sistema exclusivo de Mitsubishi Electric), la sección dedicada al paso de tuberías puede reducirse hasta en una cuarta parte del espacio necesario en sistemas de agua.

Algunas de nuestras más de 300 referencias.
Edificio Telefónica • Oficinas Conei • Edificio Valgrande • Edificio Damm • Espais Plaza Europa • Oficinas Arrahona Can Sant Joan • Edificio Konin 22 S.A. • Oficinas Iberfinding • Edificio Burjassot • Diario Última Hora • Telefónica Vía Augusta • Tecnocasa • Ministerio de Fomento • Parque Empresarial La Estrella • Multi Platós Tv • Mapfre • Edificio Witland • Puleva • Jefatura Policía • Jazztel Albatros • Moncloa, Edificio Greco • Winterthur • Ascat Correduría • Gestevisión Telecinco • Securitas Edificio Principado • Iberdrola en Larraskitu • Línea Directa • Instituto Euromediterráneo de Hidrotecnia...

VIVIENDAS

La climatización más eficiente en su hogar.

MITSUBISHI ELECTRIC
AIRE ACONDICIONADO

Mitsubishi Electric le permite llevar con la nueva serie Multi S de CITY MULTI en refrigerante R410A, todas las ventajas de los sistemas más avanzados en climatización a su hogar. La flexibilidad en el diseño para cualquier tipo de ambiente unido a la flexibilidad del trazado frigorífico convierte a nuestros sistemas en la solución ideal para la climatización de grandes residencias.

TODO SU HOGAR CLIMATIZADO

Infinitas posibilidades gracias a la amplia variedad de gama y máxima flexibilidad para climatizar todo tipo de ambientes con una única unidad exterior.

FLEXIBILIDAD EN INSTALACIÓN

Distancias frigoríficas máximas que permiten ubicar las unidades exteriores en la azotea, por lo que se preserva la estética arquitectónica del edificio.

AHORRO ENERGÉTICO

Importante ahorro energético gracias a la tecnología Inverter DC de última generación. Además de posibilidad de regular el consumo mediante nuestros sistemas de control.

CONTROL REMOTO DE LA INSTALACIÓN

Este sistema es ideal para segundas residencias ya que permite programación semanal para encontrar la estancia el fin de semana a la temperatura deseada.

SISTEMA DE CONTROL INTELIGENTE

Nuestros sistemas de control pueden integrarse a la perfección en los más avanzados sistemas de dómótica. Mitsubishi Electric emplea la más moderna tecnología para crear sistemas inteligentes de climatización que proporcionan los ambientes más confortables consiguiendo el mayor ahorro energético.

OBRAS SINGULARES

Un reto, un compromiso con la historia y el arte.

Palacio de Bibataubín

Edificio Tabacalera

Catedral de la Almudena

MITSUBISHI ELECTRIC
AIRE ACONDICIONADO

En Mitsubishi Electric nos preocupa instalar nuestros equipos con la mínima perturbación posible del entorno. Y en los edificios históricos esto supone un auténtico reto.
Instalamos nuestros sistemas sin que se note en absoluto, porque sabemos lo importante que es conservar el patrimonio histórico, por eso nos esmeramos en dar respuesta a las exigencias y a las particularidades de cada edificio. Para que la música y el arte fluya como el aire acondicionado de Mitsubishi Electric.

ARMONÍA Y CONSERVACIÓN DE LA FISONOMÍA

En obras singulares y emblemáticas, prima el cuidado de la estética y la armonía visual, por lo que las reformas que se acometan deben ser mínimas dando un especial cuidado a los detalles.
La propuesta de City Multi es ofrecer la máxima adaptabilidad garantizando las mínimas perturbaciones a la obra.

LAS MÁQUINAS MÁS COMPACTAS Y LIGERAS

Las máquinas de City Multi, son actualmente las más compactas del mercado lo que facilita infinitamente su transporte y manipulación, y adicionalmente con la incorporación de la nueva gama se ha reducido significativamente su peso convirtiendo los equipos en una excelente opción para edificaciones históricas.

ADAPTABILIDAD A LAS RESTRICCIONES DE ESPACIOS

La compleja fisonomía de las obras singulares hace indispensable seleccionar un sistema como City Multi que se adapte al tamaño y restricciones de los espacios disponibles y que permita que cada subsistema trabaje independientemente dentro de un global.

MÍNIMAS OBRAS

Nuestro Sistema de Recuperación de Calor con sólo dos tubos (tecnología única en el mercado) facilita y minimiza los trabajos de instalación y contribuyen a que el impacto en la fisonomía histórica-arquitectónica del edificio sufra el menor impacto posible.

Otros edificios de interés.
Palacio de Fuensalido • Palacio Larrinaga • Palacio Arzobispal Zaragoza • Palacio de Moratalla • Palacio Tineo • Palacio del Marqués del Monasterio • Museo Arqueológico de Catalunya • Cercle del Liceu • Museo Picasso...

MODELO	Pag. 30-31 **SERIE MULTI-S PUMY-P-VHM / YHM**	Pag. 32-57 **SERIE Y PUHY-P-YJM / YSJM**	Pag. 58-85 **SERIE Y HIGH COP PUHY-EP-YJM / YSJM**	Pag. 86-89 **SERIE ZUBADAN PUHY-HP-YHM / YSHM**
POTENCIAS				
P100 4 Hp	—			
P125 5 Hp	—			
P140 6 Hp	—			
P200 8 Hp		—	—	—
P250 10 Hp		—	—	—
P300 12 Hp		—	—	
P350 14 Hp		—		
P400 16 Hp		—	—	—
P450 18 Hp		—	—	
P500 20 Hp		—	—	—
P550 22 Hp		—	—	
P600 24 Hp		—	—	
P650 26 Hp		—	—	
P700 28 Hp		—	—	
P750 30 Hp		—	—	
P800 32 Hp		—	—	
P850 34 Hp		—	—	
P900 36 Hp		—	—	
P950 38 Hp		—		
P1000 40 Hp		—		
P1050 42 Hp		—		
P1100 44 Hp		—		
P1150 46 Hp		—		
P1200 48 Hp		—		
P1250 50 Hp		—		

MODELO	Pag. 90-105 **SERIE R2 PURY-P-YJM / YSJM**	Pag. 106-121 **SERIE R2 HIGH COP PURY-EP-YJM / YSJM**	Pag. 122-131 **SERIE WY PQHY-P-YHM / YSHM**	Pag. 132-137 **SERIE WR2 PQRY-P-YHM / YSHM**
POTENCIAS				
P100 4 Hp				
P125 5 Hp				
P140 6 Hp				
P200 8 Hp	—	—	—	—
P250 10 Hp	—	—	—	—
P300 12 Hp	—	—	—	—
P350 14 Hp	—	—	—	
P400 16 Hp	—	—	—	—
P450 18 Hp	—	—	—	—
P500 20 Hp	—	—	—	—
P550 22 Hp	—	—	—	—
P600 24 Hp	—	—	—	—
P650 26 Hp	—	—	—	
P700 28 Hp	—	—	—	
P750 30 Hp	—		—	
P800 32 Hp	—		—	
P850 34 Hp	—		—	
P900 36 Hp	—			

Serie MULTI-S

PUMY-P100,125,140VHM/YHM

PUMY-P100,125,140VHM/YHM

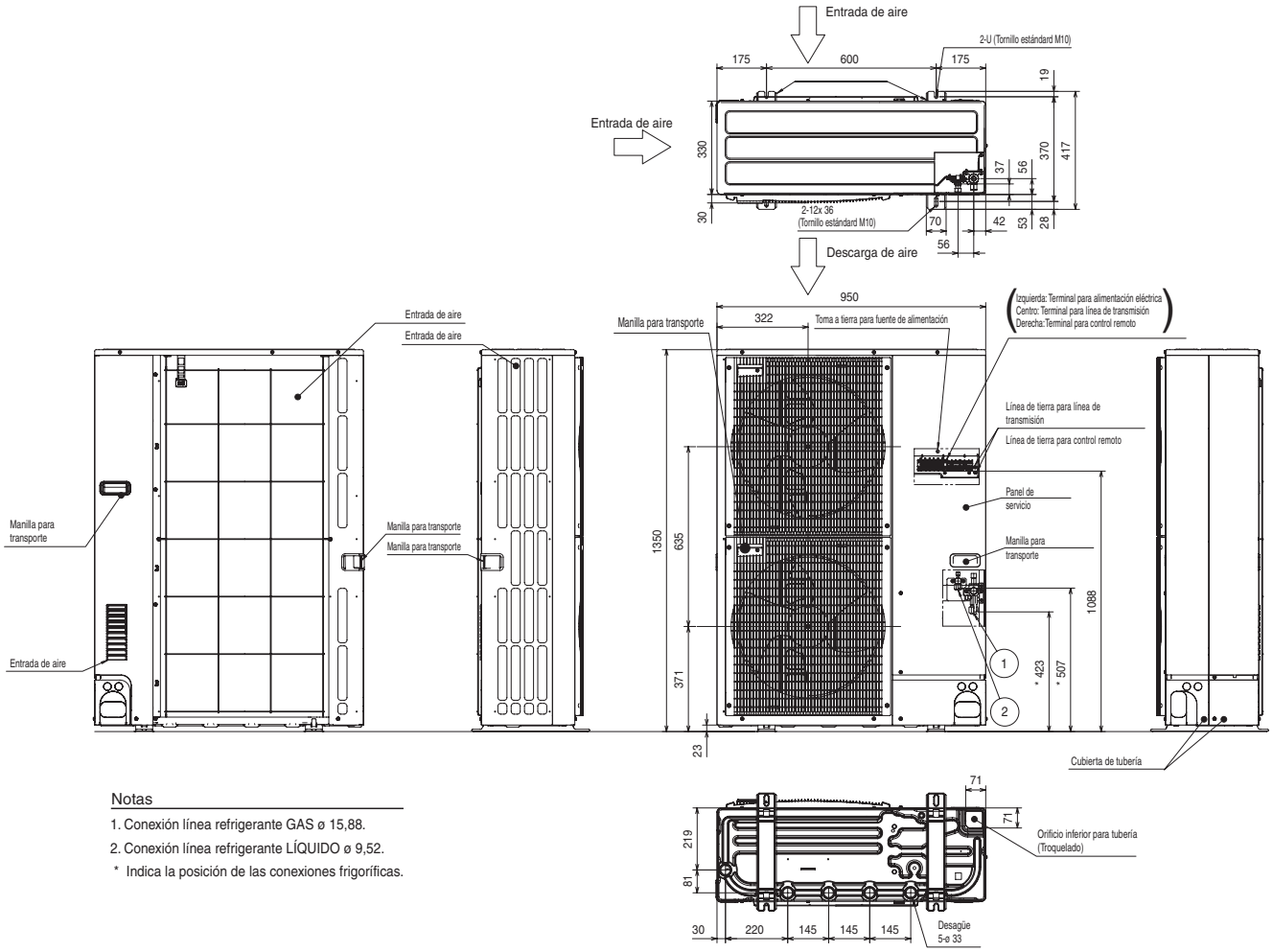

Notas

1. Conexión línea refrigerante GAS ø 15,88.
2. Conexión línea refrigerante LÍQUIDO ø 9,52.

* Indica la posición de las conexiones frigoríficas.

PUMY-P100,125,140VHM-B/YHM-B

EDIFICIO DE OFICINAS EBROSA
Potencia _ 791 KW

MODELO				PUMY-P100VHM-B / PUMY-P100YHM-B		PUMY-P125VHM-B / PUMY-P125YHM-B		PUMY-P140VHM-B / PUMY-P140YHM-B	
Valores Nominales	Capacidad	Frío	kCal/h(1)	10.000		12.500		14.000	
			kW(1)	11,20		14,00		15,50	
			kCal/h(2)	9.600		12.000		13.300	
		Calor	kCal/h(3)	10.800		13.800		15.500	
			kW(3)	12,50		16,00		18,00	
	Consumo eléctrico	Frío	kW	3,34 / 3,30		4,32 / 4,27		5,35 / 5,32	
		Calor	kW	3,66 / 3,63		4,33 / 4,29		5,58 / 5,32	
	Intensidad	Frío	A	15,4 / 5,28		20,0 / 6,83		24,7 / 8,51	
		Calor	A	16,9 / 5,81		20,0 / 6,87		25,8 / 8,51	
	C.O.P.	Frío		3,35 / 3,39		3,24 / 3,28		2,91 / 2,91	
		Calor		3,42 / 3,44		3,69 / 3,73		3,23 / 3,38	
Conexiones líneas Refrigerantes	Líquido		ø mm	9,52		9,52		9,52	
	Gas		ø mm	15,88		15,88		15,88	
Unidades Interiores Conectables	Capacidad total			50 ~ 130 % de la capacidad de la unidad exterior					
	Modelos / Cantidad			P15 ~ P125 / 1 ~ 8		P15 ~ P140 / 1 ~ 10		P15 ~ P140 / 1 ~ 12	
Acabado exterior				Chapa de acero galvanizada y pintada MUNSELL 3Y 7,8 / 1.1					
Nivel sonoro			dB(A)	49		50		51	
Dimensiones (ancho / fondo / alto)			mm	950 / 330 / 1.350		950 / 330 / 1.350		950 / 330 / 1.350	
Peso neto			Kg	129 / 142		129 / 142		129 / 142	
Ventilador	Caudal de aire		m³/min	100		100		100	
	Tipo / Cantidad			Helicoidal / 2					
	Potencia de salida		kW	0,06 x 2		0,06 x 2		0,06 x 2	
	Presión estática		Pa	0					
	Tipo Control			Control Inverter					
Compresor	Tipo / Cantidad			Inverter hermético scroll					
	Potencia de salida		kW	2,2	1,9	2,9	2,4	3,3	2,9
Refrigerante				R410A		R410A		R410A	
Altura máx.(UE sobre UI)			m	50		50		50	
Distancias Frigoríficas (Máx.Vert./Total)			m (4)	50 / 120		50 / 120		50 / 120	

NOTAS

(1) La capacidad en refrigeración indica el valor máximo bajo las siguientes condiciones: Refrigeración: Interior 27°C Ts / 19,5°C Th. Exterior 35°C Ts. Longitud tubería: 5 m. Diferencia de alturas: 0 m. (2) La capacidad en refrigeración indica el valor máximo bajo las siguientes condiciones: Refrigeración: Interior 27°C Ts / 19°C Th. Exterior 35°C Ts. Longitud tubería: 7,5 m. Diferencia de alturas: 0 m. (3) La capacidad en calefacción indica el valor máximo bajo las siguientes condiciones: Calefacción: Interior 20°C Ts. Exterior 7°C Ts / 6°C Th. Longitud tubería: 7,5 m. Diferencia de alturas: 0 m. • Alimentación monofásica: 220 V / 230 V / 240 V / 50 / 60 Hz. • Alimentación trifásica: 380 - 400 - 415 V / 50 / 60 Hz.(4) 40 metros cuando la unidade exterior está por debajo de la unidad interior

ELEMENTOS DE PROTECCIÓN

Protección de alta presión Presostato y sensor de alta 4,15 MPa, Compresor Protección sobrecalentamiento Motor Ventilador Interruptor térmico, Inverter (Compresor / Ventilador) Protección sobreintensidad / Protección sobrecalentamiento

RANGOS DE TEMPERATURAS DE TRABAJO

Refrigeración: 0° Ts - 43° Ts. Si la unidad exterior se situa por debajo de las unidades interiores. (U.Interior) 15°C Th 24°C Th, (U.Exterior) -5°C Ts 46°C Th. Calefacción: (U.Interior) 15°C Ts 27°C Ts, (U.Exterior) -15°C Th 15°C Th

Serie Y

PUHY-P200,250,300YJM-A

PUHY-P200,250,300YJM-A

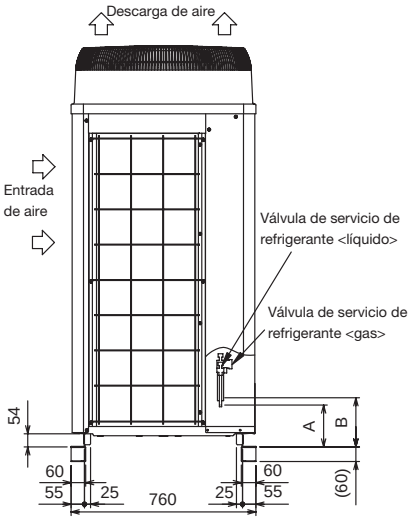

Perspectiva lateral izquierda

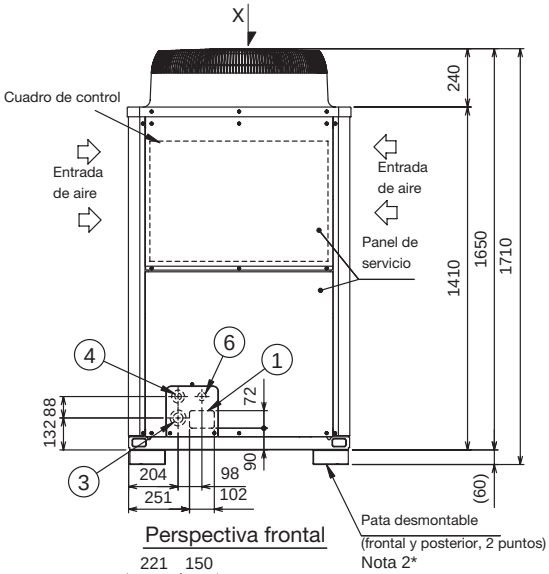

Perspectiva frontal

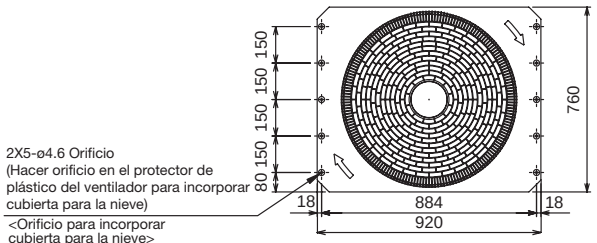

Perspectiva superior (visto por X)

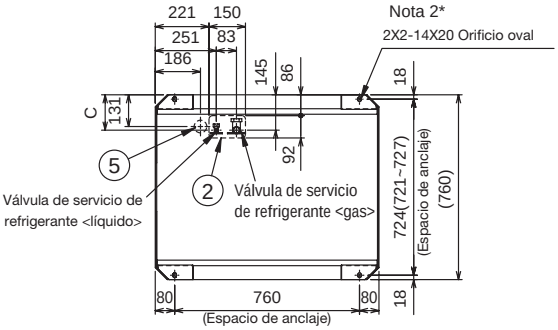

Perspectiva inferior

<Accesorios>

● Tubería de conexión

<Gas>
- •Codo(IDø19.05XODø19.05)···P200 1ud.
- •Codo(IDø25.4XODø25.4)·····P250,P300 1ud.
- •Tubería (IDø25.4XODø22.2)·····P250,P300 1ud.

<Líquido>
- •Tubería (IDø9.52XODø9.52)·····P200,P250 1ud.
- •Tubería (IDø12.7XODø12.7)·····P300 1ud.
- •Tubería (IDø12.7XODø9.52)·····P300 1ud.

Nota1. En la soldadura de las tuberías, envuelva la válvula de servicio de refrigerante con un paño húmedo y mantenga la temperatura de la válvula de servicio de refrigerante por debajo de 120°C.

2. La pata desmontable puede extraerse en el emplazamiento.

Especificaciones de la tubería de conexión

Modelo	Dimensiones de posición para la válvula de servicio de refrigerante			Espec. conexión para válvula de servicio refrigerante *1	
	Líquido		Gas	Líquido	Gas
	A	C	B		
PUHY-P200YJM	142	145	170	ø9.52 soldadura	ø19.05 soldadura
PUHY-P250YJM			172	ø9.52 soldadura (ø12,7 soldadura)*3	ø22.2 soldadura
PUHY-P300YJM	143	150		ø9.52 soldadura (ø12.7 soldadura)*2 *4	

*1 Conexión mediante las tuberías de conexión (para las tuberías inferiores y frontales) suministradas.
*2 Indica las especificaciones de conexión y las dimensiones en el caso de que la unidad se utilice en combinación con otras unidades exteriores.
*3 Longitud total>=90m
*4 Longitud total>=40m

NO.	Uso		Especificaciones
①	Tuberías	Agujero directo frontal	102X72 Agujero expulsión
②		Agujero directo inferior	150X92 Agujero expulsión
③	Cables	Agujero directo frontal	ø65 or ø40 Agujero expulsión
④		Agujero directo frontal	ø52 or ø27 Agujero expulsión
⑤		Agujero directo inferior	ø52 Agujero expulsión
⑥	Para cables de transmisión	Agujero directo frontal	ø34 Agujero expulsión

PUHY-P200,250,300YJM-A

EDIFICIO DISTRITO 38

Potencia _ 3.239 KW

MODELO				PUHY-P200YJM-A	PUHY-P250YJM-A	PUHY-P300YJM-A
Valores Nominales	Capacidad	Frío	kCal/h(1)	20.000	25.000	30.000
			kW(2)	22,4	28,0	33,5
		Calor	kCal/h(3)	21.500	27.100	32.300
			kW(3)	25,0	31,5	37,5
	Consumo eléctrico	Frío	kW	5,62	7,40	9,00
		Calor	kW	5,84	7,34	9,25
	Intensidad	Frío	A	9,4 / 9,0 / 8,6	12,4 / 11,8 / 11,4	15,1 / 14,4 / 13,9
		Calor	A	9,8 / 9,3 / 9,0	12,3 / 11,7 / 11,3	15,6 / 14,8 / 14,2
	C.O.P.	Frío		3,98	3,78	3,72
		Calor		4,28	4,29	4,05
Conexiones líneas Refrigerantes	Líquido		ø mm	9,52	9,52	9,52
	Gas		ø mm	19,05	22,22	22,22
Unidades Interiores Conectables	Capacidad total			50 ~ 130 % de la capacidad de la unidad exterior		
	Modelos / Cantidad			P15 ~ P250 / 1 ~ 17	P15 ~ P250 / 1 ~ 21	P15 ~ P250 / 1 ~ 26
Acabado exterior				Chapa de acero galvanizada y pintada MUNSELL 5Y 8 / 1		
Nivel sonoro			dB(A)	56	58	59
Dimensiones (ancho / fondo / alto)				920 / 760 / 1.710	920 / 760 / 1.710	920 / 760 / 1.710
(Alto sin soportes)			mm	1.650	1.650	1.650
Peso neto			Kg	190	200	215
Ventilador	Caudal de aire		m³/min	170	170	170
	Tipo / Cantidad			Helicoidal / 1		
	Potencia		kW	0,46 x 1	0,46 x 1	0,46 x 1
	Presión estática		Pa	60 Pa		
	Tipo Control			Control Inverter		
Compresor	Tipo / Cantidad			Inverter hermético scroll / 1		
	Potencia		kW	5,4	6,8	7,7
Refrigerante / Precarga				R410A / 6,5 Kg	R410A / 8,0 Kg	R410A / 8,0 Kg
Distancias Frigoríficas (Máx.Vert./Total)			m(4)	50 / 1.000	50 / 1.000	50 / 1.000
Partes opcionales				Distribuidor: CMY-Y102S-G2, Colector: CMY-Y104/108/1010-G	Distribuidor: CMY-Y102S-G2 / L-G2, Colector: CMY-Y104/108/1010-G	

NOTAS

(1) La capacidad en refrigeración indica el valor máximo bajo las siguientes condiciones: Refrigeración: Interior 27°C Ts / 19,5°C Th. Exterior 35°C Ts. Longitud tubería: 5 m. Diferencia de alturas: 0 m. (2) La capacidad en refrigeración indica el valor máximo bajo las siguientes condiciones: Refrigeración: Interior 27°C Ts / 19°C Th. Exterior 35°C Ts. Longitud tubería: 7,5 m. Diferencia de alturas: 0 m. (3) La capacidad en calefacción indica el valor máximo bajo las siguientes condiciones: Calefacción: Interior 20°C Ts. Exterior 7°C Ts / 6°C Th. Longitud tubería: 7,5 m. Diferencia de alturas: 0 m. • Alimentación trifásica: 380 - 400 - 415 V / 50 / 60 Hz. (4) 40 metros cuando la unidad exterior está por debajo de la unidad interior.

ELEMENTOS DE PROTECCIÓN

Protección de alta presión Presostato y sensor de alta 4,15 MPa, Compresor Protección sobrecalentamiento Motor Ventilador Interruptor térmico, Inverter (Compresor / Ventilador) Protección sobreintensidad / Protección sobrecalentamiento

RANGOS DE TEMPERATURAS DE TRABAJO

Refrigeración: 0° Ts - 43° Ts. Si la unidad exterior se situa por debajo de las unidades interiores. (U.Interior) 15°C Th 24°C Th, (U.Exterior) -5°C Ts 46°C Th. Calefacción: (U.Interior) 15°C Ts 27°C Ts, (U.Exterior) -20°C Th 15,5°C Th

Serie Y

PUHY-P350,400YJM-A

PUHY-P350,400YJM-A

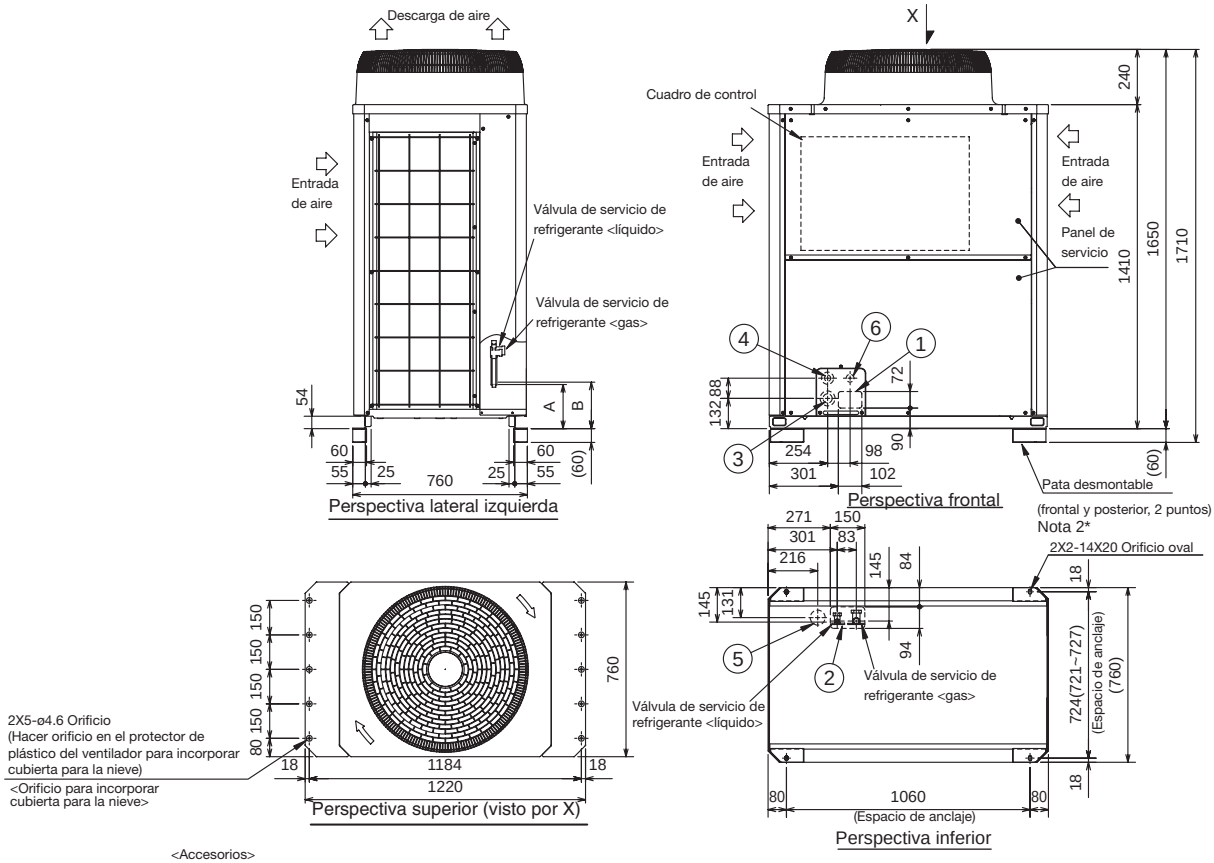

<Accesorios>
● Tubería de conexión

<Gas> •Codo(IDø25.4XODø25.4) 1uds.
•Tubería (IDø25.4XODø28.58) 1uds.

<Líquido> •Tubería (IDø15.88XODø15.88) 1uds.
•Tubería (IDø15.88XODø12.7) 1uds.

Nota1. En la soldadura de las tuberías, envuelva la válvula de servicio de refrigerante con un paño húmedo y mantenga la temperatura de la válvula de servicio de refrigerante por debajo de 120°C.

2. La pata desmontable puede extraerse en el emplazamiento.

NO.	Uso		Especificaciones
①	Tuberías	Agujero directo frontal	102×72 Agujero expulsión
②		Agujero directo inferior	150×94 Agujero expulsión
③	Cables	Agujero directo frontal	ø65 or ø40 Agujero expulsión
④		Agujero directo frontal	ø52 or ø27 Agujero expulsión
⑤		Agujero directo inferior	ø65 Agujero expulsión
⑥	Para cables de transmisión	Agujero directo frontal	ø34 Agujero expulsión

Especificaciones de la tubería de conexión

Modelo	Dimensiones de posición para la válvula de servicio de refrigerante		Espec. conexión para válvula de servicio refrigerante *1	
	Líquido	Gas	Líquido	Gas
	A	B		
PUHY-P350YJM	158	172	ø12.7soldadura	ø28.58soldadura
PUHY-P400YJM			ø12.7 soldadura (ø15.88 soldadura) *2	

*1 Conexión mediante las tuberías de conexión (para las tuberías inferiores y frontales) suministradas.
*2 Indica las especificaciones de conexión y las dimensiones en el caso de que la unidad se utilice en combinación con otras unidades exteriores.

PUHY-P350,400YJM-A

ESCUELA SUPERIOR DE HOSTELERÍA
Potencia _ 389 KW

MODELO				PUHY-P350YJM-A	PUHY-P400YJM-A
Valores Nominales	Capacidad	Frío	kCal/h(1)	35.000	40.000
			kW(2)	40,0	45,0
		Calor	kCal/h(3)	38.700	43.000
			kW(3)	45,0	50,0
	Consumo eléctrico	Frío	kW	11,01	13,11
		Calor	kW	11,19	12,82
	Intensidad	Frío	A	18,5 / 17,6 / 17,0	22,1 / 21,0 / 20,2
		Calor	A	18,8 / 17,9 / 17,2	21,6 / 20,5 / 19,8
	C.O.P.	Frío		3,63	3,43
		Calor		4,02	3,90
Conexiones líneas Refrigerantes	Líquido		ø mm	12,7	12,7
	Gas		ø mm	28,58	28,58
Unidades Interiores Conectables	Capacidad total			50 ~ 130 % de la capacidad de la unidad exterior	
	Modelos / Cantidad			P15 ~ P250 / 1 ~ 30	P15 ~ P250 / 1 ~ 34
Acabado exterior				Chapa de acero galvanizada y pintada MUNSELL 5Y 8 / 1	
Nivel sonoro			dB(A)	60	61
Dimensiones (ancho / fondo / alto)				1.220 / 760 / 1.710	1.220 / 760 / 1.710
(Alto sin soportes)			mm	1.650	1.650
Peso neto			Kg	250	250
Ventilador	Caudal de aire		m³/min	210	210
	Tipo / Cantidad			Helicoidal / 1	
	Potencia		kW	0,46 x 1	0,46 x 1
	Presión estática		Pa	60 Pa	
	Tipo Control			Control Inverter	
Compresor	Tipo / Cantidad			Inverter hermético scroll / 1	
	Potencia		kW	9,9	10,1
Refrigerante / Precarga				R410A / 11,5 Kg	R410A / 11,5 Kg
Distancias Frigoríficas (Máx.Vert./Total)			m (4)	50 / 1.000	50 / 1.000
Partes opcionales				Distribuidor: CMY-Y102S/L-G2, CMY-Y202-G2 Colector: CMY-Y104/108/1010-G	

NOTAS

(1) La capacidad en refrigeración indica el valor máximo bajo las siguientes condiciones: Refrigeración: Interior 27°C Ts / 19,5°C Th. Exterior 35°C Ts. Longitud tubería: 5 m. Diferencia de alturas: 0 m. (2) La capacidad en refrigeración indica el valor máximo bajo las siguientes condiciones:Refrigeración: Interior 27°C Ts / 19°C Th. Exterior 35°C Ts. Longitud tubería: 7,5 m. Diferencia de alturas: 0 m. (3) La capacidad en calefacción indica el valor máximo bajo las siguientes condiciones: Calefacción: Interior 20°C Ts. Exterior 7°C Ts / 6°C Th. Longitud tubería: 7,5 m. Diferencia de alturas: 0 m. • Alimentación trifásica: 380 - 400 - 415 V / 50 / 60 Hz. (4) 40 metros cuando la unidad exterior está por debajo de la unidad interior.

ELEMENTOS DE PROTECCIÓN

Protección de alta presión Presostato y sensor de alta 4,15 MPa, Compresor Protección sobrecalentamiento Motor Ventilador Interruptor térmico, Inverter (Compresor / Ventilador) Protección sobreintensidad / Protección sobrecalentamiento

RANGOS DE TEMPERATURAS DE TRABAJO

Refrigeración: 0° Ts - 43° Ts. Si la unidad exterior se situa por debajo de las unidades interiores. (U.Interior) 15°C Th 24°C Th, (U.Exterior) -5°C Ts 46°C Th. Calefacción: (U.Interior) 15°C Ts 27°C Ts, (U.Exterior) -20°C Th 15,5°C Th

Serie Y

PUHY-P450YJM-A

PUHY-P450YJM-A

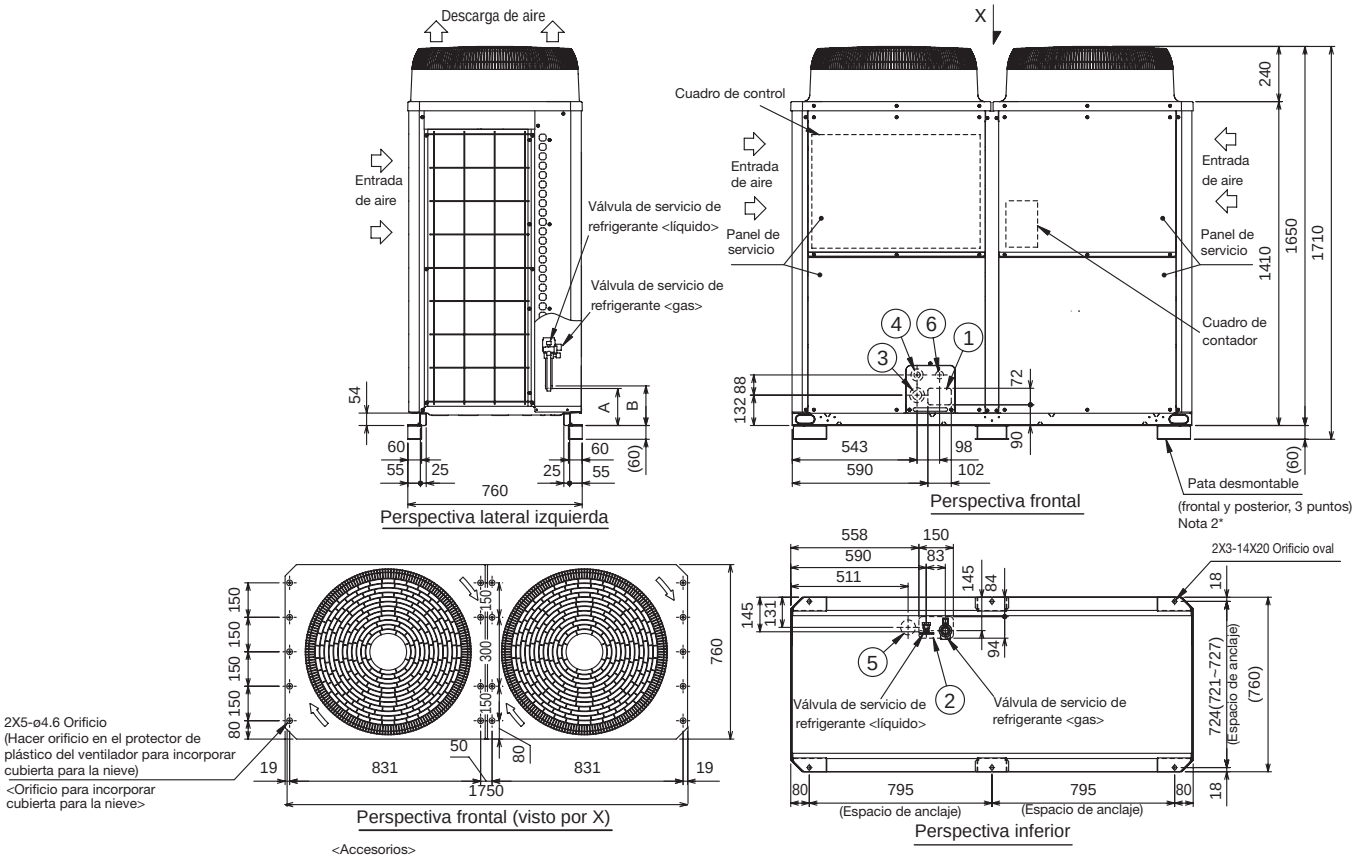

<Accesorios>
● Tubería de conexión
<Gas> •Codo(IDø28.58XODø28.58) 1ud.
<Líquido> •Tubería (IDø15.88XODø15.88) 1ud.

Note1. En la soldadura de las tuberías, envuelva la válvula de servicio de refrigerante con un paño húmedo y mantenga la temperatura de la válvula de servicio de refrigerante por debajo de 120°C.

2. La pata desmontable puede extraerse en el emplazamiento.

Especificaciones de la tubería de conexión

Modelo	Dimensiones de posición para la válvula de servicio de refrigerante		Espec. conexión para válvula de servicio refrigerante *1	
	Líquido	Gas	Líquido	Gas
	A	B		
PUHY-P450YJM	158	172	ø15.88 Brazed	ø28.58 Brazed

*1 Conexión mediante las tuberías de conexión (para las tuberías inferiores y frontales) estas son suministradas.

NO.	Uso		Especificaciones
①	Tuberías	Agujero directo frontal	102×72 Agujero expulsión
②		Agujero directo inferior	150×94 Agujero expulsión
③	Cables	Agujero directo frontal	ø65 or ø40 Agujero expulsión
④		Agujero directo frontal	ø52 or ø27 Agujero expulsión
⑤		Agujero directo inferior	ø65 Agujero expulsión
⑥	Para cables de transmisión	Agujero directo frontal	ø34 Agujero expulsión

EDIFICIO TABACALERA
Potencia _ 2.520 KW

MODELO				PUHY-P450YJM-A
Valores Nominales	Capacidad	Frío	kCal/h(1)	45.000
			kW(2)	50,0
		Calor	kCal/h(3)	48.200
			kW(3)	56,0
	Consumo eléctrico	Frío	kW	15,47
		Calor	kW	14,62
	Intensidad	Frío	A	26,1 / 24,8 / 23,9
		Calor	A	24,6 / 23,4 / 22,5
	C.O.P.	Frío		3,23
		Calor		3,83
Conexiones líneas Refrigerantes	Líquido		ø mm	15,88
	Gas		ø mm	28,58
Unidades Interiores Conectables	Capacidad total			50 ~ 130 % de la capacidad de la unidad exterior
	Modelos / Cantidad			P15 ~ P250 / 1 ~ 39
Acabado exterior				Chapa de acero galvanizada y pintada MUNSELL 5Y 8 / 1
Nivel sonoro			dB(A)	62
Dimensiones (ancho / fondo / alto)				1.750 / 760 / 1.710
(Alto sin soportes)			mm	1.650
Peso neto			Kg	290
Ventilador	Caudal de aire		m³/min	370
	Tipo / Cantidad			Helicoidal / 2
	Potencia		kW	0,46 x 2
	Presión estática		Pa	60 Pa
	Tipo Control			Control Inverter
Compresor	Tipo / Cantidad			Inverter hermético scroll / 1
	Potencia de salida		kW	11,6
Refrigerante / Precarga				R410A / 11,8 Kg
Distancias Frigoríficas (Máx.Vert./Total)			m (4)	50 / 1.000
Partes opcionales				Distribuidor: CMY-Y102S/L-G2, CMY-Y202-G2 Colector: CMY-Y104/108/1010-G

NOTAS

(1) La capacidad en refrigeración indica el valor máximo bajo las siguientes condiciones: Refrigeración: Interior 27°C Ts / 19,5°C Th. Exterior 35°C Ts. Longitud tubería: 5 m. Diferencia de alturas: 0 m. (2) La capacidad en refrigeración indica el valor máximo bajo las siguientes condiciones:Refrigeración: Interior 27°C Ts / 19°C Th. Exterior 35°C Ts. Longitud tubería: 7,5 m. Diferencia de alturas: 0 m. (3) La capacidad en calefacción indica el valor máximo bajo las siguientes condiciones: Calefacción: Interior 20°C Ts. Exterior 7°C Ts / 6°C Th. Longitud tubería: 7,5 m. Diferencia de alturas: 0 m. • Alimentación trifásica: 380 - 400 - 415 V / 50 / 60 Hz. (4) 40 metros cuando la unidad exterior está por debajo de la unidad interior.

ELEMENTOS DE PROTECCIÓN

Protección de alta presión Presostato y sensor de alta 4,15 MPa, Compresor Protección sobrecalentamiento Motor Ventilador Interruptor térmico, Inverter (Compresor / Ventilador) Protección sobreintensidad / Protección sobrecalentamiento

RANGOS DE TEMPERATURAS DE TRABAJO

Refrigeración: 0° Ts - 43° Ts. Si la unidad exterior se situa por debajo de las unidades interiores. (U.Interior) 15°C Th 24°C Th, (U.Exterior) -5°C Ts 46°C Th. Calefacción: (U.Interior) 15°C Ts 27°C Ts, (U.Exterior) -20°C Th 15,5°C Th

Serie Y

PUHY-P500,550,600YSJM-A

PUHY-P500,550,600YSJM-A

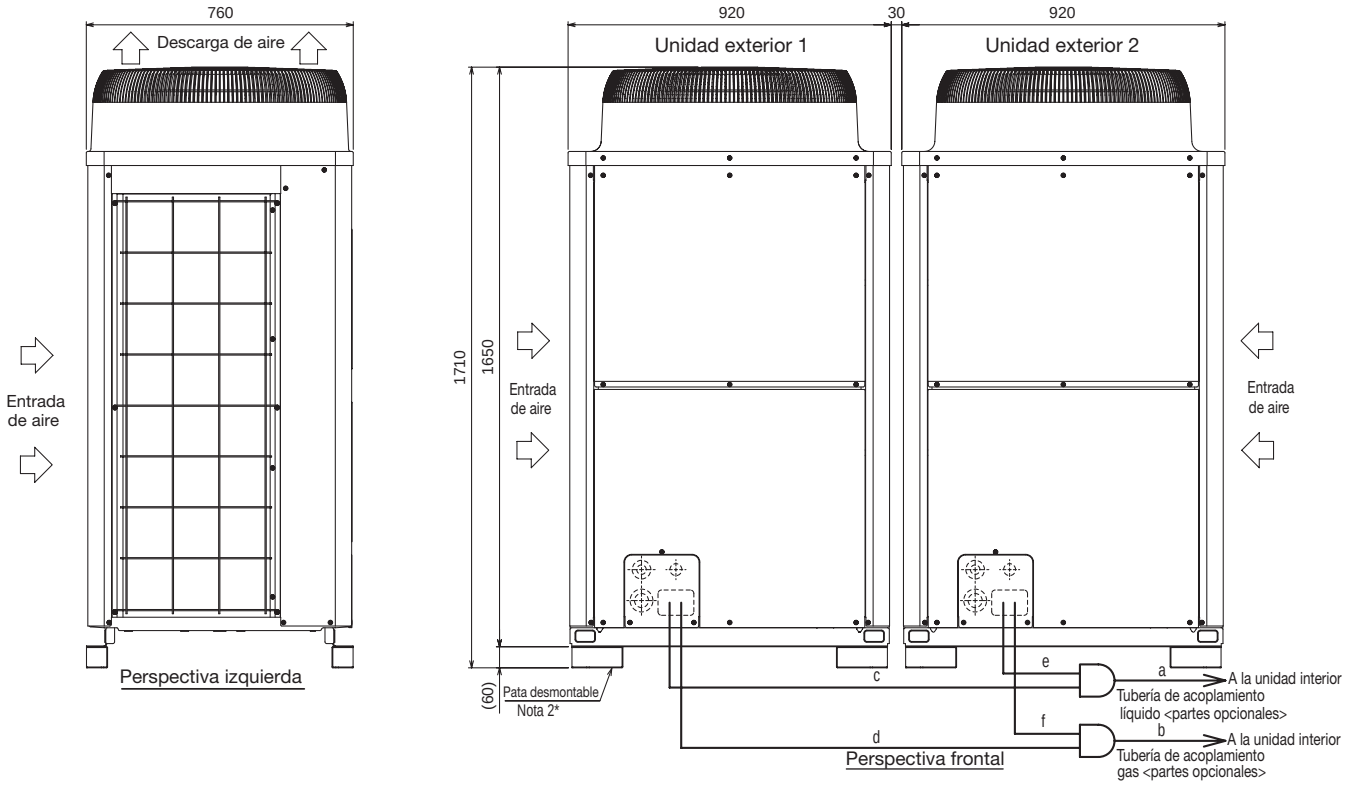

Tamaño de conexión de las tuberías de acoplamiento

Nombre de unidad de set			PUHY-P500YSJM-A(-BS)	PUHY-P550YSJM-A(-BS)	PUHY-P600YSJM-A1(-BS)
Nombre unidad componente	Unidad exterior 1		PUHY-P250YJM-A(-BS)	PUHY-P300YJM-A(-BS)	PUHY-P300YJM-A(-BS)
	Unidad exterior 2		PUHY-P250YJM-A(-BS)	PUHY-P250YJM-A(-BS)	PUHY-P300YJM-A(-BS)
Kit acoplamiento exterior (partes op.)			CMY-Y100VBK2		
Unidad interior	Líquido	a	ø15.88		
Tubería de acoplamiento		b	ø28.58		

	Modelo de unidad	Líquido	Gas
		c ó e	d ó f
Tubería de acoplamiento ~ Unidad exterior	P250	ø9.52	ø22.2
	P300	ø12.7	ø22.2

Nota 1.Conecte las tuberías tal como se indica en la figura anterior. Consulte la tabla superior en cuanto al tamaño de tubería.
2.La pata desmontable puede extraerse en el emplazamiento.
3.La tubería de acoplamiento (Alta presión) no debe presentar una inclinación superior a 15 grados respecto el suelo. Asegúrese de consultar los detalles de instalación de la tubería de conexión en el Manual de Instalación.
4.La sección de tubería anterior a la tubería de conexión (secciones “a” y “b” en la figura) debe tener como mínimo 500mm de sección recta (*incluyendo la tubería recta suministrada con la tubería de conexión).
5.Utilice solamente la tubería de conexión de Mitsubishi Electric (accesorio).

EDIFICIO PABELLÓN ONCE ISLA DE LA CARTUJA

Potencia _ 102 KW

MODELO				PUHY-P500YSJM-A	PUHY-P550YSJM-A	PUHY-P600YSJM-A
MODELO						
Valores Nominales	Capacidad	Frío	kCal/h(1)	50.000	55.000	60.000
			kW(2)	56,0	63,0	69,0
		Calor	kCal/h(3)	54.200	59.300	65.800
			kW(3)	63,0	69,0	76,5
	Consumo eléctrico	Frío	kW	15,38	17,16	19,00
		Calor	kW	15,03	16,87	19,26
	Intensidad	Frío	A	25,9 / 24,6 / 23,7	28,9 / 27,5 / 26,5	32,0 / 30,4 / 29,3
		Calor	A	25,3 / 24,1 / 23,2	28,4 / 27,0 / 26,0	32,5 / 30,8 / 29,7
	C.O.P.	Frío		3,64	3,67	3,63
		Calor		4,19	4,09	3,97
Conexiones líneas Refrigerantes	Líquido		ø mm	15,88	15,88	15,88
	Gas		ø mm	28,58	28,58	28,58
Unidades Interiores Conectables	Capacidad total			50 ~ 130 % de la capacidad de la unidad exterior		
	Modelos / Cantidad			P15 ~ P250 / 1 ~ 43	P15 ~ P250 / 1 ~ 47	P15 ~ P250 / 1 ~ 50
Acabado exterior				Chapa de acero galvanizada y pintada MUNSELL 5Y 8 / 1		
Nivel sonoro			dB(A)	61	61,5	62

Composición set			PUHY-P250YJM-A	PUHY-P250YJM-A	PUHY-P250YJM-A	PUHY-P300YJM-A	PUHY-P300YJM-A	PUHY-P300YJM-A
Dimensiones (ancho / fondo / alto)			920 / 760 / 1.710	920 / 760 / 1.710	920 / 760 / 1.710	920 / 760 / 1.710	920 / 760 / 1.710	920 / 760 / 1.710
(Alto sin soportes)		mm	1.650	1.650	1.650	1.650	1.650	1.650
Peso		Kg	200	200	200	215	215	215
Ventilador	Caudal de aire	m³/min	170	170	170	170	170	170
	Tipo / Cantidad		Helicoidal / 1					
	Potencia	kW	0,46 x 1	0,46 x 1	0,46 x 1	0,46 x 1	0,46 x 1	0,46 x 1
	Presión estática	Pa	60 Pa					
	Tipo Control		Control Inverter					
Compresor	Tipo / Cantidad		Inverter hermético scroll / 1					
	Potencia de salida	kW	6,8	6,8	6,8	7,7	7,7	7,7
Refrigerante / Precarga			R410A / 8,0 Kg	R410A / 8,0 Kg	R410A / 8,0 Kg	R410A / 8,0 Kg	R410A / 8,0 Kg	R410A / 8,0 Kg
Kit de conexión exteriores			CMY-Y100VBK2					
Distancias Frigoríficas (Máx.Vert./Total)		m(4)	50 / 1.000	50 / 1.000	50 / 1.000	50 / 1.000	50 / 1.000	50 / 1.000
Partes opcionales			Distribuidor: CMY-Y102S/L-G2, CMY-Y202-G2 Colector: CMY-Y104/108/1010-G			Distribuidor: CMY-Y102S/L-G2, CMY-Y202/302-G2 Colector: CMY-Y104/108/1010-G		

NOTAS

(1) La capacidad en refrigeración indica el valor máximo bajo las siguientes condiciones: Refrigeración: Interior 27°C Ts / 19,5°C Th. Exterior 35°C Ts. Longitud tubería: 5 m. Diferencia de alturas: 0 m. (2) La capacidad en refrigeración indica el valor máximo bajo las siguientes condiciones: Refrigeración: Interior 27°C Ts / 19°C Th. Exterior 35°C Ts. Longitud tubería: 7,5 m. Diferencia de alturas: 0 m. (3) La capacidad en calefacción indica el valor máximo bajo las siguientes condiciones: Calefacción: Interior 20°C Ts. Exterior 7°C Ts / 6°C Th. Longitud tubería: 7,5 m. Diferencia de alturas: 0 m..• Alimentación trifásica: 380 - 400 - 415 V / 50 / 60 Hz.. (4) 40 metros cuando la unidad exterior está por debajo de la unidad interior.

ELEMENTOS DE PROTECCIÓN

Protección de alta presión Presostato y sensor de alta 4,15 MPa, Compresor Protección sobrecalentamiento Motor Ventilador Interruptor térmico, Inverter (Compresor / Ventilador) Protección sobreintensidad / Protección sobrecalentamiento

RANGOS DE TEMPERATURAS DE TRABAJO

Refrigeración: 0° Ts - 43° Ts. Si la unidad exterior se situa por debajo de las unidades interiores. (U.Interior) 15°C Th 24°C Th, (U.Exterior) -5°C Ts 46°C Th. Calefacción: (U.Interior) 15°C Ts 27°C Ts, (U.Exterior) -20°C Th 15,5°C Th

Serie Y

PUHY-P650,700YSJM-A

PUHY-P650,700YSJM-A

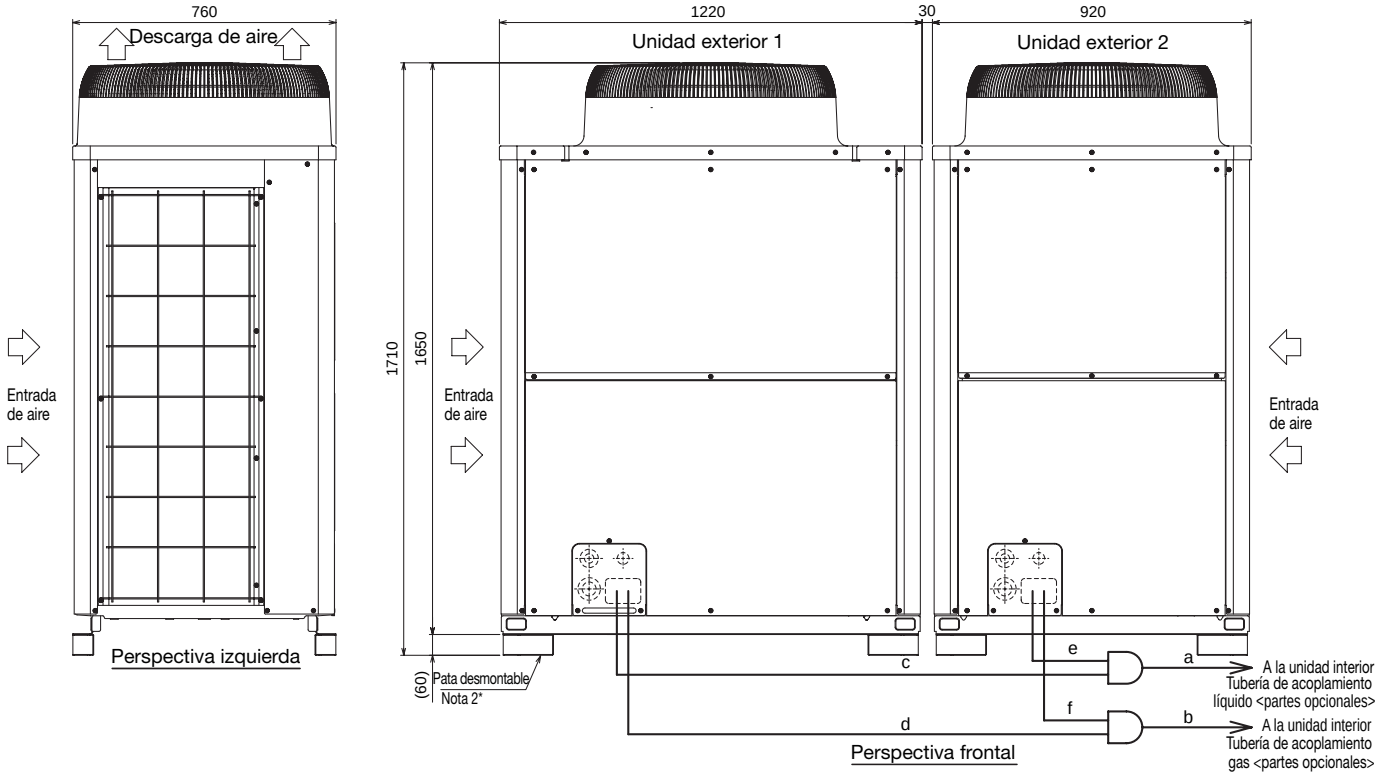

Tamaño de conexión de las tuberías de acoplamiento

Nombre de unidad de set			PUHY-P650YSJM-A(-BS)	PUHY-P700YSJM-A1(-BS)
Nombre unidad componente	Unidad exterior 1		PUHY-P350YJM-A(-BS)	PUHY-P400YJM-A(-BS)
	Unidad exterior 2		PUHY-P300YJM-A(-BS)	PUHY-P300YJM-A(-BS)
Kit acoplamiento exterior (partes op.)			CMY-Y100VBK2	CMY-Y200VBK2
Unidad interior~ Tubería de acoplamiento	Líquido	a	ø15.88	ø19.05
	Gas	b	ø28.58	ø34.93

	Modelo de unidad	Líquido c ó e	Gas d ó f
Tubería de acoplamiento ~ Unidad exterior	P300	ø12.7	ø22.2
	P350	ø12.7	ø28.58
	P400	ø15.88	ø28.58

Nota 1.Conecte las tuberías tal como se indica en la figura anterior. Consulte la tabla superior en cuanto al tamaño de tubería.
2.La pata desmontable puede extraerse en el emplazamiento.
3.La tubería de acoplamiento (Alta presión) no debe presentar una inclinación superior a 15 grados respecto el suelo. Asegúrese de consultar los detalles de instalación de la tubería de conexión en el Manual de Instalación.
4.La sección de tubería anterior a la tubería de conexión (secciones “a” y “b” en la figura) debe tener como mínimo 500mm de sección recta (*incluyendo la tubería recta suministrada con la tubería de conexión).
5.Utilice solamente la tubería de conexión de Mitsubishi Electric (accesorio).

FERIA DE ALICANTE
Potencia _ 598 KW

MODELO				PUHY-P650YSJM-A	PUHY-P700YSJM-A
Valores Nominales	Capacidad	Frío	kCal/h(1)	65.000	70.000
			kW(2)	73,0	80,0
		Calor	kCal/h(3)	70.100	75.700
			kW(3)	81,5	88,0
	Consumo eléctrico	Frío	kW	20,39	23,05
		Calor	kW	20,47	23,09
	Intensidad	Frío	A	34,4 / 32,7 / 31,5	38,9 / 36,9 / 35,6
		Calor	A	34,5 / 32,8 / 31,6	38,9 / 37,0 / 35,6
	C.O.P.	Frío		3,58	3,47
		Calor		3,98	3,81
Conexiones líneas Refrigerantes	Líquido		ø mm	15,88	19,05
	Gas		ø mm	28,58	34,93
Unidades Interiores Conectables	Capacidad total			50 ~ 130 % de la capacidad de la unidad exterior	
	Modelos / Cantidad			P15 ~ P250 / 1 ~ 50	P15 ~ P250 / 1 ~ 50
Acabado exterior				Chapa de acero galvanizada y pintada MUNSELL 5Y 8 / 1	
Nivel sonoro			dB(A)	62,5	63

Composición set			PUHY-P300YJM-A	PUHY-P350YJM-A	PUHY-P300YJM-A	PUHY-P400YJM-A
Dimensiones (ancho / fondo / alto)			920 / 760 / 1.710	1.220/ 760 / 1.710	920 / 760 / 1.710	1.220/ 760 / 1.710
(Alto sin soportes)		mm	1.650	1.650	1.650	1.650
Peso		Kg	215	250	215	250
Ventilador	Caudal de aire	m³/min	170	210	170	210
	Tipo / Cantidad		Helicoidal / 1			
	Potencia	kW	0,46 x 1	0,46 x 1	0,46 x 1	0,46 x 1
	Presión estática	Pa	60 Pa			
	Tipo Control		Control Inverter			
Compresor	Tipo / Cantidad		Inverter hermético scroll / 1			
	Potencia de salida	kW	7,7	9,9	7,7	10,1
Refrigerante / Precarga			R410A / 8,0 Kg	R410A / 11,5 Kg	R410A / 8,0 Kg	R410A / 11,5 Kg
Kit de conexión exteriores			CMY - Y100VBK2		CMY - Y200VBK2	
Distancias Frigoríficas (Máx.Vert./Total)		m(4)	50 / 1.000	50 / 1.000	50 / 1.000	50 / 1.000
Partes opcionales			Distribuidor: CMY-Y102S/L-G2, CMY-Y202/302-G2 Colector: CMY-Y104/108/1010-G			

NOTAS

(1) La capacidad en refrigeración indica el valor máximo bajo las siguientes condiciones: Refrigeración: Interior 27°C Ts / 19,5°C Th. Exterior 35°C Ts. Longitud tubería: 5 m. Diferencia de alturas: 0 m. (2) La capacidad en refrigeración indica el valor máximo bajo las siguientes condiciones: Refrigeración: Interior 27°C Ts / 19°C Th. Exterior 35°C Ts. Longitud tubería: 7,5 m. Diferencia de alturas: 0 m. (3) La capacidad en calefacción indica el valor máximo bajo las siguientes condiciones: Calefacción: Interior 20°C Ts. Exterior 7°C Ts / 6°C Th. Longitud tubería: 7,5 m. Diferencia de alturas: 0 m. • Alimentación trifásica: 380 - 400 - 415 V / 50 / 60 Hz. (4) 40 metros cuando la unidad exterior está por debajo de la unidad interior.

ELEMENTOS DE PROTECCIÓN

Protección de alta presión Presostato y sensor de alta 4,15 MPa, Compresor Protección sobrecalentamiento Motor Ventilador Interruptor térmico, Inverter (Compresor / Ventilador) Protección sobreintensidad / Protección sobrecalentamiento

RANGOS DE TEMPERATURAS DE TRABAJO

Refrigeración: 0° Ts - 43° Ts. Si la unidad exterior se situa por debajo de las unidades interiores. (U.Interior) 15°C Th 24°C Th, (U.Exterior) -5°C Ts 46°C Th. Calefacción: (U.Interior) 15°C Ts 27°C Ts, (U.Exterior) -20°C Th 15,5°C Th

Serie Y

PUHY-P750,800YSJM-A

PUHY-P700,750,800YSJM-A

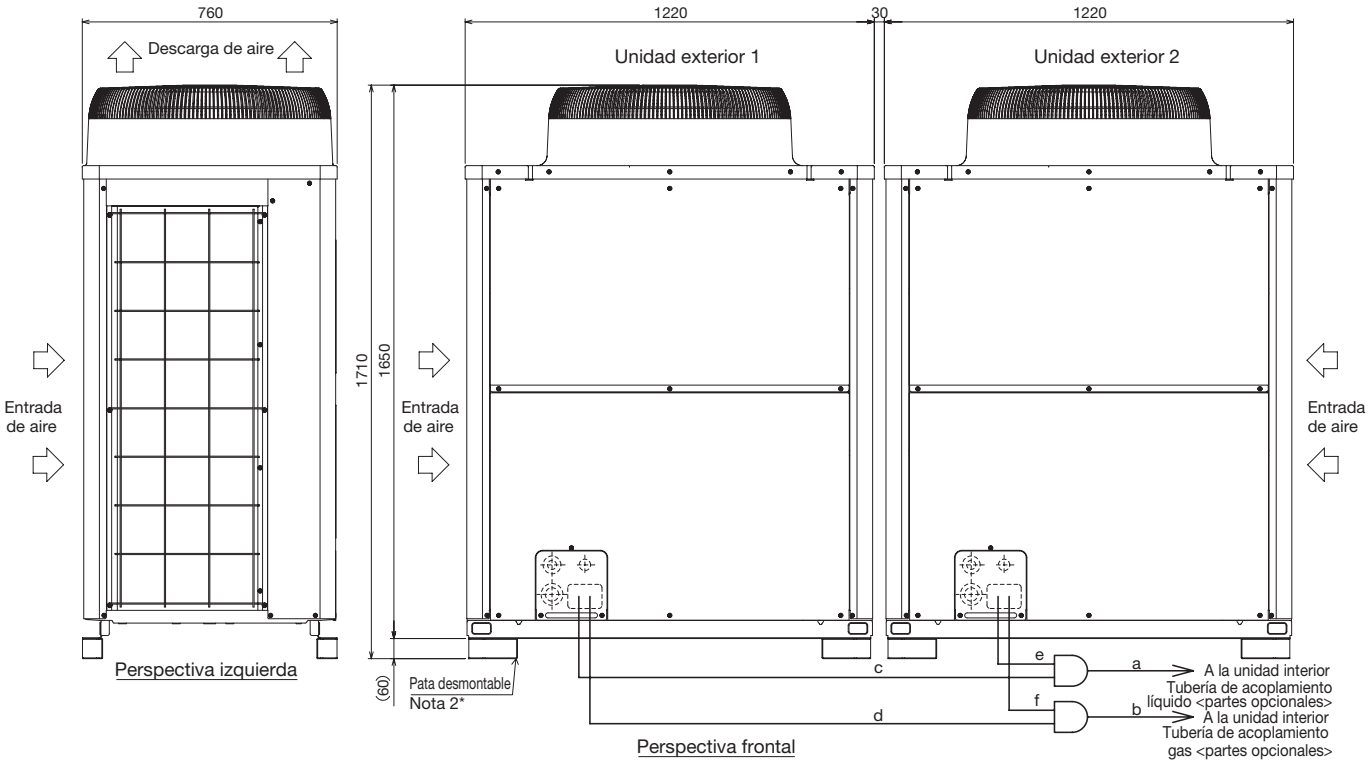

Tamaño de conexión de las tuberías de acoplamiento

Nombre de unidad de set			PUHY-P750YSJM-A(-BS)	PUHY-P800YSJM-A1(-BS)
Nombre unidad componente	Unidad exterior 1		PUHY-P400YJM-A(-BS)	PUHY-P400YJM-A(-BS)
	Unidad exterior 2		PUHY-P350YJM-A(-BS)	PUHY-P400YJM-A(-BS)
Kit acoplamiento exterior (partes op.)			CMY-Y200VBK2	
Tubería de acoplamiento ~ Unidad interior	Liquido	a	ø19.05	
	Gas	b	ø34.93	

	Modelo de unidad	Líquido	Gas
		c or e	d or f
Tubería de acoplamiento Unidad exterior	P350	ø12.7	ø28.58
	P400	ø15.88	ø28.58

Nota 1.Conecte las tuberías tal como se indica en la figura anterior. Consulte la tabla superior en cuanto al tamaño de tubería.
2.La pata desmontable puede extraerse en el emplazamiento.
3.La tubería de acoplamiento (Alta presión) no debe presentar una inclinación superior a 15 grados respecto el suelo. Asegúrese de consultar los detalles de instalación de la tubería de conexión en el Manual de Instalación.
4.La sección de tubería anterior a la tubería de conexión (secciones “a” y “b” en la figura) debe tener como mínimo 500mm de sección recta (*incluyendo la tubería recta suministrada con la tubería de conexión).
5.Utilice solamente la tubería de conexión de Mitsubishi Electric (accesorio).

ESTUDIO LAMELA MADRID
Potencia _ 401 KW

MODELO				PUHY-P750YSJM-A	PUHY-P800YSJM-A
Valores Nominales	Capacidad	Frío	kCal/h(1)	75.000	80.000
			kW(2)	85,0	90,0
		Calor	kCal/h(3)	81.700	86.000
			kW(3)	95,0	100,0
	Consumo eléctrico	Frío	kW	24,70	26,86
		Calor	kW	24,67	27,02
	Intensidad	Frío	A	41.6 / 39,6 / 38,1	45,3 / 43,0 / 41,5
		Calor	A	41,6 / 39,5 / 38,1	45,6 / 43,3 / 41,7
	C.O.P.	Frío		3,44	3,35
		Calor		3,85	3,70
Conexiones líneas Refrigerantes	Líquido		ø mm	19,05	19,05
	Gas		ø mm	34,93	34,93
Unidades Interiores Conectables	Capacidad total			50 ~ 130 % de la capacidad de la unidad exterior	
	Modelos / Cantidad			P15 ~ P250 / 1 ~ 50	P15 ~ P250 / 1 ~ 50
Acabado exterior				Chapa de acero galvanizada y pintada MUNSELL 5Y 8 / 1	
Nivel sonoro			dB(A)	63,5	64

Composición set			PUHY-P350YJM-A	PUHY-P400YJM-A	PUHY-P400YJM-A	PUHY-P400YJM-A
Dimensiones (ancho / fondo / alto)			1.220 / 760 / 1.710	1.220/ 760 / 1.710	1.220 / 760 / 1.710	1.220/ 760 / 1.710
(Alto sin soportes)		mm	1.650	1.650	1.650	1.650
Peso		Kg	250	250	250	250
Ventilador	Caudal de aire	m³/min	210	210	210	210
	Tipo / Cantidad		Helicoidal / 1			
	Potencia	kW	0,46 x 1	0,46 x 1	0,46 x 1	0,46 x 1
	Presión estática	Pa	60 Pa			
	Tipo Control		Control Inverter			
Compresor	Tipo / Cantidad		Inverter hermético scroll / 1			
	Potencia de salida	kW	9,9	10,1	10,1	10,1
Refrigerante / Precarga			R410A / 11,5 Kg	R410A / 11,5 Kg	R410A / 11,5 Kg	R410A / 11,5 Kg
Kit de conexión exteriores			CMY-Y200VBK2			
Distancias Frigoríficas (Máx.Vert./Total)		m(4)	50 / 1.000	50 / 1.000	50 / 1.000	50 / 1.000
Partes opcionales			Distribuidor: CMY-Y102S/L-G2, CMY-Y202/302-G2 Colector: CMY-Y104/108/1010-G			

NOTAS

(1) La capacidad en refrigeración indica el valor máximo bajo las siguientes condiciones: Refrigeración: Interior 27°C Ts / 19,5°C Th. Exterior 35°C Ts. Longitud tubería: 5 m. Diferencia de alturas: 0 m. (2) La capacidad en refrigeración indica el valor máximo bajo las siguientes condiciones: Refrigeración: Interior 27°C Ts / 19°C Th. Exterior 35°C Ts. Longitud tubería: 7,5 m. Diferencia de alturas: 0 m. (3) La capacidad en calefacción indica el valor máximo bajo las siguientes condiciones: Calefacción: Interior 20°C Ts. Exterior 7°C Ts / 6°C Th. Longitud tubería: 7,5 m. Diferencia de alturas: 0 m. • Alimentación trifásica: 380 - 400 - 415 V / 50 / 60 Hz. (4) 40 metros cuando la unidad exterior está por debajo de la unidad interior.

ELEMENTOS DE PROTECCIÓN

Protección de alta presión Presostato y sensor de alta 4,15 MPa, Compresor Protección sobrecalentamiento Motor Ventilador Interruptor térmico, Inverter (Compresor / Ventilador) Protección sobreintensidad / Protección sobrecalentamiento

RANGOS DE TEMPERATURAS DE TRABAJO

Refrigeración: 0° Ts - 43° Ts. Si la unidad exterior se situa por debajo de las unidades interiores. (U.Interior) 15°C Th 24°C Th, (U.Exterior) -5°C Ts 46°C Th. Calefacción: (U.Interior) 15°C Ts 27°C Ts, (U.Exterior) -20°C Th 15,5°C Th

Serie Y

PUHY-P850YSJM-A

PUHY-P850YSJM-A

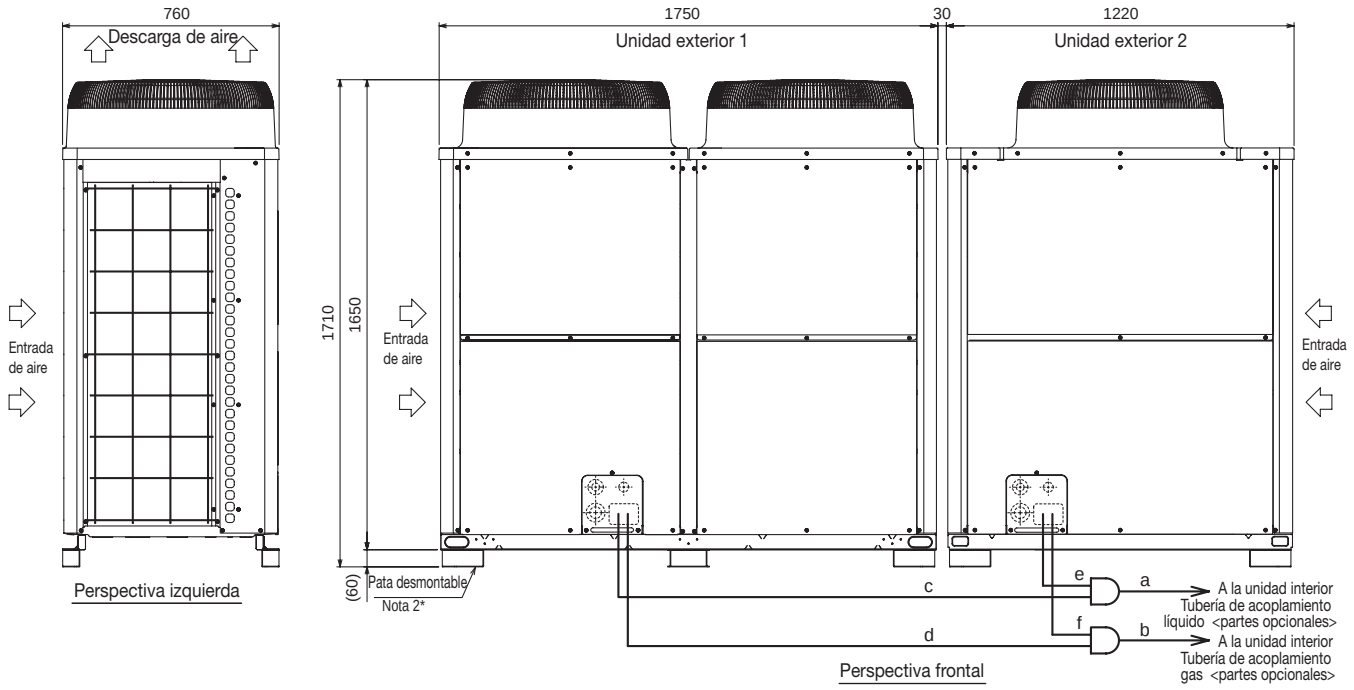

Tamaño de conexión de las tuberías de acoplamiento

Nombre de unidad de set			PUHY-P850YSJM-A(-BS)
Nombre unidad componente	Unidad exterior 1		PUHY-P450YJM-A(-BS)
	Unidad exterior 2		PUHY-P400YJM-A(-BS)
Kit acoplamiento exterior (partes op.)			CMY-Y200VBK2
Unidad interior Tubería de acoplamiento	Líquido	a	ø19.05
	Gas	b	ø41.28

	Modelo de unidad	Líquido	Gas
		c or e	d ó f
Tubería de acoplamiento Unidad exterior	P400	ø15.88	ø28.58
	P450	ø15.88	ø28.58

Nota 1.Conecte las tuberías tal como se indica en la figura anterior. Consulte la tabla superior en cuanto al tamaño de tubería.
2.La pata desmontable puede extraerse en el emplazamiento.
3.La tubería de acoplamiento (Alta presión) no debe presentar una inclinación superior a 15 grados respecto el suelo.
Asegúrese de consultar los detalles de instalación de la tubería de conexión en el Manual de Instalación.
4.La sección de tubería anterior a la tubería de conexión (secciones “a” y “b” en la figura) debe tener como mínimo 500mm de sección recta (*incluyendo la tubería recta suministrada con la tubería de conexión).
5.Utilice solamente la tubería de conexión de Mitsubishi Electric (accesorio).

FUNDACIÓ BLANQUERNA
E.U D' INFERMERIA I FISIOTERÀPIA
Potencia _ 786 KW

MODELO				PUHY-P850YSJM-A
Valores Nominales	Capacidad	Frío	kCal/h(1)	85.000
			kW(2)	96,0
		Calor	kCal/h(3)	92.900
			kW(3)	108,0
	Consumo eléctrico	Frío	kW	29,62
		Calor	kW	28,42
	Intensidad	Frío	A	50,0 / 47,5 / 45,7
		Calor	A	47,9 / 45,5 / 43,9
	C.O.P.	Frío		3,24
		Calor		3,80
Conexiones líneas Refrigerantes	Líquido		ø mm	19,05
	Gas		ø mm	41,28
Unidades Interiores Conectables	Capacidad total			50 ~ 130 % de la capacidad de la unidad exterior
	Modelos / Cantidad			P15 ~ P250 / 1 ~ 50
Acabado exterior				Chapa de acero galvanizada y pintada MUNSELL 5Y 8 / 1
Nivel sonoro			dB(A)	64,5

Composición set			PUHY-P400YJM-A	PUHY-P450YJM-A
Dimensiones (ancho / fondo / alto)			1.220 / 760 / 1.710	1.750 / 760 / 1.710
(Alto sin soportes)		mm	1.650	1.650
Peso		Kg	250	290
Ventilador	Caudal de aire	m³/min	210	370
	Tipo / Cantidad		Helicoidal / 1	Helicoidal / 2
	Potencia	kW	0,46 x 1	0,46 x 2
	Presión estática	Pa	60 Pa	
	Tipo Control		Control Inverter	
Compresor	Tipo		Inverter hermético scroll / 1	
	Potencia de salida	kW	10,1	11,6
Refrigerante / Precarga			R410A / 11,5 Kg	R410A / 11,8 Kg
Kit de conexión exteriores			CMY-Y200VBK2	
Distancias Frigoríficas (Máx.Vert./Total)		m(4)	50 / 1.000	50 / 1.000
Partes opcionales			Distribuidor: CMY-Y102S/L-G2, CMY-Y202/302-G2 Colector: CMY-Y104/108/1010-G	

NOTAS

(1) La capacidad en refrigeración indica el valor máximo bajo las siguientes condiciones: Refrigeración: Interior 27°C Ts / 19,5°C Th. Exterior 35°C Ts. Longitud tubería: 5 m. Diferencia de alturas: 0 m. (2) La capacidad en refrigeración indica el valor máximo bajo las siguientes condiciones: Refrigeración: Interior 27°C Ts / 19°C Th. Exterior 35°C Ts. Longitud tubería: 7,5 m. Diferencia de alturas: 0 m. (3) La capacidad en calefacción indica el valor máximo bajo las siguientes condiciones: Calefacción: Interior 20°C Ts. Exterior 7°C Ts / 6°C Th. Longitud tubería: 7,5 m. Diferencia de alturas: 0 m. • Alimentación trifásica: 380 - 400 - 415 V / 50 / 60 Hz. (4) 40 metros cuando la unidad exterior está por debajo de la unidad interior.

ELEMENTOS DE PROTECCIÓN

Protección de alta presión Presostato y sensor de alta 4,15 MPa, Compresor Protección sobrecalentamiento Motor Ventilador Interruptor térmico, Inverter (Compresor / Ventilador) Protección sobreintensidad / Protección sobrecalentamiento

RANGOS DE TEMPERATURAS DE TRABAJO

Refrigeración: 0° Ts - 43° Ts. Si la unidad exterior se situa por debajo de las unidades interiores. (U.Interior) 15°C Th 24°C Th, (U.Exterior) -5°C Ts 46°C Th. Calefacción: (U.Interior) 15°C Ts 27°C Ts, (U.Exterior) -20°C Th 15,5°C Th

Serie Y

PUHY-P900YSJM-A

PUHY-P900YSJM-A

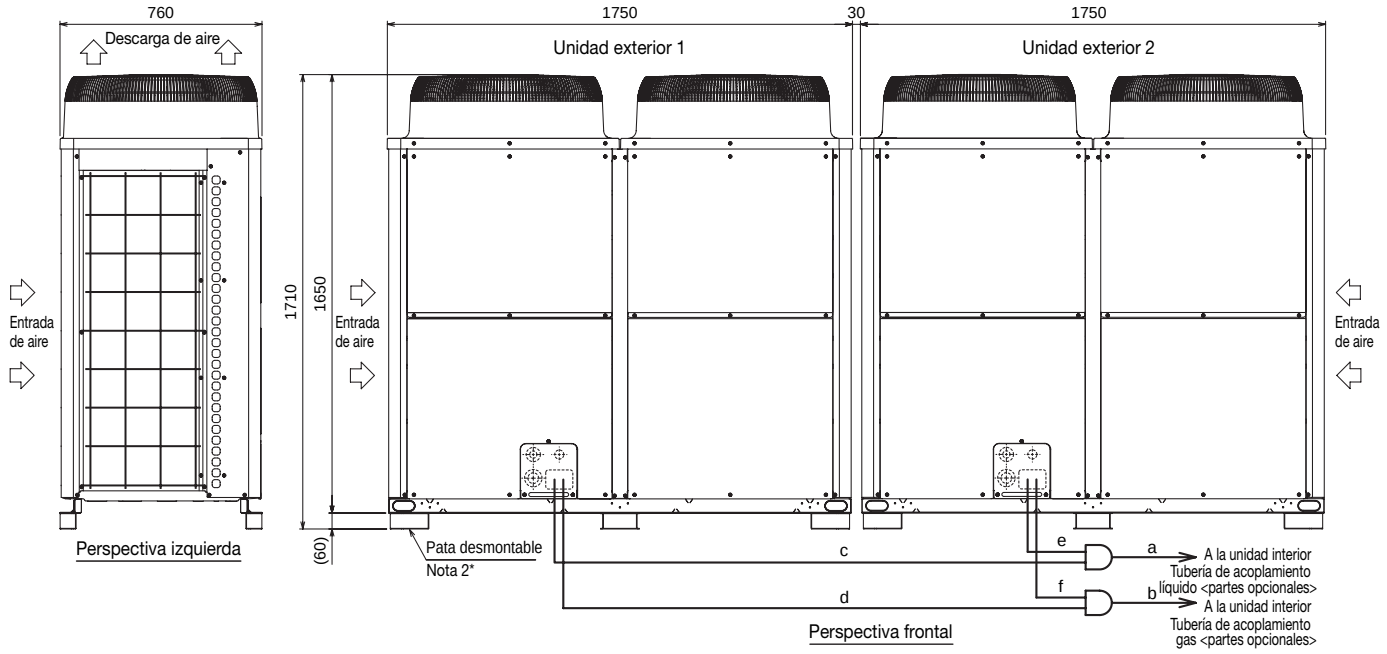

Tamaño de conexión de las tuberías de acoplamiento

Nombre de unidad de set			PUHY-P900YSJM-A(-BS)
Nombre unidad componente	Unidad exterior 1		PUHY-P450YJM-A(-BS)
	Unidad exterior 2		PUHY-P450YJM-A(-BS)
Kit acoplamiento exterior (partes op.)			CMY-Y200VBK2
Unidad interior ~ Tubería de acoplamiento	Líquido	a	ø19.05
	Gas	b	ø41.28

	Modelo de unidad	Líquido	Gas
		c ó e	d ó f
Tubería de acoplamiento ~ Unidad exterior	P450	ø15.88	ø28.58

Nota 1.Conecte las tuberías tal como se indica en la figura anterior. Consulte la tabla superior en cuanto al tamaño de tubería.
2.La pata desmontable puede extraerse en el emplazamiento.
3.La tubería de acoplamiento (Alta presión) no debe presentar una inclinación superior a 15 grados respecto el suelo.
Asegúrese de consultar los detalles de instalación de la tubería de conexión en el Manual de Instalación.
4.La sección de tubería anterior a la tubería de conexión (secciones “a” y “b” en la figura) debe tener como mínimo 500mm de sección recta (*incluyendo la tubería recta suministrada con la tubería de conexión).
5.Utilice solamente la tubería de conexión de Mitsubishi Electric (accesorio).

FUNDACIÓN AZTI
Potencia _ 432 KW

MODELO				PUHY-P900YSJM-A
Valores Nominales	Capacidad	Frío	kCal/h(1)	90.000
			kW(2)	101,0
		Calor	kCal/h(3)	97.200
			kW(3)	113,0
	Consumo eléctrico	Frío	kW	32,06
		Calor	kW	30,05
	Intensidad	Frío	A	54,1 / 51,4 / 49,5
		Calor	A	50,7 / 48,1 / 46,4
	C.O.P.	Frío		3,15
		Calor		3,76
Conexiones líneas Refrigerantes	Líquido		ø mm	19,05
	Gas		ø mm	41,28
Unidades Interiores Conectables	Capacidad total			50 ~ 130 % de la capacidad de la unidad exterior
	Modelos / Cantidad			P15 ~ P250 / 1 ~ 50
Acabado exterior				Chapa de acero galvanizada y pintada MUNSELL 5Y 8 / 1
Nivel sonoro			dB(A)	65

Composición set				PUHY-P450YJM-A	PUHY-P450YJM-A
Dimensiones (ancho / fondo / alto)				1.750 / 760 / 1.710	1.750 / 760 / 1.710
(Alto sin soportes)			mm	1.650	1.650
Peso			Kg	290	290
Ventilador	Caudal de aire		m³/min	370	370
	Tipo / Cantidad			Helicoidal / 2	
	Potencia		kW	0,46 x 2	0,46 x 2
	Presión estática		Pa	60 Pa	
	Tipo Control			Control Inverter	
Compresor	Tipo			Inverter hermético scroll / 1	
	Potencia de salida		kW	11,6	11,6
Refrigerante / Precarga				R410A / 11,8 Kg	R410A / 11,8 Kg
Kit de conexión exteriores				CMY-Y200VBK2 (incluida)	
Distancias Frigoríficas (Máx.Vert./Total)			m(4)	50 / 1.000	50 / 1.000
Partes opcionales				Distribuidor: CMY-Y102S/L-G2, CMY-Y202/302-G2 Colector: CMY-Y104/108/1010-G	

NOTAS

(1) La capacidad en refrigeración indica el valor máximo bajo las siguientes condiciones: Refrigeración: Interior 27°C Ts / 19,5°C Th. Exterior 35°C Ts. Longitud tubería: 5 m. Diferencia de alturas: 0 m. (2) La capacidad en refrigeración indica el valor máximo bajo las siguientes condiciones: Refrigeración: Interior 27°C Ts / 19°C Th. Exterior 35°C Ts. Longitud tubería: 7,5 m. Diferencia de alturas: 0 m. (3) La capacidad en calefacción indica el valor máximo bajo las siguientes condiciones: Calefacción: Interior 20°C Ts. Exterior 7°C Ts / 6°C Th. Longitud tubería: 7,5 m. Diferencia de alturas: 0 m. • Alimentación trifásica: 380 - 400 - 415 V / 50 / 60 Hz. (4) 40 metros cuando la unidad exterior está por debajo de la unidad interior.

ELEMENTOS DE PROTECCIÓN

Protección de alta presión Presostato y sensor de alta 4,15 MPa, Compresor Protección sobrecalentamiento Motor Ventilador Interruptor térmico, Inverter (Compresor / Ventilador) Protección sobreintensidad / Protección sobrecalentamiento

RANGOS DE TEMPERATURAS DE TRABAJO

Refrigeración: 0° Ts - 43° Ts. Si la unidad exterior se situa por debajo de las unidades interiores. (U.Interior) 15°C Th 24°C Th, (U.Exterior) -5°C Ts 46°C Th. Calefacción: (U.Interior) 15°C Ts 27°C Ts, (U.Exterior) -20°C Th 15,5°C Th

Serie Y

PUHY-P950,1000YSJM-A

PUHY-P950,1000YSJM-A

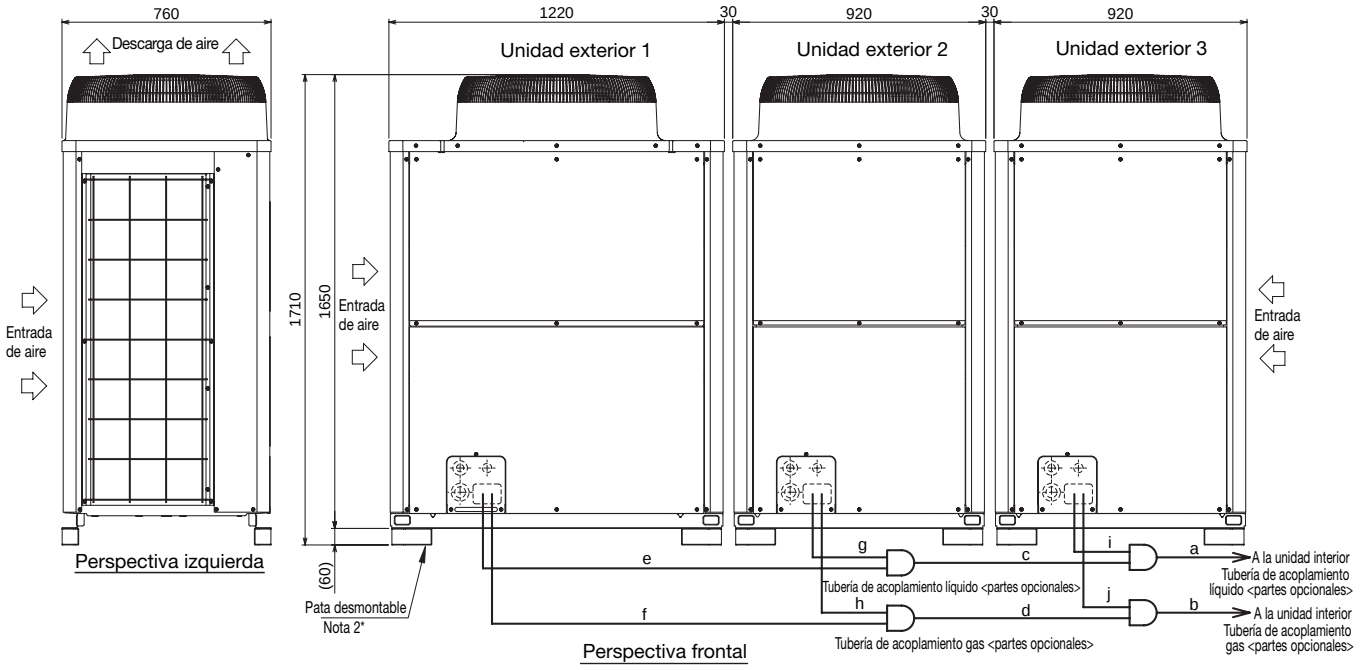

Tamaño de conexión de las tuberías de acoplamiento

Nombre de unidad de set			PUHY-P950YSJM-A(-BS)	PUHY-P1000YSJM-A(-BS)
Nombre unidad componente	Unidad exterior 1		PUHY-P400YJM-A(-BS)	PUHY-P400YJM-A(-BS)
	Unidad exterior 2		PUHY-P300YJM-A(-BS)	PUHY-P300YJM-A(-BS)
	Unidad exterior 3		PUHY-P250YJM-A(-BS)	PUHY-P300YJM-A(-BS)
Kit acoplamiento exterior (partes op.)			CMY-Y300VBK2	
Unidad exterior ~ Tubería de acoplamiento 2	Liquido	a	ø19.05	
	Gas	b	ø41.28	
Tubería de acoplamiento 1 Tubería de acoplamiento 2	Liquido	c	ø19.05	
	Gas	d	ø34.93	

	Modelo de unidad	Líquido e ó g ó i	Gas f ó h ó j
Tubería de acoplamiento ~ Unidad exterior	P250	ø9.52	ø22.2
	P300	ø12.7	ø22.2
	P400	ø15.88	ø28.58

Nota 1.Conecte las tuberías tal como se indica en la figura anterior. Consulte la tabla superior en cuanto al tamaño de tubería.
2.La pata desmontable puede extraerse en el emplazamiento.
3.La tubería de acoplamiento (Alta presión) no debe presentar una inclinación superior a 15 grados respecto el suelo.
Asegúrese de consultar los detalles de instalación de la tubería de conexión en el Manual de Instalación.
4.La sección de tubería anterior a la tubería de conexión (secciones “a” y “b” en la figura) debe tener como mínimo 500mm de sección recta (*incluyendo la tubería recta suministrada con la tubería de conexión).
5.Utilice solamente la tubería de conexión de Mitsubishi Electric (accesorio).

GEMINIS CENTER
Potencia _ 1.512 KW

MODELO				PUHY-P950YSJM-A	PUHY-P1000YSJM-A
Valores Nominales	Capacidad	Frío	kCal/h(1)	95.000	100.000
			kW(2)	108,0	113,0
		Calor	kCal/h(3)	102.800	109.200
			kW(3)	119,5	127,0
	Consumo eléctrico	Frío	kW	30,50	32,10
		Calor	kW	30,02	33,15
	Intensidad	Frío	A	51,4 / 48,9 / 47,1	54,1 / 51,4 / 49,6
		Calor	A	50,6 / 48,1 / 46,4	55,9 / 53,1 / 51,2
	C.O.P.	Frío		3,54	3,52
		Calor		3,98	3,83
Conexiones líneas Refrigerantes	Líquido		ø mm	19,05	19,05
	Gas		ø mm	41,28	41,28
Unidades Interiores Conectables	Capacidad total			50 ~ 130 % de la capacidad de la unidad exterior	
	Modelos / Cantidad			P15 ~ P250 / 1 ~ 50	P15 ~ P250 / 2 ~ 50
Acabado exterior				Chapa de acero galvanizada y pintada MUNSELL 5Y 8 / 1	
Nivel sonoro			dB(A)	64,5	64,5

Composición set				PUHY-P250YJM-A	PUHY-P300YJM-A	PUHY-P400YJM-A	PUHY-P300YJM-A	PUHY-P300YJM-A	PUHY-P400YJM-A
Dimensiones (ancho / fondo / alto)				920/760/1.710	920/760/1.710	1.220/760/1.710	920/760/1.710	920/760/1.710	1.220/760/1.710
(Alto sin soportes)			mm	1.650	1.650	1.650	1.650	1.650	1.650
Peso			Kg	200	215	250	215	215	250
Ventilador	Caudal de aire		m³/min	170	170	210	170	170	210
	Tipo / Cantidad			Helicoidal / 1					
	Potencia		kW	0,46 x 1	0,46 x 1	0,46 x 1	0,46 x 1	0,46 x 1	0,46 x 1
	Presión estática		Pa	60 Pa					
	Tipo Control			Control Inverter					
Compresor	Tipo / Cantidad			Inverter hermético scroll / 1					
	Potencia de salida		kW	6,8	7,7	10,1	7,7	7,7	10,1
Refrigerante / Precarga				R410A / 8,0 Kg	R410A / 8,0 Kg	R410A / 11,5 Kg	R410A / 8,0 Kg	R410A / 8,0 Kg	R410A / 11,5 Kg
Kit de conexión exteriores				CMY-Y300VBK2 (incluida)					
Distancias Frigoríficas (Máx.Vert./Total)			m(4)	50 / 1.000	50 / 1.000	50 / 1.000	50 / 1.000	50 / 1.000	50 / 1.000
Partes opcionales				Distribuidor: CMY-Y102S/L-G2, CMY-Y202/302-G2 Colector: CMY-Y104/108/1010-G					

NOTAS

(1) La capacidad en refrigeración indica el valor máximo bajo las siguientes condiciones: Refrigeración: Interior 27°C Ts / 19,5°C Th. Exterior 35°C Ts. Longitud tubería: 5 m. Diferencia de alturas: 0 m. (2) La capacidad en refrigeración indica el valor máximo bajo las siguientes condiciones: Refrigeración: Interior 27°C Ts / 19°C Th. Exterior 35°C Ts. Longitud tubería: 7,5 m. Diferencia de alturas: 0 m. (3) La capacidad en calefacción indica el valor máximo bajo las siguientes condiciones: Calefacción: Interior 20°C Ts. Exterior 7°C Ts / 6°C Th. Longitud tubería: 7,5 m. Diferencia de alturas: 0 m. • Alimentación trifásica: 380 - 400 - 415 V / 50 / 60 Hz. (4) 40 metros cuando la unidad exterior está por debajo de la unidad interior.

ELEMENTOS DE PROTECCIÓN

Protección de alta presión Presostato y sensor de alta 4,15 MPa, Compresor Protección sobrecalentamiento Motor Ventilador Interruptor térmico, Inverter (Compresor / Ventilador) Protección sobreintensidad / Protección sobrecalentamiento

RANGOS DE TEMPERATURAS DE TRABAJO

Refrigeración: 0° Ts - 43° Ts. Si la unidad exterior se situa por debajo de las unidades interiores. (U.Interior) 15°C Th 24°C Th, (U.Exterior) -5°C Ts 46°C Th. Calefacción: (U.Interior) 15°C Ts 27°C Ts, (U.Exterior) -20°C Th 15,5°C Th

Serie Y

PUHY-P1050YSJM-A

PUHY-P1050YSJM-A

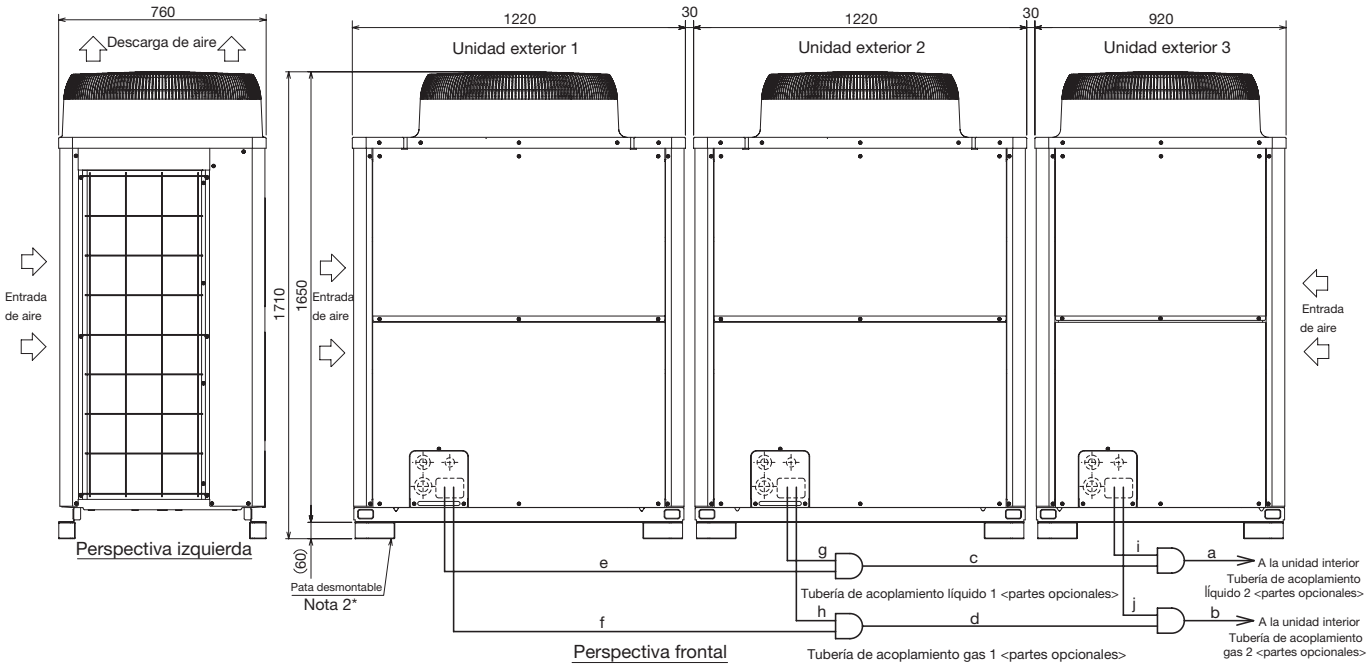

Tamaño de conexión de las tuberías de acoplamiento

Nombre de unidad de set			PUHY-P1050YSJM-A
Nombre unidad componente	Unidad exterior 1		PUHY-P400YJM-A
	Unidad exterior 2		PUHY-P350YJM-A
	Unidad exterior 3		PUHY-P300YJM-A
Kit acoplamiento exterior (partes op.)			CMY-Y300VBK2
Unidad interior Tubería de acoplamiento 2	Líquido	a	ø19.05
	Gas	b	ø41.28
Tubería de acoplamiento 1 Tubería de acoplamiento 2	Líquido	c	ø19.05
	Gas	d	ø34.93

	Modelo de unidad	Líquido	Gas
		e ó g ó i	f ó h ó j
Tubería de acoplamiento Unidad exterior	P300	ø12.7	ø22.2
	P350	ø12.7	ø28.58
	P400	ø15.88	ø28.58

Nota 1.Conecte las tuberías tal como se indica en la figura anterior. Consulte la tabla superior en cuanto al tamaño de tubería.
2.La pata desmontable puede extraerse en el emplazamiento.
3.La tubería de acoplamiento (Alta presión) no debe presentar una inclinación superior a 15 grados respecto el suelo. Asegúrese de consultar los detalles de instalación de la tubería de conexión en el Manual de Instalación.
4.La sección de tubería anterior a la tubería de conexión (secciones “a” y “b” en la figura) debe tener como mínimo 500mm de sección recta (*incluyendo la tubería recta suministrada con la tubería de conexión).
5.Utilice solamente la tubería de conexión de Mitsubishi Electric (accesorio).

GENERALI ORENSE
Potencia _ 1.502 KW

MODELO				PUHY-P1050YSJM-A
Valores Nominales	Capacidad	Frío	kCal/h(1)	105.000
			kW(2)	118,0
		Calor	kCal/h(3)	113.500
			kW(3)	132,0
	Consumo eléctrico	Frío	kW	33,81
		Calor	kW	34,10
	Intensidad	Frío	A	57,0 / 54,2 / 52,2
		Calor	A	57,5 / 54,6 / 52,7
	C.O.P.	Frío		3,49
		Calor		3,87
Conexiones líneas Refrigerantes	Líquido		ø mm	19,05
	Gas		ø mm	41,28
Unidades Interiores Conectables	Capacidad total			50 ~ 130 % de la capacidad de la unidad exterior
	Modelos / Cantidad			P15 ~ P250 / 2 ~ 50
Acabado exterior				Chapa de acero galvanizada y pintada MUNSELL 5Y 8 / 1
Nivel sonoro			dB(A)	65

Composición set			PUHY-P300YJM-A	PUHY-P350YJM-A	PUHY-P400YJM-A
Dimensiones (ancho / fondo / alto)			920/760/1.710	1.220/760/1.710	1.220/760/1.710
(Alto sin soportes)		mm	1.650	1.650	1.650
Peso		Kg	215	250	250
Ventilador	Caudal de aire	m³/min	170	210	210
	Tipo / Cantidad		Helicoidal / 1		
	Potencia	kW	0,46 x 1	0,46 x 1	0,46 x 1
	Presión estática	Pa	60 Pa		
	Tipo Control		Control Inverter		
Compresor	Tipo / Cantidad		Inverter hermético scroll / 1		
	Potencia de salida	kW	7,7	9,9	10,1
Refrigerante / Precarga			R410A / 8,0 Kg	R410A / 11,5 Kg	R410A / 11,5 Kg
Kit de conexión exteriores					
Distancias Frigoríficas (Máx.Vert./Total)		m(4)	50 / 1.000	50 / 1.000	50 / 1.000
Partes opcionales			Distribuidor: CMY-Y102S/L-G2, CMY-Y202/302-G2 Colector: CMY-Y104/108/1010-G		

NOTAS

(1) La capacidad en refrigeración indica el valor máximo bajo las siguientes condiciones: Refrigeración: Interior 27°C Ts / 19,5°C Th. Exterior 35°C Ts. Longitud tubería: 5 m. Diferencia de alturas: 0 m. (2) La capacidad en refrigeración indica el valor máximo bajo las siguientes condiciones: Refrigeración: Interior 27°C Ts / 19°C Th. Exterior 35°C Ts. Longitud tubería: 7,5 m. Diferencia de alturas: 0 m. (3) La capacidad en calefacción indica el valor máximo bajo las siguientes condiciones: Calefacción: Interior 20°C Ts. Exterior 7°C Ts / 6°C Th. Longitud tubería: 7,5 m. Diferencia de alturas: 0 m. • Alimentación trifásica: 380 - 400 - 415 V / 50 / 60 Hz. (4) 40 metros cuando la unidad exterior está por debajo de la unidad interior.

ELEMENTOS DE PROTECCIÓN

Protección de alta presión Presostato y sensor de alta 4,15 MPa, Compresor Protección sobrecalentamiento Motor Ventilador Interruptor térmico, Inverter (Compresor / Ventilador) Protección sobreintensidad / Protección sobrecalentamiento

RANGOS DE TEMPERATURAS DE TRABAJO

Refrigeración: 0° Ts - 43° Ts. Si la unidad exterior se situa por debajo de las unidades interiores. (U.Interior) 15°C Th 24°C Th, (U.Exterior) -5°C Ts 46°C Th. Calefacción: (U.Interior) 15°C Ts 27°C Ts, (U.Exterior) -20°C Th 15,5°C Th

Serie Y

PUHY-P1100YSJM-A

PUHY-P1100YSJM-A

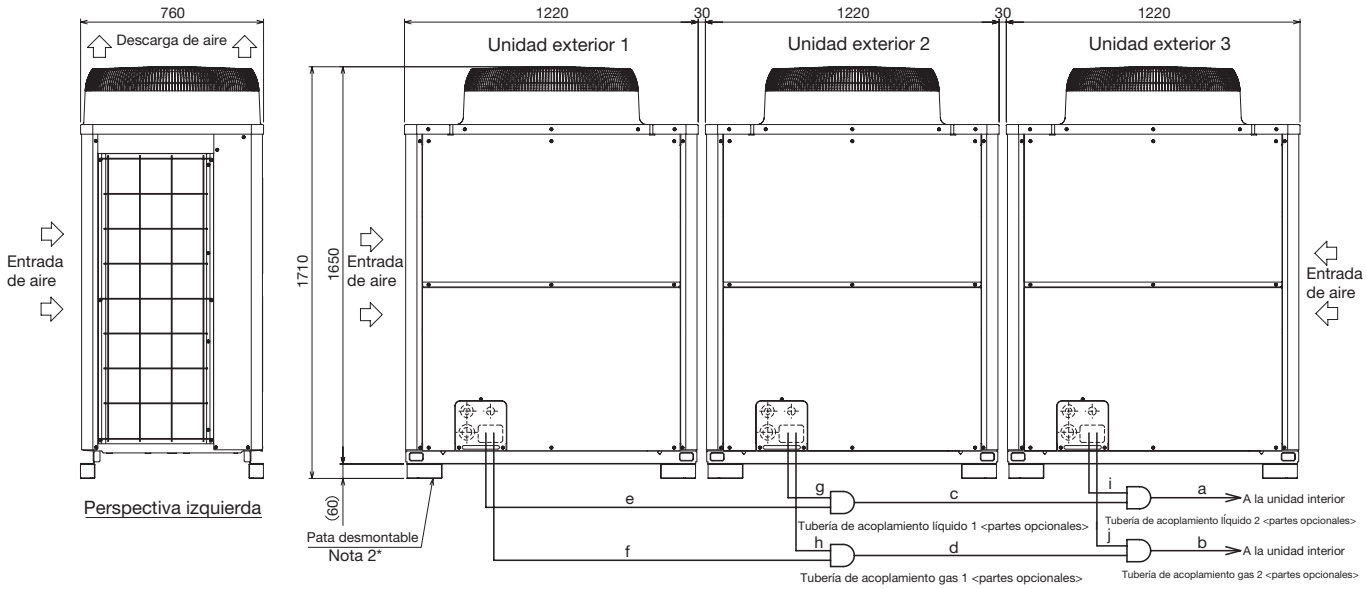

Tamaño de conexión de las tuberías de acoplamiento

Nombre de unidad de set			PUHY-P1100YSJM-A(-BS)
Nombre unidad componente	Unidad exterior 1		PUHY-P400YJM-A(-BS)
	Unidad exterior 2		PUHY-P350YJM-A(-BS)
	Unidad exterior 3		PUHY-P350YJM-A(-BS)
Kit acoplamiento exterior (partes op.)			CMY-Y300VBK2
Unidad interior Tubería de acoplamiento 2	Líquido	a	ø19.05
	Gas	b	ø41.28
Tubería de acoplamiento 1 Tubería de acoplamiento 2	Líquido	c	ø19.05
	Gas	d	ø34.93

	Modelo de unidad	Líquido	Gas
		e ó g ó i	f ó h ó j
Tubería acoplamiento ~ Unidad exterior	P350	ø12.7	ø28.58
	P400	ø15.88	ø28.58

Nota 1.Conecte las tuberías tal como se indica en la figura anterior. Consulte la tabla superior en cuanto al tamaño de tubería.
2.La pata desmontable puede extraerse en el emplazamiento.
3.La tubería de acoplamiento (Alta presión) no debe presentar una inclinación superior a 15 grados respecto el suelo.
Asegúrese de consultar los detalles de instalación de la tubería de conexión en el Manual de Instalación.
4.La sección de tubería anterior a la tubería de conexión (secciones “a” y “b” en la figura) debe tener como mínimo 500mm de sección recta (*incluyendo la tubería recta suministrada con la tubería de conexión).
5.Utilice solamente la tubería de conexión de Mitsubishi Electric (accesorio).

HOSPITAL DE SANT PAU
Potencia _ 258 KW

MODELO				PUHY-P1100YSJM-A
Valores Nominales	Capacidad	Frío	kCal/h(1)	110.000
			kW(2)	124,0
		Calor	kCal/h(3)	120.400
			kW(3)	140,0
	Consumo eléctrico	Frío	kW	35,73
		Calor	kW	36,08
	Intensidad	Frío	A	60,3 / 57,3 / 55,2
		Calor	A	60,9 / 57,8 / 55,7
	C.O.P.	Frío		3,47
		Calor		3,88
Conexiones líneas Refrigerantes	Líquido		ø mm	19,05
	Gas		ø mm	41,28
Unidades Interiores Conectables	Capacidad total			50 ~ 130 % de la capacidad de la unidad exterior
	Modelos / Cantidad			P15 ~ P250 / 2 ~ 50
Acabado exterior				Chapa de acero galvanizada y pintada MUNSELL 5Y 8 / 1
Nivel sonoro			dB(A)	65

Composición set				PUHY-P350YJM-A	PUHY-P350YJM-A	PUHY-P400YJM-A
Dimensiones (ancho / fondo / alto)				1.220/760/ 1.710	1.220/760/1.710	1.220/760/1.710
(Alto sin soportes)			mm	1.650	1.650	1.650
Peso			Kg	250	250	250
Ventilador	Caudal de aire		m³/min	210	210	210
	Tipo / Cantidad			Helicoidal / 1		
	Potencia		kW	0,46 x 1	0,46 x 1	0,46 x 1
	Presión estática		Pa	60 Pa		
	Tipo Control			Control Inverter		
Compresor	Tipo / Cantidad			Inverter hermético scroll / 1		
	Potencia de salida		kW	9,9	9,9	10,1
Refrigerante / Precarga				R410A / 11,5 Kg	R410A / 11,5 Kg	R410A / 11,5 Kg
Kit de conexión exteriores				CMY-Y300VBK2 (incluida)		
Distancias Frigoríficas (Máx.Vert./Total)			m(4)	50 / 1.000	50 / 1.000	50 / 1.000
Partes opcionales				Distribuidor: CMY-Y102S/L-G2, CMY-Y202/302-G2 Colector: CMY-Y104/108/1010-G		

NOTAS

(1) La capacidad en refrigeración indica el valor máximo bajo las siguientes condiciones: Refrigeración: Interior 27°C Ts / 19,5°C Th. Exterior 35°C Ts. Longitud tubería: 5 m. Diferencia de alturas: 0 m. (2) La capacidad en refrigeración indica el valor máximo bajo las siguientes condiciones: Refrigeración: Interior 27°C Ts / 19°C Th. Exterior 35°C Ts. Longitud tubería: 7,5 m. Diferencia de alturas: 0 m. (3) La capacidad en calefacción indica el valor máximo bajo las siguientes condiciones: Calefacción: Interior 20°C Ts. Exterior 7°C Ts / 6°C Th. Longitud tubería: 7,5 m. Diferencia de alturas: 0 m. • Alimentación trifásica: 380 - 400 - 415 V / 50 / 60 Hz. (4) 40 metros cuando la unidad exterior está por debajo de la unidad interior.

ELEMENTOS DE PROTECCIÓN

Protección de alta presión Presostato y sensor de alta 4,15 MPa, Compresor Protección sobrecalentamiento Motor Ventilador Interruptor térmico, Inverter (Compresor / Ventilador) Protección sobreintensidad / Protección sobrecalentamiento

RANGOS DE TEMPERATURAS DE TRABAJO

Refrigeración: 0° Ts - 43° Ts. Si la unidad exterior se situa por debajo de las unidades interiores. (U.Interior) 15°C Th 24°C Th, (U.Exterior) -5°C Ts 46°C Th. Calefacción: (U.Interior) 15°C Ts 27°C Ts, (U.Exterior) -20°C Th 15,5°C Th

Serie Y

PUHY-P1150,1200YSJM-A

PUHY-P1150,1200YSJM-A

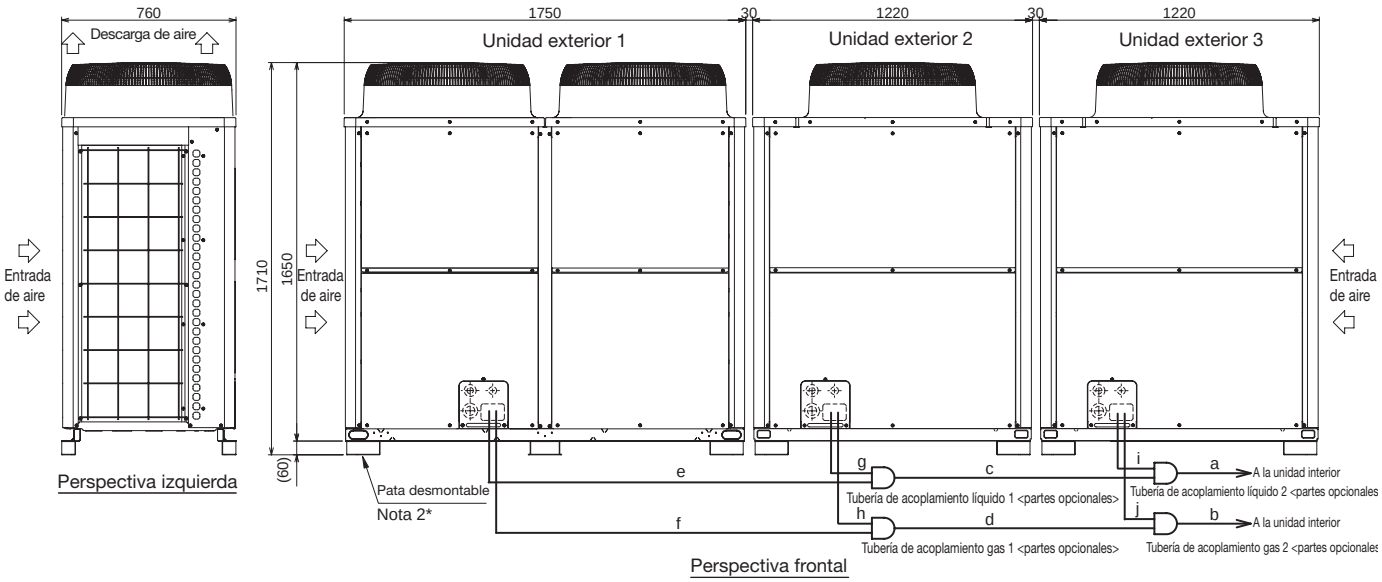

Tamaño de conexión de las tuberías de acoplamiento

Nombre de unidad de set			PUHY-P1150YSJM-A(-BS)	PUHY-P1200YSJM-A(-BS)
Nombre unidad componente	Unidad exterior 1		PUHY-P450YJM-A(-BS)	PUHY-P450YJM-A(-BS)
	Unidad exterior 2		PUHY-P350YJM-A(-BS)	PUHY-P400YJM-A(-BS)
	Unidad exterior 3		PUHY-P350YJM-A(-BS)	PUHY-P350YJM-A(-BS)
Kit acoplamiento exterior (partes op.)			CMY-Y300VBK2	
Unidad interior Tubería de acoplamiento 2	Líquido	a	ø19.05	
	Gas	b	ø41.28	
Tubería de acoplamiento 1 Tubería de acoplamiento 2	Líquido	c	ø19.05	
	Gas	d	ø34.93	

	Modelo de unidad	Líquido	Gas
		e ó g ó i	f ó h ó j
Tubería de acoplamiento ~ Unidad interior	P350	ø12.7	ø28.58
	P400	ø15.88	ø28.58
	P450	ø15.88	ø28.58

Nota 1.Conecte las tuberías tal como se indica en la figura anterior. Consulte la tabla superior en cuanto al tamaño de tubería.
2.La pata desmontable puede extraerse en el emplazamiento.
3.La tubería de acoplamiento (Alta presión) no debe presentar una inclinación superior a 15 grados respecto el suelo.
Asegúrese de consultar los detalles de instalación de la tubería de conexión en el Manual de Instalación.
4.La sección de tubería anterior a la tubería de conexión (secciones “a” y “b” en la figura) debe tener como mínimo 500mm de sección recta (*incluyendo la tubería recta suministrada con la tubería de conexión).
5.Utilice solamente la tubería de conexión de Mitsubishi Electric (accesorio).

HOTEL GOLD RIVER
Potencia _ 923 KW

MODELO				PUHY-P1150YSJM-A	PUHY-P1200YSJM-A
Valores Nominales	Capacidad	Frío	kCal/h(1)	115.000	120.000
			kW(2)	130,0	136,0
		Calor	kCal/h(3)	124.700	129.000
			kW(3)	145,0	150,0
	Consumo eléctrico	Frío	kW	38,34	40,84
		Calor	kW	37,27	39,26
	Intensidad	Frío	A	64,7 / 61,4 / 59,2	68,9 / 65,4 / 63,1
		Calor	A	62,9 / 59,7 / 57,6	66,2 / 62,9 / 60,6
	C.O.P.	Frío		3,39	3,33
		Calor		3,89	3,82
Conexiones líneas Refrigerantes	Líquido		ø mm	19,05	19,05
	Gas		ø mm	41,28	41,28
Unidades Interiores Conectables	Capacidad total			50 ~ 130 % de la capacidad de la unidad exterior	
	Modelos / Cantidad			P15 ~ P250 / 2 ~ 50	P15 ~ P250 / 2 ~ 50
Acabado exterior				Chapa de acero galvanizada y pintada MUNSELL 5Y 8 / 1	
Nivel sonoro			dB(A)	65,5	66

Composición set			PUHY-P350YJM-A	PUHY-P350YJM-A	PUHY-P450YJM-A	PUHY-P350YJM-A	PUHY-P400YJM-A	PUHY-P450YJM-A
Dimensiones (ancho / fondo / alto)			1.220 /760/ 1.710	1.220 /760/ 1.710	1.750/760/1.710	1.220 /760/ 1.710	1.220 /760/ 1.710	1.750/760/1.710
(Alto sin soportes)		mm	1.650	1.650	1.650	1.650	1.650	1.650
Peso		Kg	250	250	290	250	250	290
Ventilador	Caudal de aire	m³/min	210	210	370	210	210	370
	Tipo / Cantidad		Helicoidal / 1		Helicoidal / 2	Helicoidal / 1		Helicoidal / 2
	Potencia	kW	0,46 x 1	0,46 x 1	0,46 x 2	0,46 x 1	0,46 x 1	0,46 x 2
	Presión estática	Pa	60 Pa					
	Tipo Control		Control Inverter					
Compresor	Tipo / Cantidad		Inverter hermético scroll / 1					
	Potencia de salida	kW	9,9	9,9	11,6	9,9	10,1	11,6
Refrigerante / Precarga			R410A / 11,5 Kg	R410A / 11,5 Kg	R410A / 11,8 Kg	R410A / 11,5 Kg	R410A / 11,5 Kg	R410A / 11,8 Kg
Kit de conexión exteriores			CMY-Y300VBK2 (incluida)					
Distancias Frigoríficas (Máx.Vert./Total)		m(4)	50 / 1.000	50 / 1.000	50 / 1.000	50 / 1.000	50 / 1.000	50 / 1.000
Partes opcionales			Distribuidor: CMY-Y102S/L-G2, CMY-Y202/302-G2 Colector: CMY-Y104/108/1010-G					

NOTAS

(1) La capacidad en refrigeración indica el valor máximo bajo las siguientes condiciones: Refrigeración: Interior 27°C Ts / 19,5°C Th. Exterior 35°C Ts. Longitud tubería: 5 m. Diferencia de alturas: 0 m. (2) La capacidad en refrigeración indica el valor máximo bajo las siguientes condiciones: Refrigeración: Interior 27°C Ts / 19°C Th. Exterior 35°C Ts. Longitud tubería: 7,5 m. Diferencia de alturas: 0 m. (3) La capacidad en calefacción indica el valor máximo bajo las siguiente condiciones: Calefacción: Interior 20°C Ts. Exterior 7°C Ts / 6°C Th. Longitud tubería: 7,5 m. Diferencia de alturas: 0 m. • Alimentación trifásica: 380 - 400 - 415 V / 50 / 60 Hz. (4) 40 metros cuando la unidad exterior está por debajo de la unidad interior.

ELEMENTOS DE PROTECCIÓN

Protección de alta presión Presostato y sensor de alta 4,15 MPa, Compresor Protección sobrecalentamiento Motor Ventilador Interruptor térmico, Inverter (Compresor / Ventilador) Protección sobreintensidad / Protección sobrecalentamiento

RANGOS DE TEMPERATURAS DE TRABAJO

Refrigeración: 0° Ts - 43° Ts. Si la unidad exterior se situa por debajo de las unidades interiores. (U.Interior) 15°C Th 24°C Th, (U.Exterior) -5°C Ts 46°C Th. Calefacción: (U.Interior) 15°C Ts 27°C Ts, (U.Exterior) -20°C Th 15,5°C Th

Serie Y

PUHY-P1250YSJM-A

PUHY-P1250YSJM-A

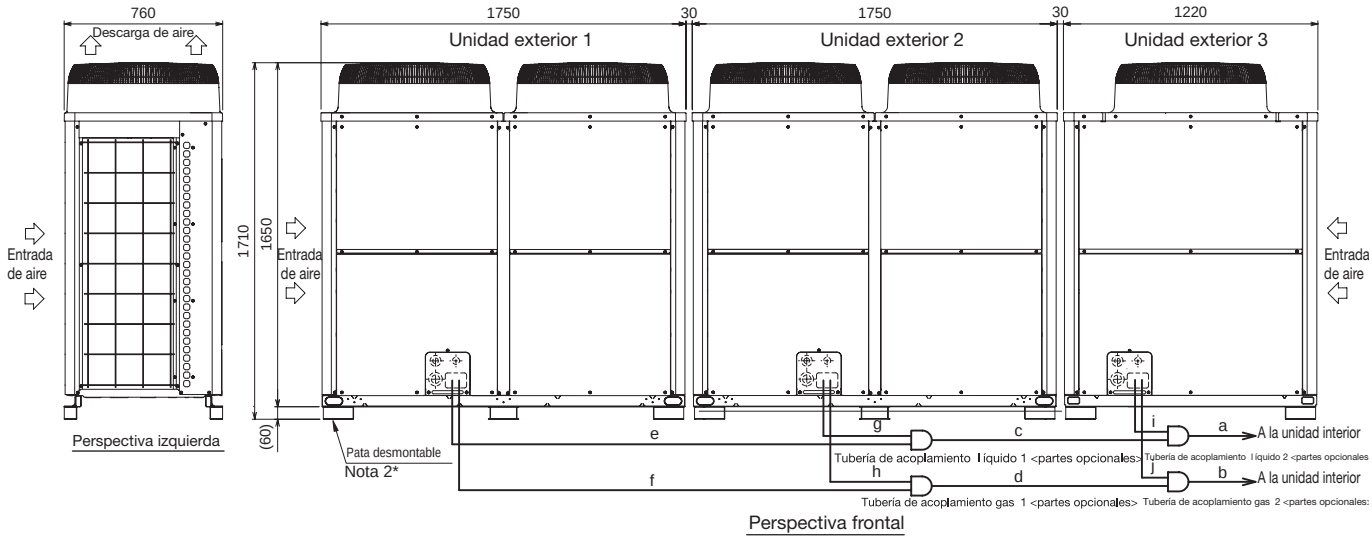

Tamaño de conexión de las tuberías de acoplamiento

Nombre de unidad de set			PUHY-P1250YSJM-A(-BS)
Nombre unidad componente	Unidad exterior 1		PUHY-P450YJM-A(-BS)
	Unidad exterior 2		PUHY-P450YJM-A(-BS)
	Unidad exterior 3		PUHY-P350YJM-A(-BS)
Kit acoplamiento exterior (partes op.)			CMY-Y300VBK2
Unidad interior Tubería de acoplamiento 2	Líquido	a	ø19.05
	Gas	b	ø41.28
Tubería de acoplamiento 1	Líquido	c	ø19.05
	Gas	d	ø34.93

	Modelo de unidad	Líquido	Gas
		e ó g ó i	f ó h ó j
Tubería de acoplamiento ~ Unidad exterior	P350	ø12.7	ø28.58
	P450	ø15.88	ø28.58

Nota 1.Conecte las tuberías tal como se indica en la figura anterior. Consulte la tabla superior en cuanto al tamaño de tubería.
2.La pata desmontable puede extraerse en el emplazamiento.
3.La tubería de acoplamiento (Alta presión) no debe presentar una inclinación superior a 15 grados respecto el suelo.
Asegúrese de consultar los detalles de instalación de la tubería de conexión en el Manual de Instalación.
4.La sección de tubería anterior a la tubería de conexión (secciones “a” y “b” en la figura) debe tener como mínimo 500mm de sección recta (*incluyendo la tubería recta suministrada con la tubería de conexión).
5.Utilice solamente la tubería de conexión de Mitsubishi Electric (accesorio).

INSTITUTO DE BIOMEDICINA
Potencia _ 779 KW

MODELO				PUHY-P1250YSJM-A
Valores Nominales	Capacidad	Frío	kCal/h(1)	125.000
			kW(2)	140,0
		Calor	kCal/h(3)	134.600
			kW(3)	156,5
	Consumo eléctrico	Frío	kW	42,94
		Calor	kW	40,86
	Intensidad	Frío	A	72,4 / 68,8 / 66,3
		Calor	A	68,9 / 65,5 / 63,1
	C.O.P.	Frío		3,26
		Calor		3,83
Conexiones líneas Refrigerantes	Líquido		ø mm	19,05
	Gas		ø mm	41,28
Unidades Interiores Conectables	Capacidad total			50 ~ 130 % de la capacidad de la unidad exterior
	Modelos / Cantidad			P15 ~ P250 / 2 ~ 50
Acabado exterior				Chapa de acero galvanizada y pintada MUNSELL 5Y 8 / 1
Nivel sonoro			dB(A)	66

Composición set			PUHY-P350YJM-A	PUHY-P450YJM-A	PUHY-P450YJM-A
Dimensiones (ancho / fondo / alto)			1.220/760/ 1.710	1.750/760/1.710	1.750/760/1.710
(Alto sin soportes)		mm	1.650	1.650	1.650
Peso		Kg	250	290	290
Ventilador	Caudal de aire	m³/min	210	370	370
	Tipo / Cantidad		Helicoidal / 1	Helicoidal / 2	
	Potencia	kW	0,46 x 1	0,46 x 2	0,46 x 2
	Presión estática	Pa	60 Pa		
	Tipo Control		Control Inverter		
Compresor	Tipo / Cantidad		Inverter hermético scroll / 1		
	Potencia de salida	kW	9,9	11,6	11,6
Refrigerante / Precarga			R410A / 11,5 Kg	R410A / 11,8 Kg	R410A / 11,8 Kg
Kit de conexión exteriores					
Distancias Frigoríficas (Máx.Vert./Total)		m(4)	50 / 1.000	50 / 1.000	50 / 1.000
Partes opcionales			Distribuidor: CMY-Y102S/L-G2, CMY-Y202/302-G2 Colector: CMY-Y104/108/1010-G		

NOTAS

(1) La capacidad en refrigeración indica el valor máximo bajo las siguientes condiciones: Refrigeración: Interior 27°C Ts / 19,5°C Th. Exterior 35°C Ts. Longitud tubería: 5 m. Diferencia de alturas: 0 m. (2) La capacidad en refrigeración indica el valor máximo bajo las siguientes condiciones: Refrigeración: Interior 27°C Ts / 19°C Th. Exterior 35°C Ts. Longitud tubería: 7,5 m. Diferencia de alturas: 0 m. (3) La capacidad en calefacción indica el valor máximo bajo las siguiente condiciones: Calefacción: Interior 20°C Ts. Exterior 7°C Ts / 6°C Th. Longitud tubería: 7,5 m. Diferencia de alturas: 0 m. • Alimentación trifásica: 380 - 400 - 415 V / 50 / 60 Hz. (4) 40 metros cuando la unidad exterior está por debajo de la unidad interior.

ELEMENTOS DE PROTECCIÓN

Protección de alta presión Presostato y sensor de alta 4,15 MPa, Compresor Protección sobrecalentamiento Motor Ventilador Interruptor térmico, Inverter (Compresor / Ventilador) Protección sobreintensidad / Protección sobrecalentamiento

RANGOS DE TEMPERATURAS DE TRABAJO

Refrigeración: 0° Ts - 43° Ts. Si la unidad exterior se situa por debajo de las unidades interiores. (U.Interior) 15°C Th 24°C Th, (U.Exterior) -5°C Ts 46°C Th. Calefacción: (U.Interior) 15°C Ts 27°C Ts, (U.Exterior) -20°C Th 15,5°C Th

Serie Y High COP

PUHY-EP200YJM-A

PUHY-EP200YJM-A

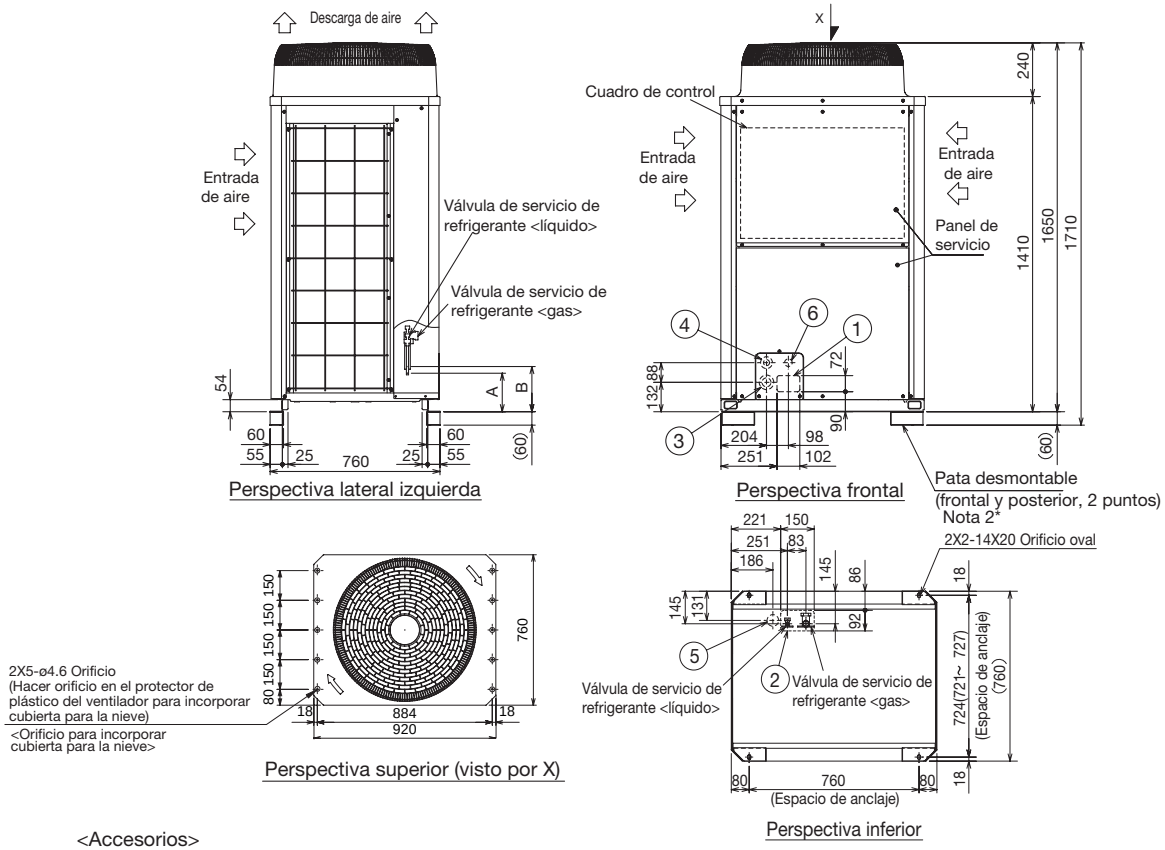

<Accesorios>
● Tubería de conexión
<Gas> •Codo(ID25.4XOD25.4) 1ud.
•Tubería(ID25.4XOD19.05) 1ud.

<Líquido> •Tubería(ID9.52XOD9.52) 1ud.

Nota1. En la soldadura de las tuberías, envuelva la válvula de servicio de refrigerante con un paño húmedo y mantenga la temperatura de la válvula de servicio de refrigerante por debajo de 120°C.

2.La pata desmontable puede extraerse en el emplazamiento.

Especificaciones de la tubería de conexión

Modelo	Dimensiones de posición para la válvula de servicio de refrigerante		Espec. conexión para válvula de servicio refrigerante *1	
	Líquido	Gas	Líquido	Gas
	A	B		
PUHY-EP200YJM	142	172	ø 9.52 soldadura	ø 19.05 soldadura

*1 Conexión mediante las tuberías de conexión (para las tuberías inferiores y frontales) que se suministran.

NO.	Uso		Especificaciones
①	Tuberías	Agujero directo frontal	102X72 Agujero expulsión
②		Agujero directo inferior	150X92 Agujero expulsión
③	Cables	Agujero directo frontal	ø65 or ø40 Agujero expulsión
④		Agujero directo frontal	ø52 or ø 27Agujero expulsión
⑤		Agujero directo inferior	ø52 Agujero expulsión
⑥	Para cables de transmisión	Agujero directo frontal	ø34 Agujero expulsión

PUHY-EP200YJM-A

FUNDACIÓN MAPFRE
Potencia _ 630 KW

MODELO				PUHY-EP200YJM-A
Valores Nominales	Capacidad	Frío	kCal/h(1)	20.000
			kW(2)	22,4
		Calor	kCal/h(3)	21.500
			kW(3)	25,0
	Consumo eléctrico	Frío	kW	5,09
		Calor	kW	5,54
	Intensidad	Frío	A	8,5 / 8,1 / 7,8
		Calor	A	9,3 / 8,8 / 8,5
	C.O.P.	Frío		4,40
		Calor		4,51
Conexiones líneas Refrigerantes	Líquido		ø mm	9,52
	Gas		ø mm	19,05
Unidades Interiores Conectables	Capacidad total			50 ~ 130 % de la capacidad de la unidad exterior
	Modelos / Cantidad			P15 ~ P250 / 1 ~ 17
Acabado exterior				Chapa de acero galvanizada y pintada MUNSELL 5Y 8 / 1
Nivel sonoro			dB(A)	57
Dimensiones (ancho / fondo / alto)				920 / 760 / 1.710
(Alto sin soportes)			mm	1.650
Peso neto			Kg	200
Ventilador	Caudal de aire		m³/min	170
	Tipo / Cantidad			Helicoidal / 1
	Potencia		kW	0,46 x 1
	Presión estática		Pa	60 Pa
	Tipo Control			Control Inverter
Compresor	Tipo / Cantidad			Inverter hermético scroll / 1
	Potencia de salida		kW	5,4
Refrigerante / Precarga				R410A / 8,0 Kg
Distancias Frigoríficas (Máx.Vert./Total)			m(4)	50 / 1.000
Partes opcionales				Distribuidor: CMY-Y102S-G2 Colector: CMY-Y104/108/1010-G

NOTAS

(1) La capacidad en refrigeración indica el valor máxim o bajo las siguientes condiciones: Refrigeración: Interior 27°C Ts / 19,5°C Th. Exterior 35°C Ts. Longitud tubería: 5 m. Diferencia de alturas: 0 m. (2) La capacidad en refrigeración indica el valor máximo bajo las siguientes condiciones: Refrigeración: Interior 27°C Ts / 19°C Th. Exterior 35°C Ts. Longitud tubería: 7,5 m. Diferencia de alturas: 0 m. (3) La capacidad en calefacción indica el valor máximo bajo las siguientes condiciones: Calefacción: Interior 20°C Ts. Exterior 7°C Ts / 6°C Th. Longitud tubería: 7,5 m. Diferencia de alturas: 0 m.• Alimentación trifásica: 380 - 400 - 415 V / 50 / 60 Hz. (4) 40 metros cuando la unidad exterior está por debajo de la unidad interior.

ELEMENTOS DE PROTECCIÓN

Protección de alta presión Presostato y sensor de alta 4,15 MPa, Compresor Protección sobrecalentamiento Motor Ventilador Interruptor térmico, Inverter (Compresor / Ventilador) Protección sobreintensidad / Protección sobrecalentamiento

RANGOS DE TEMPERATURAS DE TRABAJO

Refrigeración: 0° Ts - 43° Ts. Si la unidad exterior se situa por debajo de las unidades interiores. (U.Interior) 15°C Th 24°C Th, (U.Exterior) -5°C Ts 46°C Th. Calefacción: (U.Interior) 15°C Ts 27°C Ts, (U.Exterior) -20°C Th 15,5°C Th

Serie Y High COP

PUHY-EP250YJM-A

PUHY-EP250YJM-A

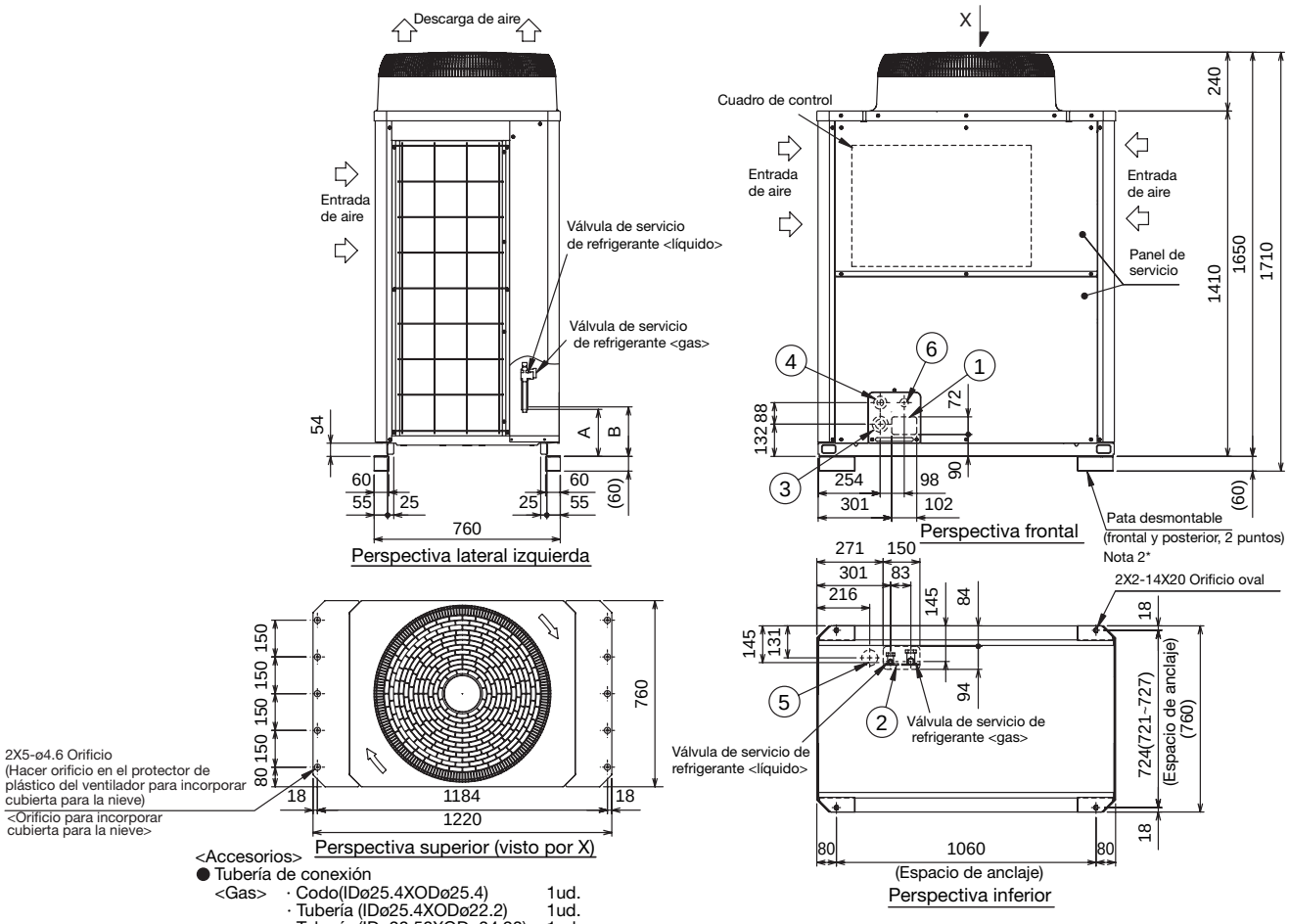

<Accesorios>

● Tubería de conexión

<Gas> · Codo(IDø25.4XODø25.4) 1ud.
· Tubería (IDø25.4XODø22.2) 1ud.
· Tubería (IDø28.58XODø34.93) 1ud.

<Líquido> · Tubería (IDø15.88XODø15.88) 1ud.
· Tubería (IDø15.88XODø9.52) 1ud.
· Tubería (IDø15.88XODø12.7) 1ud.
· Tubería (IDø9.52XODø12.7) 1ud.
· Tubería (IDø15.88XODø19.05) 1ud.

Nota1.En la soldadura de las tuberías, envuelva la válvula de servicio de refrigerante con un paño húmedo y mantenga la temperatura de la válvula de servicio de refrigerante por debajo de 120°C.

2.La pata desmontable puede extraerse en el emplazamiento.

Especificaciones de la tubería de conexión

Modelo	Dimensiones de posición para la válvula de servicio de refrigerante		Espec. conexión para válvula de servicio refrigerante *1	
	Líquido	Gas	Líquido	Gas
	A	B		
PUHY-EP250YJM	158	172	(ø9.52 soldadura) ø12.7 soldadura*2	ø22.2 soldadura

*1 Conexión mediante las tuberías de conexión (para las tuberías inferiores y frontales) que se suministran.
*2 Longitud total ≧90m

NO.	Uso		Especificaciones
①	Tuberías	Agujero directo frontal	102X72 Agujero expulsión
②		Agujero directo inferior	150X94 Agujero expulsión
③	Cables	Agujero directo frontal	ø65 or ø40 Agujero expulsión
④		Agujero directo frontal	ø52 or ø 27Agujero expulsión
⑤		Agujero directo inferior	ø65 Agujero expulsión
⑥	Para cables de transmisión	Agujero directo frontal	ø34 Agujero expulsión

PUHY-EP250YJM-A

NAU URBANA
Potencia _ 973 KW

MODELO				PUHY-EP250YJM-A
Valores Nominales	Capacidad	Frío	kCal/h(1)	25.000
			kW(2)	28,0
		Calor	kCal/h(3)	27.100
			kW(3)	31,5
	Consumo eléctrico	Frío	kW	6,73
		Calor	kW	7,15
	Intensidad	Frío	A	11,3 / 10,7 / 10,4
		Calor	A	12,0 / 11,4 / 11,0
	C.O.P.	Frío		4,16
		Calor		4,40
Conexiones líneas Refrigerantes	Líquido		ø mm	9,52
	Gas		ø mm	22,2
Unidades Interiores Conectables	Capacidad total			50 ~ 130 % de la capacidad de la unidad exterior
	Modelos / Cantidad			P15 ~ P250 / 1 ~ 21
Acabado exterior				Chapa de acero galvanizada y pintada MUNSELL 5Y 8 / 1
Nivel sonoro			dB(A)	60
Dimensiones (ancho / fondo / alto)				1.220 / 760 / 1.710
(Alto sin soportes)			mm	1.650
Peso neto			Kg	250
Ventilador	Caudal de aire		m³/min	210
	Tipo / Cantidad			Helicoidal / 1
	Potencia		kW	0,46 x 1
	Presión estática		Pa	60 Pa
	Tipo Control			Control Inverter
Compresor	Tipo / Cantidad			Inverter hermético scroll / 1
	Potencia de salida		kW	6,8
Refrigerante / Precarga				R410A / 11,5 Kg
Distancias Frigoríficas (Máx.Vert./Total)			m (4)	50 / 1.000
Partes opcionales				Distribuidor: CMY-Y102S-G2/L-G2 Colector: CMY-Y104/108/1010-G

NOTAS

(1) La capacidad en refrigeración indica el valor máxim o bajo las siguientes condiciones: Refrigeración: Interior 27°C Ts / 19,5°C Th. Exterior 35°C Ts. Longitud tubería: 5 m. Diferencia de alturas: 0 m. (2) La capacidad en refrigeración indica el valor máximo bajo las siguientes condiciones: Refrigeración: Interior 27°C Ts / 19°C Th. Exterior 35°C Ts. Longitud tubería: 7,5 m. Diferencia de alturas: 0 m. (3) La capacidad en calefacción indica el valor máximo bajo las siguientes condiciones: Calefacción: Interior 20°C Ts. Exterior 7°C Ts / 6°C Th. Longitud tubería: 7,5 m. Diferencia de alturas: 0 m.• Alimentación trifásica: 380 - 400 - 415 V / 50 / 60 Hz. (4) 40 metros cuando la unidad exterior está por debajo de la unidad interior.

ELEMENTOS DE PROTECCIÓN

Protección de alta presión Presostato y sensor de alta 4,15 MPa, Compresor Protección sobrecalentamiento Motor Ventilador Interruptor térmico, Inverter (Compresor / Ventilador) Protección sobreintensidad / Protección sobrecalentamiento

RANGOS DE TEMPERATURAS DE TRABAJO

Refrigeración: 0° Ts - 43° Ts. Si la unidad exterior se situa por debajo de las unidades interiores. (U.Interior) 15°C Th 24°C Th, (U.Exterior) -5°C Ts 46°C Th. Calefacción: (U.Interior) 15°C Ts 27°C Ts, (U.Exterior) -20°C Th 15,5°C Th

Serie Y High COP

PUHY-EP300YJM-A

PUHY-EP300YJM-A

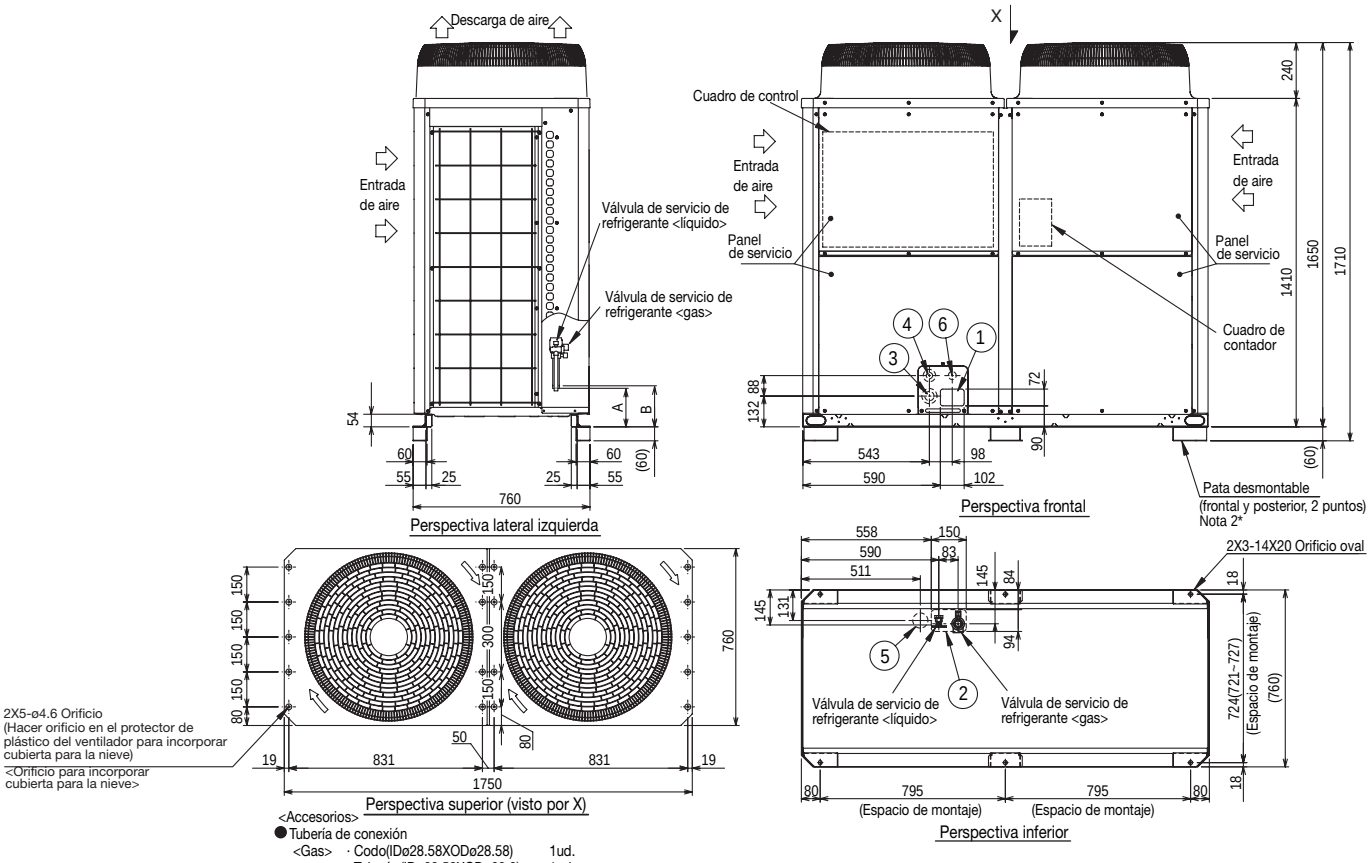

<Accesorios>
● Tubería de conexión
<Gas> · Codo(IDø28.58XODø28.58) 1ud.
· Tubería (IDø28.58XODø22.2) 1ud.

<Líquido> · Tubería (IDø15.88XODø9.52) 1ud.
· Tubería (IDø15.88XODø12.7) 1ud.
· Tubería (IDø15.88XODø15.88) 1ud.

Nota1.En la soldadura de las tuberías, envuelva la válvula de servicio de refrigerante con un paño húmedo y mantenga la temperatura de la válvula de servicio de refrigerante por debajo de 120ºC.
2.La pata desmontable puede extraerse en el emplazamiento.

Especificaciones de la tubería de conexión

Modelo	Dimensiones de posición para la válvula de servicio de refrigerante		Espec. conexión para válvula de servicio refrigerante *1	
	Líquido	Gas	Líquido	Gas
	A	B		
PUHY-EP300YJM	158	172	ø9.52 soldadura (ø12.7 soldadura) *2 *3	ø22.2 soldadura

*1 Conexión mediante las tuberías de conexión (para las tuberías inferiores y frontales) que se suministran.
*2 Indica las especificaciones de conexión y las dimensiones en el caso de que la unidad se utilice en combinación con otras unidades exteriores.
*3 Longitud total ≥ 40m

NO.	Uso		Especificaciones
①	Tuberías	Agujero directo frontal	102X72 Agujero expulsión
②		Agujero directo inferior	150X94 Agujero expulsión
③	Cables	Agujero directo frontal	ø 65 or ø 40 Agujero expulsión
④		Agujero directo frontal	ø 52 or ø 27 Agujero expulsión
⑤		Agujero directo inferior	ø 65 Agujero expulsión
⑥	Para cables de transmisión	Agujero directo inferior	ø 34 Agujero expulsión

LABORATORIOS FARMACÉUTICOS ALMIRALL

Potencia _ 349 KW

MODELO				PUHY-EP300YJM-A
Valores Nominales	Capacidad	Frío	kCal/h(1)	30.000
			kW(2)	33,5
		Calor	kCal/h(3)	32.300
			kW(3)	37,5
	Consumo eléctrico	Frío	kW	8,03
		Calor	kW	8,37
	Intensidad	Frío	A	13,5 / 12,8 / 12,4
		Calor	A	14,1 / 13,4 / 12,9
	C.O.P.	Frío		4,17
		Calor		4,48
Conexiones líneas Refrigerantes		Líquido	ø mm	9,52
		Gas	ø mm	22,2
Unidades Interiores Conectables		Capacidad total		50 ~ 130 % de la capacidad de la unidad exterior
		Modelos / Cantidad		P15 ~ P250 / 1 ~26
Acabado exterior				Chapa de acero galvanizada y pintada MUNSELL 5Y 8 / 1
Nivel sonoro			dB(A)	61
Dimensiones (ancho / fondo / alto)				1.750 / 760 / 1.710
(Alto sin soportes)			mm	1.650
Peso neto			Kg	290
Ventilador	Caudal de aire		m³/min	370
	Tipo / Cantidad			Helicoidal / 2
	Potencia		kW	0,46 x 2
	Presión estática		Pa	60 Pa
	Tipo Control			Control Inverter
Compresor	Tipo / Cantidad			Inverter hermético scroll / 1
	Potencia de salida		kW	7,7
Refrigerante / Precarga				R410A / 11,8 Kg
Distancias Frigoríficas (Máx.Vert./Total)			m(4)	50 / 1.000
Partes opcionales				Distribuidor: CMY-Y102S-G2/L-G2 Colector: CMY-Y104 / 108 / 1010-G

NOTAS

(1) La capacidad en refrigeración indica el valor máxim o bajo las siguientes condiciones: Refrigeración: Interior 27°C Ts / 19,5°C Th. Exterior 35°C Ts. Longitud tubería: 5 m. Diferencia de alturas: 0 m. (2) La capacidad en refrigeración indica el valor máximo bajo las siguientes condiciones: Refrigeración: Interior 27°C Ts / 19°C Th. Exterior 35°C Ts. Longitud tubería: 7,5 m. Diferencia de alturas: 0 m. (3) La capacidad en calefacción indica el valor máximo bajo las siguientes condiciones: Calefacción: Interior 20°C Ts. Exterior 7°C Ts / 6°C Th. Longitud tubería: 7,5 m. Diferencia de alturas: 0 m.• Alimentación trifásica: 380 - 400 - 415 V / 50 / 60 Hz. (4) 40 metros cuando la unidad exterior está por debajo de la unidad interior.

ELEMENTOS DE PROTECCIÓN

Protección de alta presión Presostato y sensor de alta 4,15 MPa, Compresor Protección sobrecalentamiento Motor Ventilador Interruptor térmico, Inverter (Compresor / Ventilador) Protección sobreintensidad / Protección sobrecalentamiento

RANGOS DE TEMPERATURAS DE TRABAJO

Refrigeración: 0° Ts - 43° Ts. Si la unidad exterior se situa por debajo de las unidades interiores. (U.Interior) 15°C Th 24°C Th, (U.Exterior) -5°C Ts 46°C Th. Calefacción: (U.Interior) 15°C Ts 27°C Ts, (U.Exterior) -20°C Th 15,5°C Th

Serie Y High COP

PUHY-EP400YSJM-A

PUHY-EP400YSJM-A

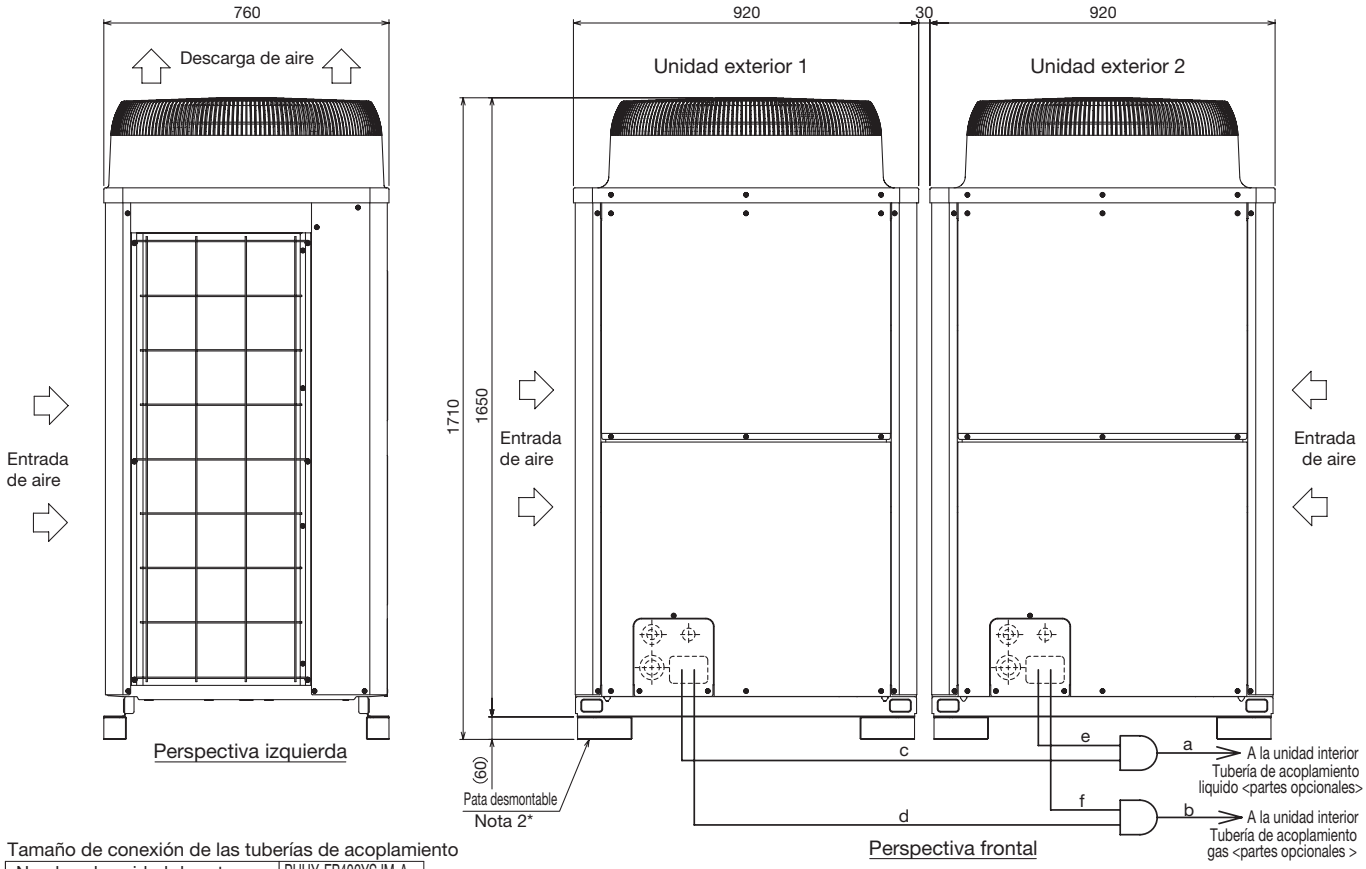

Tamaño de conexión de las tuberías de acoplamiento

Nombre de unidad de set			PUHY-EP400YSJM-A
Nombre unidad componente	Unidad exterior 1		PUHY-EP200YJM-A
	Unidad exterior 2		PUHY-EP200YJM-A
Kit acoplamiento exterior (partes op.)			CMY-Y100VBK2
Unidad interior Tubería de acoplamiento	Líquido	a	ø12.7
	Gas	b	ø28.58

	Modelo de unidad	Líquido c ó e	Gas d ó f
Tubería de acoplamiento Unidad exterior	EP200	ø9.52	ø19.05

Nota 1.Conecte las tuberías tal como se indica en la figura anterior. Consulte la tabla superior en cuanto al tamaño de tubería.

2.La pata desmontable puede extraerse en el emplazamiento.

3.La tubería de acoplamiento (Alta presión) no debe presentar una inclinación superior a 15 grados respecto el suelo.
Asegúrese de consultar los detalles de instalación de la tubería de conexión en el Manual de Instalación.

4.La sección de tubería anterior a la tubería de conexión (secciones “a” y “b” en la figura) debe tener como mínimo 500mm de sección recta (*incluyendo la tubería recta suministrada con la tubería de conexión).

5.Utilice solamente la tubería de conexión de Mitsubishi Electric (accesorio).

PUHY-EP400YSJM-A

OFICINAS EMALCSA
Potencia _ 364 KW

MODELO				PUHY-EP400YSJM-A
Valores Nominales	Capacidad	Frío	kCal/h(1)	40.000
			kW(2)	45,0
		Calor	kCal/h(3)	43.000
			kW(3)	50,0
	Consumo eléctrico	Frío	kW	10,34
		Calor	kW	11,41
	Intensidad	Frío	A	17,4 / 16,5 / 15,9
		Calor	A	19,2 / 18,2 / 17,6
	C.O.P.	Frío		4,35
		Calor		4,38
Conexiones líneas Refrigerantes	Líquido		ø mm	12,7
	Gas		ø mm	28,58
Unidades Interiores Conectables	Capacidad total			50 ~ 130 % de la capacidad de la unidad exterior
	Modelos / Cantidad			P15 ~ P250 / 1 ~ 35
Acabado exterior				Chapa de acero galvanizada y pintada MUNSELL 5Y 8 / 1
Nivel sonoro			dB(A)	60

Composición set			PUHY-EP200YJM-A	PUHY-EP200YJM-A
Dimensiones (ancho / fondo / alto)			920 / 760 / 1.710	920 / 760 / 1.710
(Alto sin soportes)		mm	1.650	1.650
Peso		Kg	200	200
Ventilador	Caudal de aire	m³/min	170	170
	Tipo / Cantidad		Helicoidal / 1	
	Potencia	kW	0,46 x 1	0,46 x 1
	Presión estática	Pa	60 Pa	
	Tipo Control		Control Inverter	
Compresor	Tipo / Cantidad		Inverter hermético scroll / 1	
	Potencia de salida	kW	5,4	5,4
Refrigerante / Precarga			R410A / 8,0 Kg	R410A / 8,0 Kg
Kit de conexión exteriores			CMY-Y100 VBK2 (incluida)	
Distancias Frigoríficas (Máx.Vert./Total)		m (4)	50 / 1.000	50 / 1.000
Partes opcionales			Distribuidor: CMY-Y102S/L-G2, CMY-Y202/G2 Colector: CMY-Y104/108/1010-G	

NOTAS

(1) La capacidad en refrigeración indica el valor máximo bajo las siguientes condiciones: Refrigeración: Interior 27°C Ts / 19,5°C Th. Exterior 35°C Ts. Longitud tubería: 5 m. Diferencia de alturas: 0 m. (2) La capacidad en refrigeración indica el valor máximo bajo las siguientes condiciones: Refrigeración: Interior 27°C Ts / 19°C Th. Exterior 35°C Ts. Longitud tubería: 7,5 m. Diferencia de alturas: 0 m. (3) La capacidad en calefacción indica el valor máximo bajo las siguientes condiciones: Calefacción: Interior 20°C Ts. Exterior 7°C Ts / 6°C Th. Longitud tubería: 7,5 m. Diferencia de alturas: 0 m.. • Alimentación trifásica: 380 - 400 - 415 V / 50 / 60 Hz.. (4) 40 metros cuando la unidad exterior está por debajo de la unidad interior.

ELEMENTOS DE PROTECCIÓN

Protección de alta presión Presostato y sensor de alta 4,15 MPa, Compresor Protección sobrecalentamiento Motor Ventilador Interruptor térmico, Inverter (Compresor / Ventilador) Protección sobreintensidad / Protección sobrecalentamiento

RANGOS DE TEMPERATURAS DE TRABAJO

Refrigeración: 0° Ts - 43° Ts. Si la unidad exterior se situa por debajo de las unidades interiores. (U.Interior) 15°C Th 24°C Th, (U.Exterior) -5°C Ts 46°C Th. Calefacción: (U.Interior) 15°C Ts 27°C Ts, (U.Exterior) -20°C Th 15,5°C Th

Serie Y High COP

PUHY-EP450YSJM-A

PUHY-EP450YSJM-A

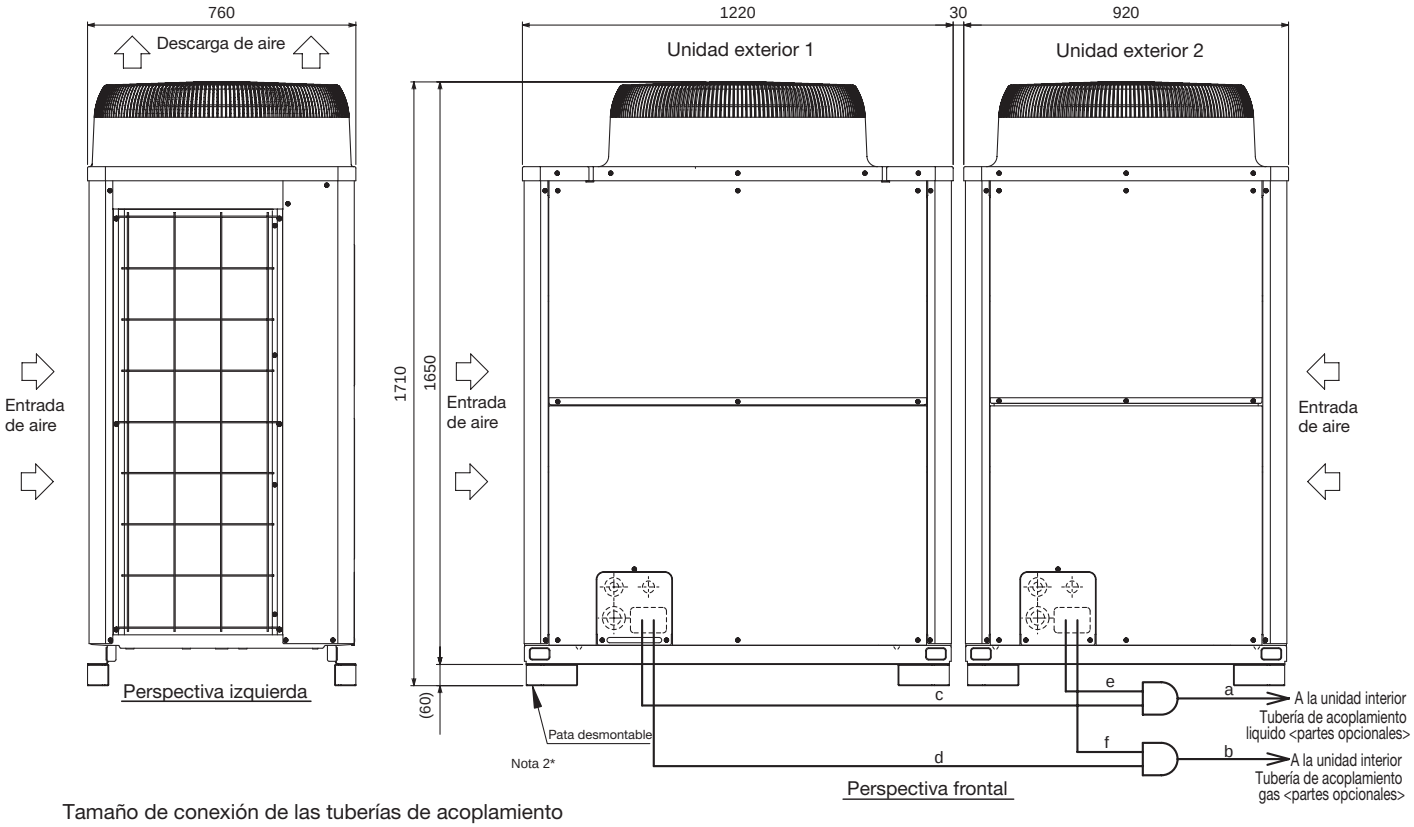

Tamaño de conexión de las tuberías de acoplamiento

Nombre de unidad de set			PUHY-EP450YSHM-A
Nombre unidad componente	Unidad exterior 1		PUHY-P250YHM-A
	Unidad exterior 2		PUHY-EP200YHM-A
Kit acoplamiento exterior (partes op.)			CMY-Y100VBK2
Unidad interior	Líquido	a	ø15.88
Tubería de acoplamiento	Gas	b	ø28.58

	Modelo de unidad	Líquido c ó e	Gas d ó f
Tubería de acoplamiento Unidad exterior	EP250	ø9.52	ø22.2
	EP200	ø9.52	ø19.05

Nota 1.Conecte las tuberías tal como se indica en la figura anterior. Consulte la tabla superior en cuanto al tamaño de tubería.
2.La pata desmontable puede extraerse en el emplazamiento.
3.La tubería de acoplamiento (Alta presión) no debe presentar una inclinación superior a 15 grados respecto el suelo.
Asegúrese de consultar los detalles de instalación de la tubería de conexión en el Manual de Instalación.
4.La sección de tubería anterior a la tubería de conexión (secciones “a” y “b” en la figura) debe tener como mínimo 500mm de sección recta (*incluyendo la tubería recta suministrada con la tubería de conexión).
5.Utilice solamente la tubería de conexión de Mitsubishi Electric (accesorio).

PUHY-EP450YSJM-A

NOZAR CASTELLANA, 10
Potencia _ 442 KW

MODELO				PUHY-EP450YSJM-A
Valores Nominales	Capacidad	Frío	kCal/h(1)	45.000
			kW(2)	50,0
		Calor	kCal/h(3)	48.200
			kW(3)	56,0
	Consumo eléctrico	Frío	kW	11,87
		Calor	kW	12,90
	Intensidad	Frío	A	20,0 / 19,0 / 18,3
		Calor	A	21,7 / 20,6 / 19,9
	C.O.P.	Frío		4,21
		Calor		4,34
Conexiones líneas Refrigerantes	Líquido		ø mm	15,88
	Gas		ø mm	28,58
Unidades Interiores Conectables	Capacidad total			50 ~ 130 % de la capacidad de la unidad exterior
	Modelos / Cantidad			P15 ~ P250 / 1 ~ 39
Acabado exterior				Chapa de acero galvanizada y pintada MUNSELL 5Y 8 / 1
Nivel sonoro			dB(A)	

Composición set			PUHY-EP200YJM-A	PUHY-EP250YJM-A
Dimensiones (ancho / fondo / alto)			920 / 760 / 1.710	1.220 / 760 / 1.710
(Alto sin soportes)		mm	1.650	1.650
Peso		Kg	200	250
Ventilador	Caudal de aire	m³/min	170	210
	Tipo / Cantidad		Helicoidal / 1	
	Potencia	kW	0,46 x 1	0,46 x 1
	Presión estática	Pa	60 Pa	
	Tipo Control		Control Inverter	
Compresor	Tipo / Cantidad		Inverter hermético scroll / 1	
	Potencia de salida	kW	5,4	6,8
Refrigerante / Precarga			R410A / 8,0 Kg	R410A / 11,5 Kg
Kit de conexión exteriores			CMY-Y100 VBK2 (incluida)	
Distancias Frigoríficas (Máx.Vert./Total)		m (4)	50 / 1.000	50 / 1.000
Partes opcionales			Distribuidor: CMY-Y102S/L-G2, CMY-Y202/G2 Colector: CMY-Y104/108/1010-G	

NOTAS

(1) La capacidad en refrigeración indica el valor máximo bajo las siguientes condiciones: Refrigeración: Interior 27°C Ts / 19,5°C Th. Exterior 35°C Ts. Longitud tubería: 5 m. Diferencia de alturas: 0 m. (2) La capacidad en refrigeración indica el valor máximo bajo las siguientes condiciones: Refrigeración: Interior 27°C Ts / 19°C Th. Exterior 35°C Ts. Longitud tubería: 7,5 m. Diferencia de alturas: 0 m. (3) La capacidad en calefacción indica el valor máximo bajo las siguientes condiciones: Calefacción: Interior 20°C Ts. Exterior 7°C Ts / 6°C Th. Longitud tubería: 7,5 m. Diferencia de alturas: 0 m. • Alimentación trifásica: 380 - 400 - 415 V / 50 / 60 Hz. (4) 40 metros cuando la unidad exterior está por debajo de la unidad interior.

ELEMENTOS DE PROTECCIÓN

Protección de alta presión Presostato y sensor de alta 4,15 MPa, Compresor Protección sobrecalentamiento Motor Ventilador Interruptor térmico, Inverter (Compresor / Ventilador) Protección sobreintensidad / Protección sobrecalentamiento

RANGOS DE TEMPERATURAS DE TRABAJO

Refrigeración: 0° Ts - 43° Ts. Si la unidad exterior se situa por debajo de las unidades interiores. (U.Interior) 15°C Th 24°C Th, (U.Exterior) -5°C Ts 46°C Th. Calefacción: (U.Interior) 15°C Ts 27°C Ts, (U.Exterior) -20°C Th 15,5°C Th

Serie Y High COP

PUHY-EP500YSJM-A

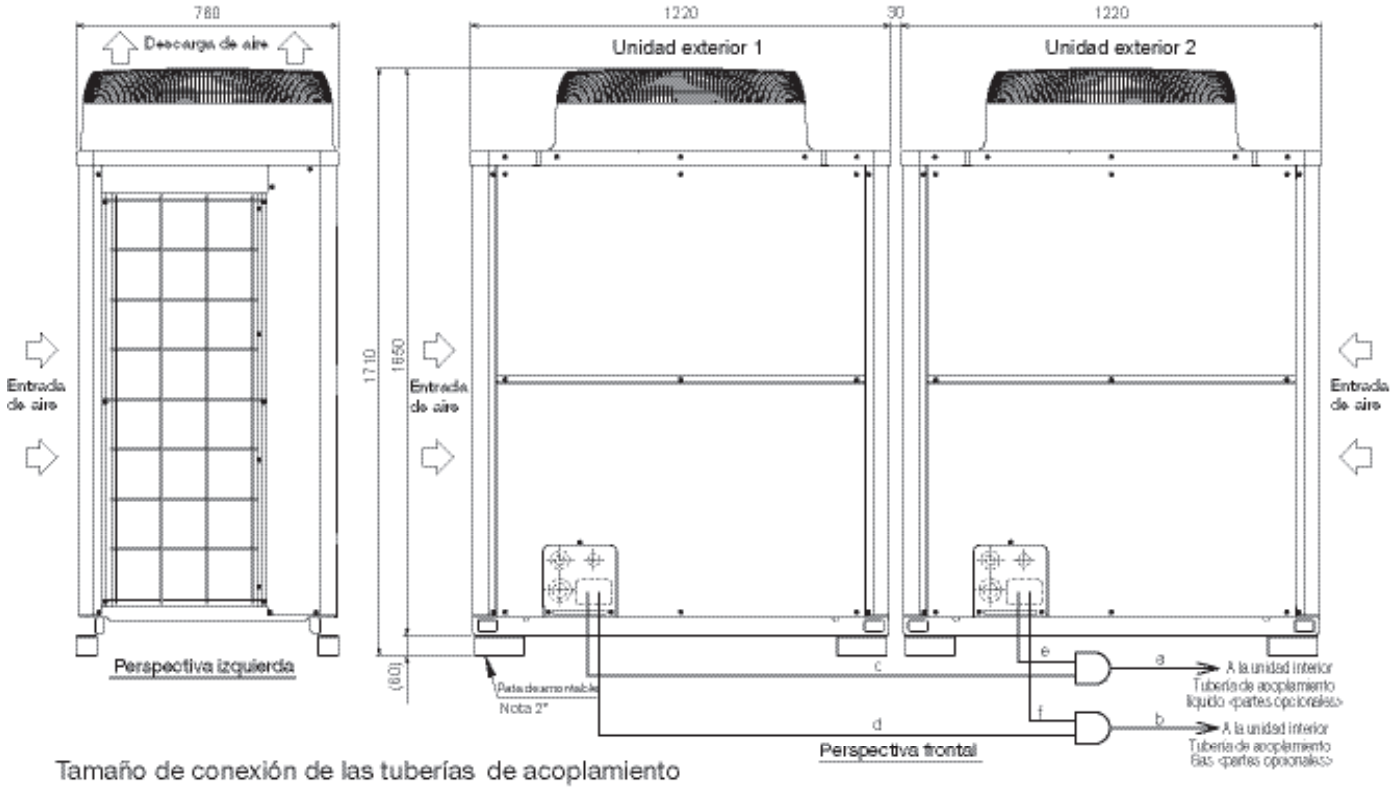

Tamaño de conexión de las tuberías de acoplamiento

Nombre de unidad de set			PUHY-EP500YSJM-A1(-BS)
Nombre unidad componente	Unidad exterior 1		PUHY-EP250YJM-A(-BS)
	Unidad exterior 2		PUHY-EP250YJM-A(-BS)
Kit acoplamiento exterior (partes op.)			CMY-Y100VBK2
Unidad interior Tubería de acoplamiento	Líquido	a	ø15.88
	Gas	b	ø28.58

	Unit model	Líquido	Gas
		c ó e	d ó f
Tubería de acoplamiento Unidad exterior	EP250	ø9.52	ø22.2

Nota 1. Conecte las tuberías tal como se indica en la figura anterior. Consulte la tabla superior en cuanto al tamaño de tubería.
2. La pata desmontable puede extraerse en el emplazamiento.
3. La tubería de acoplamiento (Alta presión) no debe presentar una inclinación superior a 15 grados respecto al suelo.
Asegúrese de consultar los detalles de instalación de la tubería de conexión en el Manual de Instalación.
4. La sección de tubería anterior a la tubería de conexión (secciones "a" y "b" en la figura) debe tener como mínimo 500mm de sección recta (*incluyendo la tubería recta suministrada con la tubería de conexión).
5. Utilice solamente la tubería de conexión de Mitsubishi Electric (accesorio).

PALACIO DE BIBATAUBÍN
Potencia _ 201 KW

MODELO				PUHY-EP500YSJM-A
Valores Nominales	Capacidad	Frío	kCal/h(1)	50.000
			kW(2)	56,0
		Calor	kCal/h(3)	54.200
			kW(3)	63,0
	Consumo eléctrico	Frío	kW	13,65
		Calor	kW	14,54
	Intensidad	Frío	A	23,0 / 21,8 / 21,0
		Calor	A	24,5 / 23,3 / 22,4
	C.O.P.	Frío		4,10
		Calor		4,33
Conexiones líneas Refrigerantes	Líquido		ø mm	15,88
	Gas		ø mm	28,58
Unidades Interiores Conectables	Capacidad total			50 ~ 130 % de la capacidad de la unidad exterior
	Modelos / Cantidad			P15 ~ P250 / 1 ~ 43
Acabado exterior				Chapa de acero galvanizada y pintada MUNSELL 5Y 8 / 1
Nivel sonoro			dB(A)	63

Composición set			PUHY-EP250YJM-A	PUHY-EP250YJM-A
Dimensiones (ancho / fondo / alto)			1.220 / 760 / 1.710	1.220 / 760 / 1.710
(Alto sin soportes)		mm	1.650	1.650
Peso		Kg	250	250
Ventilador	Caudal de aire	m³/min	210	210
	Tipo / Cantidad		Helicoidal / 1	
	Potencia	kW	0,46 x 1	0,46 x 1
	Presión estática	Pa	60 Pa	
	Tipo Control		Control Inverter	
Compresor	Tipo / Cantidad		Inverter hermético scroll / 1	
	Potencia de salida	kW	6,8	6,8
Refrigerante / Precarga			R410A / 11,5 Kg	R410A / 11,5 Kg
Kit de conexión exteriores			CMY-Y100 VBK2 (incluida)	
Distancias Frigoríficas (Máx.Vert./Total)		m(4)	50 / 1.000	50 / 1.000
Partes opcionales			Distribuidor: CMY-Y102S/L-G2, CMY-Y202/G2 Colector: CMY-Y104/108/1010-G	

NOTAS

(1) La capacidad en refrigeración indica el valor máximo bajo las siguientes condiciones: Refrigeración: Interior 27°C Ts / 19,5°C Th. Exterior 35°C Ts. Longitud tubería: 5 m. Diferencia de alturas: 0 m. (2) La capacidad en refrigeración indica el valor máximo bajo las siguientes condiciones: Refrigeración: Interior 27°C Ts / 19°C Th. Exterior 35°C Ts. Longitud tubería: 7,5 m. Diferencia de alturas: 0 m. (3) La capacidad en calefacción indica el valor máximo bajo las siguientes condiciones: Calefacción: Interior 20°C Ts. Exterior 7°C Ts / 6°C Th. Longitud tubería: 7,5 m. Diferencia de alturas: 0 m. • Alimentación trifásica: 380 - 400 - 415 V / 50 / 60 Hz. (4) 40 metros cuando la unidad exterior está por debajo de la unidad interior.

ELEMENTOS DE PROTECCIÓN

Protección de alta presión Presostato y sensor de alta 4,15 MPa, Compresor Protección sobrecalentamiento Motor Ventilador Interruptor térmico, Inverter (Compresor / Ventilador) Protección sobreintensidad / Protección sobrecalentamiento

RANGOS DE TEMPERATURAS DE TRABAJO

Refrigeración: 0° Ts - 43° Ts. Si la unidad exterior se situa por debajo de las unidades interiores. (U.Interior) 15°C Th 24°C Th, (U.Exterior) -5°C Ts 46°C Th. Calefacción: (U.Interior) 15°C Ts 27°C Ts, (U.Exterior) -20°C Th 15,5°C Th

Serie Y High COP

PUHY-EP550YSJM-A

PUHY-EP550YSJM-A

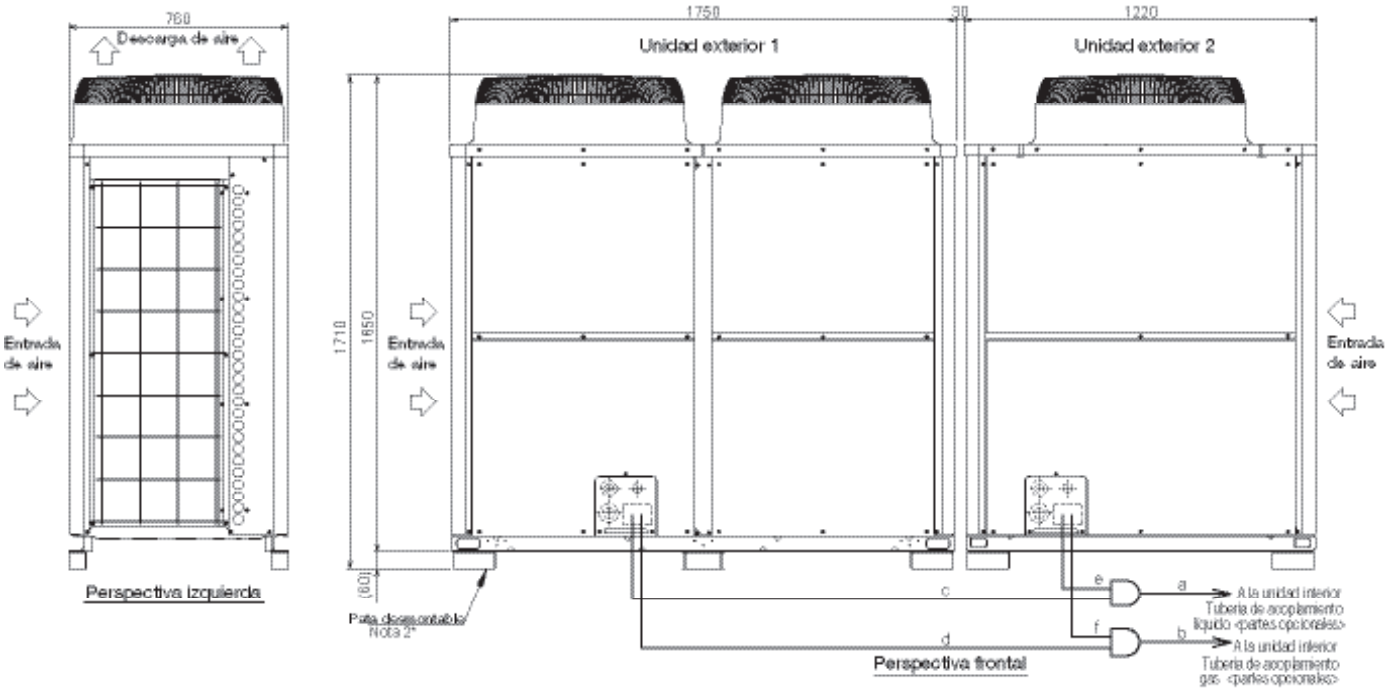

Tamaño de conexión de las tuberías de acoplamiento

Nombre de unidad de set			PUHY-EP550YSJM-A
Nombre unidad componente	Unidad exterior 1		PUHY-EP300YJM-A
	Unidad exterior 2		PUHY-P250YJM-A
Kit acoplamiento exterior (partes op.)			CMY-Y100VBK2
Unidad interior Tubería de acoplamiento	Líquido	a	ø15.88
	Gas	b	ø28.58

	Modelo de unidad	Líquido c ó e	Gas d ó f
Tubería de acoplamiento Unidad exterior	P250	ø9.52	ø22.2
	EP300	ø12.7	ø22.2

Nota 1. Conecte las tuberías tal como se indica en la figura anterior. Consulte la tabla superior en cuanto al tamaño de tubería.
2. La pata desmontable puede extraerse en el emplazamiento.
3. La tubería de acoplamiento (Alta presión) no debe presentar una inclinación superior a 15 grados respecto al suelo.
Asegúrese de consultar los detalles de instalación de la tubería de conexión en el Manual de Instalación.
4. La sección de tubería anterior a la tubería de conexión (secciones "a" y "b" en la figura) debe tener como mínimo 500mm de sección recta (*incluyendo la tubería recta suministrada con la tubería de conexión).
5. Utilice solamente la tubería de conexión de Mitsubishi Electric (accesorio).

PARQUE EMPRESARIAL CRISTALIA EDIFICIO 1

Potencia _ 1.193 KW

MODELO				PUHY-EP550YSJM-A
Valores Nominales	Capacidad	Frío	kCal/h(1)	55.000
			kW(2)	63,0
		Calor	kCal/h(3)	59.300
			kW(3)	69,0
	Consumo eléctrico	Frío	kW	15,36
		Calor	kW	15,78
	Intensidad	Frío	A	25,9 / 24,6 / 23,7
		Calor	A	26,6 / 25,3 / 24,3
	C.O.P.	Frío		4,10
		Calor		4,37
Conexiones líneas Refrigerantes	Líquido		ø mm	15,88
	Gas		ø mm	28,58
Unidades Interiores Conectables	Capacidad total			50 ~ 130 % de la capacidad de la unidad exterior
	Modelos / Cantidad			P15 ~ P250 / 1 ~ 47
Acabado exterior				Chapa de acero galvanizada y pintada MUNSELL 5Y 8 / 1
Nivel sonoro			dB(A)	63,5

Composición set				PUHY-EP250YJM-A	PUHY-EP300YJM-A
Dimensiones (ancho / fondo / alto)				1.220 / 760 / 1.710	1.750 / 760 / 1.710
(Alto sin soportes)			mm	1.650	1.650
Peso			Kg	250	290
Ventilador	Caudal de aire		m³/min	210	370
	Tipo / Cantidad			Helicoidal / 1	Helicoidal / 2
	Potencia		kW	0,46 x 1	0,46 x 2
	Presión estática		Pa	60 Pa	
	Tipo Control			Control Inverter	
Compresor	Tipo / Cantidad			Inverter hermético scroll / 1	
	Potencia de salida		kW	6,8	7,7
Refrigerante / Precarga				R410A / 11,5 Kg	R410A / 11,8 Kg
Kit de conexión exteriores				CMY-Y100 VBK2 (incluida)	
Distancias Frigoríficas (Máx.Vert./Total)			m (4)	50 / 1.000	50 / 1.000
Partes opcionales				Distribuidor: CMY-Y102S/L-G2, CMY-Y202/G2 Colector: CMY-Y104/108/1010-G	

NOTAS

(1) La capacidad en refrigeración indica el valor máximo bajo las siguientes condiciones: Refrigeración: Interior 27°C Ts / 19,5°C Th. Exterior 35°C Ts. Longitud tubería: 5 m. Diferencia de alturas: 0 m. (2) La capacidad en refrigeración indica el valor máximo bajo las siguientes condiciones: Refrigeración: Interior 27°C Ts / 19°C Th. Exterior 35°C Ts. Longitud tubería: 7,5 m. Diferencia de alturas: 0 m. (3) La capacidad en calefacción indica el valor máximo bajo las siguientes condiciones: Calefacción: Interior 20°C Ts. Exterior 7°C Ts / 6°C Th. Longitud tubería: 7,5 m. Diferencia de alturas: 0 m. • Alimentación trifásica: 380 - 400 - 415 V / 50 / 60 Hz. (4) 40 metros cuando la unidad exterior está por debajo de la unidad interior.

ELEMENTOS DE PROTECCIÓN

Protección de alta presión Presostato y sensor de alta 4,15 MPa, Compresor Protección sobrecalentamiento Motor Ventilador Interruptor térmico, Inverter (Compresor / Ventilador) Protección sobreintensidad / Protección sobrecalentamiento

RANGOS DE TEMPERATURAS DE TRABAJO

Refrigeración: 0° Ts - 43° Ts. Si la unidad exterior se situa por debajo de las unidades interiores. (U.Interior) 15°C Th 24°C Th, (U.Exterior) -5°C Ts 46°C Th. Calefacción: (U.Interior) 15°C Ts 27°C Ts, (U.Exterior) -20°C Th 15,5°C Th

Serie Y High COP

PUHY-EP600YSJM-A

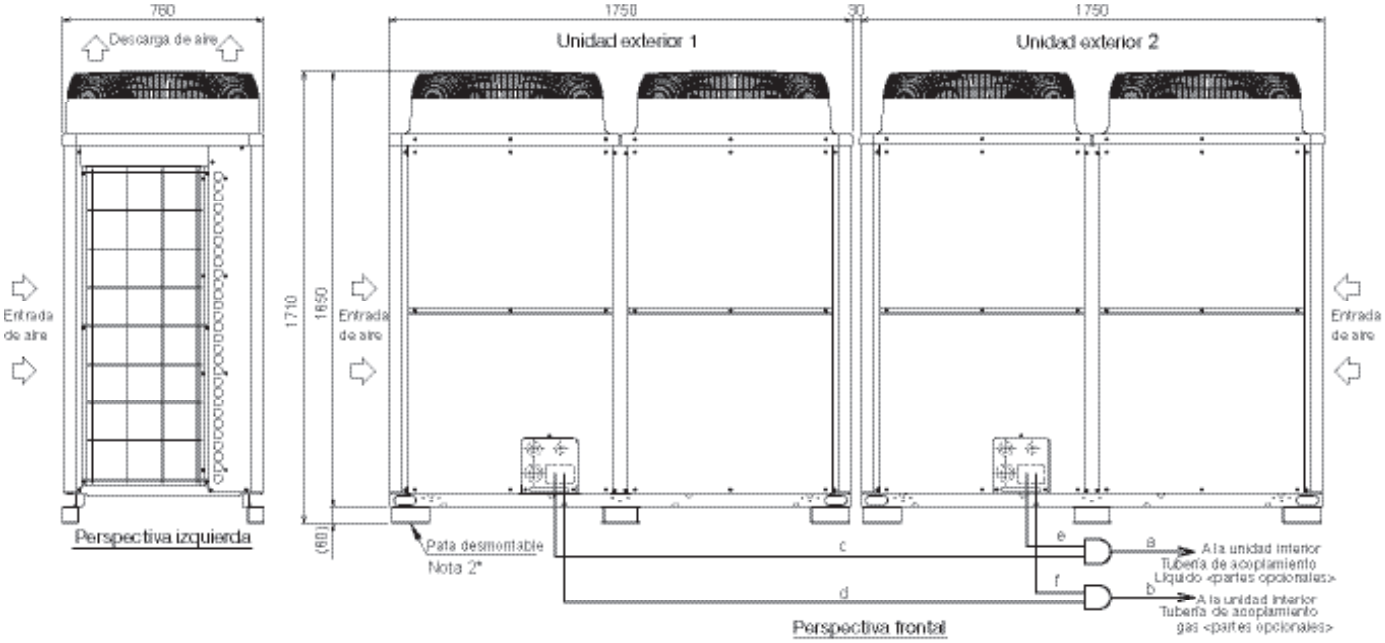

Tamaño de conexión de las tuberías de acoplamiento

Nombre de unidad de set			PUHY-EP600YSJM-A
Nombre unidad componente	Unidad exterior 1		PUHY-EP300YJM-A
	Unidad exterior 2		PUHY-EP300YJM-A
Kit acoplamiento exterior (partes op.)			CMY-Y100VBK2
Unidad interior Tubería de acoplamiento	Líquido	a	ø15.88
	Gas	b	ø28.58

	Modelo de unidad	Líquido c ó e	Gas d ó f
Tubería de acoplamiento Unidad exterior	EP300	ø12.7	ø22.2

Nota 1. Conecte las tuberías tal como se indica en la figura anterior. Consulte la tabla superior en cuanto al tamaño de tubería.
2. La pata desmontable puede extraerse en el emplazamiento.
3. La tubería de acoplamiento (Alta presión) no debe presentar una inclinación superior a 15 grados respecto al suelo.
Asegúrese de consultar los detalles de instalación de la tubería de conexión en el Manual de Instalación.
4. La sección de tubería anterior a la tubería de conexión (secciones "a" y "b" en la figura) debe tener como mínimo 500mm de sección recta (*incluyendo la tubería recta suministrada con la tubería de conexión).
5. Utilice solamente la tubería de conexión de Mitsubishi Electric (accesorio).

TORRE AGBAR
Potencia _ 2.947 KW

MODELO				PUHY-EP600YSJM-A
Valores Nominales	Capacidad	Frío	kCal/h(1)	60.000
			kW(2)	69,0
		Calor	kCal/h(3)	65.800
			kW(3)	76,5
	Consumo eléctrico	Frío	kW	16,82
		Calor	kW	17,30
	Intensidad	Frío	A	28,3 / 26,9 / 26,0
		Calor	A	29,2 / 27,7 / 26,7
	C.O.P.	Frío		4,10
		Calor		4,42
Conexiones líneas Refrigerantes	Líquido		ø mm	15,88
	Gas		ø mm	28,58
Unidades Interiores Conectables	Capacidad total			50 ~ 130 % de la capacidad de la unidad exterior
	Modelos / Cantidad			P15 ~ P250 / 1 ~ 50
Acabado exterior				Chapa de acero galvanizada y pintada MUNSELL 5Y 8 / 1
Nivel sonoro			dB(A)	64

Composición set			PUHY-EP300YJM-A	PUHY-EP300YJM-A
Dimensiones (ancho / fondo / alto)			1.750 / 760 / 1.710	1.750 / 760 / 1.710
(Alto sin soportes)		mm	1.650	1.650
Peso		Kg	290	290
Ventilador	Caudal de aire	m³/min	370	370
	Tipo / Cantidad		Helicoidal / 2	
	Potencia	kW	0,46 x 2	0,46 x 2
	Presión estática	Pa	60 Pa	
	Tipo Control		Control Inverter	
Compresor	Tipo / Cantidad		Inverter hermético scroll / 1	
	Potencia de salida	kW	7,7	7,7
Refrigerante / Precarga			R410A / 11,8 Kg	R410A / 11,8 Kg
Kit de conexión exteriores			CMY-Y100 VBK2 (incluida)	
Distancias Frigoríficas (Máx.Vert./Total)		m(4)	50 / 1.000	50 / 1.000
Partes opcionales			Distribuidor: CMY-Y102S/L-G2, CMY-Y202/302-G2 Colector: CMY-Y104/108/1010-G	

NOTAS

(1) La capacidad en refrigeración indica el valor máximo bajo las siguientes condiciones: Refrigeración: Interior 27°C Ts / 19,5°C Th. Exterior 35°C Ts. Longitud tubería: 5 m. Diferencia de alturas: 0 m. (2) La capacidad en refrigeración indica el valor máximo bajo las siguientes condiciones: Refrigeración: Interior 27°C Ts / 19°C Th. Exterior 35°C Ts. Longitud tubería: 7,5 m. Diferencia de alturas: 0 m. (3) La capacidad en calefacción indica el valor máximo bajo las siguientes condiciones: Calefacción: Interior 20°C Ts. Exterior 7°C Ts / 6°C Th. Longitud tubería: 7,5 m. Diferencia de alturas: 0 m. • Alimentación trifásica: 380 - 400 - 415 V / 50 / 60 Hz. (4) 40 metros cuando la unidad exterior está por debajo de la unidad interior.

ELEMENTOS DE PROTECCIÓN

Protección de alta presión Presostato y sensor de alta 4,15 MPa, Compresor Protección sobrecalentamiento Motor Ventilador Interruptor térmico, Inverter (Compresor / Ventilador) Protección sobreintensidad / Protección sobrecalentamiento

RANGOS DE TEMPERATURAS DE TRABAJO

Refrigeración: 0° Ts - 43° Ts. Si la unidad exterior se situa por debajo de las unidades interiores. (U.Interior) 15°C Th 24°C Th, (U.Exterior) -5°C Ts 46°C Th. Calefacción: (U.Interior) 15°C Ts 27°C Ts, (U.Exterior) -20°C Th 15,5°C Th

Serie Y High COP

PUHY-EP650YSJM

PUHY-EP650YSJM-A

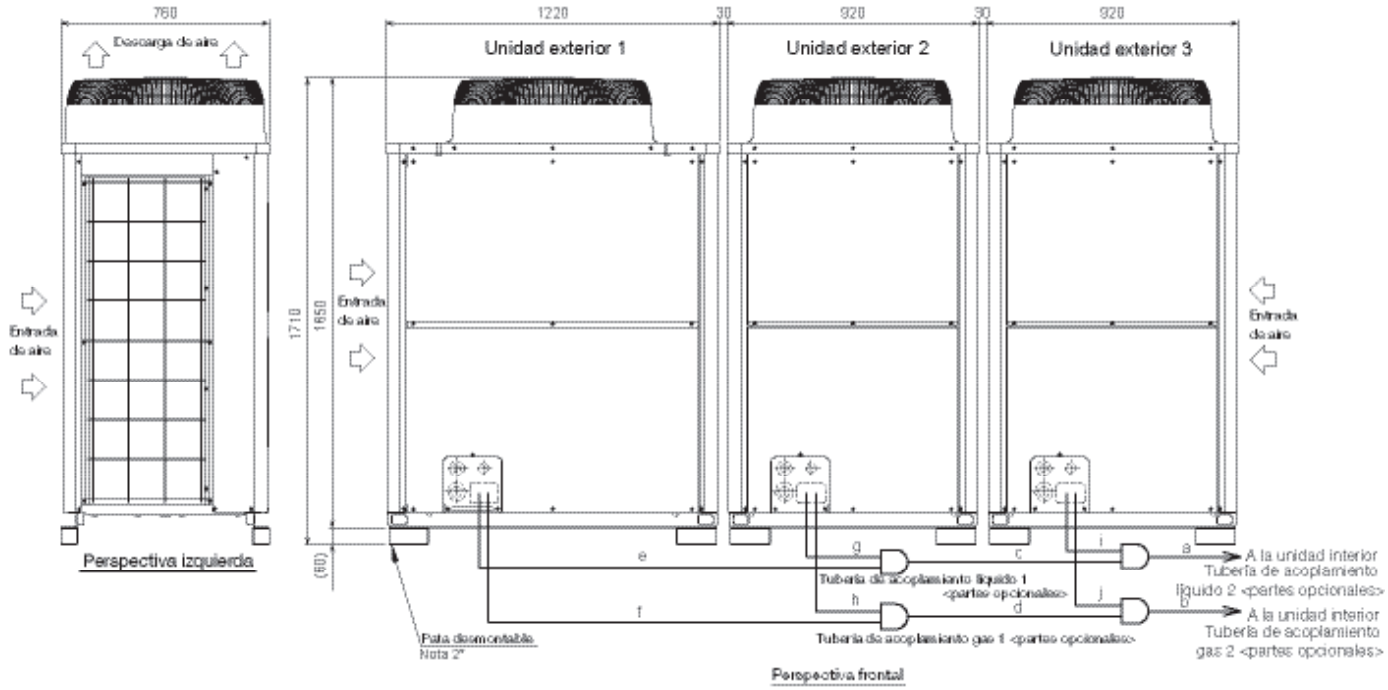

Tamaño de conexión de las tuberías de acoplamiento

Nombre de unidad de set			PUHY-EP650YSJM-A(-BS)
Nombre unidad componente	Unidad exterior 1		PUHY-EP250YJM-A(-BS)
	Unidad exterior 2		PUHY-EP200YJM-A(-BS)
	Unidad exterior 3		PUHY-EP200YJM-A(-BS)
Kit acoplamiento exterior (partes op.)			CMY-Y300VBK2
Unidad interior Tubería de acoplamiento 2	Líquido	a	ø15.88
	Gas	b	ø28.58
Tubería de acoplamiento 1 Tubería de acoplamiento 2	Líquido	c	ø19.05
	Gas	d	ø34.93

	Modelo de unidad	Líquido e d g o i	Gas f c h o j
Tubería de acoplamiento Unidad exterior	EP200	ø9.52	ø19.05
	EP250	ø9.52	ø22.2

Nota 1.Conecte las tuberías tal como se indica en la figura anterior. Consulte la tabla superior en cuanto al tamaño de tubería.
2.La pata desmontable puede extraerse en el emplazamiento.
3.La tubería de acoplamiento (Alta presión) no debe presentar una inclinación superior a 15 grados respecto el suelo.
Asegúrese de consultar los detalles de instalación de la tubería de conexión en el Manual de Instalación.
4.La sección de tubería anterior a la tubería de conexión (secciones "a" y "b" en la figura) debe tener como mínimo 500mm de sección recta (incluyendo la tubería recta suministrada con la tubería de conexión).

PUHY-EP650YSJM

VIVIENDAS CITANIA
Potencia _ 1.592 KW

MODELO				PUHY-EP650YSJM-A
Valores Nominales	Capacidad	Frío	kCal/h(1)	65.000
			kW(2)	73,0
		Calor	kCal/h(3)	70.100
			kW(3)	81,5
	Consumo eléctrico	Frío	kW	17,46
		Calor	kW	18,56
	Intensidad	Frío	A	29,4 / 28,0 / 26,9
		Calor	A	31,3 / 29,7 / 28,6
	C.O.P.	Frío		4,18
		Calor		4,39
Conexiones líneas Refrigerantes	Líquido		ø mm	15,88
	Gas		ø mm	28,58
Unidades Interiores Conectables	Capacidad total			50 ~ 130 % de la capacidad de la unidad exterior
	Modelos / Cantidad			P15 ~ P250 / 1 ~ 50
Acabado exterior				Chapa de acero galvanizada y pintada MUNSELL 5Y 8 / 1
Nivel sonoro			dB(A)	63

Composición set			PUHY-EP200YJM-A	PUHY-EP200YJM-A	PUHY-EP250YJM-A
Dimensiones (ancho / fondo / alto)			920 /760/ 1.710	920 /760/ 1.710	1.220 /760/ 1.710
(Alto sin soportes)		mm	1.650	1.650	1.650
Peso		Kg	200	200	250
Ventilador	Caudal de aire	m³/min	170	170	210
	Tipo / Cantidad		Helicoidal / 1		
	Potencia	kW	0,46 x 1	0,46 x 1	0,46 x 1
	Presión estática	Pa	60 Pa		
	Tipo Control		Control Inverter		
Compresor	Tipo / Cantidad		Inverter hermético scroll / 1		
	Potencia de salida	kW	5,4	5,4	6,8
Refrigerante / Precarga			R410A / 8,0 Kg	R410A / 8,0 Kg	R410A / 11,5 Kg
Kit de conexión exteriores				CMY-Y300VBK2 (incluida)	
Distancias Frigoríficas (Máx.Vert./Total)		m(4)	50 / 1.000	50 / 1.000	50 / 1.000
Partes opcionales			Distribuidor: CMY-Y102S/L-G2, CMY-Y202/302-G2 Colector: CMY-Y104/108/1010-G		

NOTAS

(1) La capacidad en refrigeración indica el valor máximo bajo las siguientes condiciones: Refrigeración: Interior 27°C Ts / 19,5°C Th. Exterior 35°C Ts. Longitud tubería: 5 m. Diferencia de alturas: 0 m. (2) La capacidad en refrigeración indica el valor máximo bajo las siguientes condiciones: Refrigeración: Interior 27°C Ts / 19°C Th. Exterior 35°C Ts. Longitud tubería: 7,5 m. Diferencia de alturas: 0 m. (3) La capacidad en calefacción indica el valor máximo bajo las siguientes condiciones: Calefacción: Interior 20°C Ts. Exterior 7°C Ts / 6°C Th. Longitud tubería: 7,5 m. Diferencia de alturas: 0 m.. • Alimentación trifásica: 380 - 400 - 415 V / 50 / 60 Hz. (4) 40 metros cuando la unidad exterior está por debajo de la unidad interior.

ELEMENTOS DE PROTECCIÓN

Protección de alta presión Presostato y sensor de alta 4,15 MPa, Compresor Protección sobrecalentamiento Motor Ventilador Interruptor térmico, Inverter (Compresor / Ventilador) Protección sobreintensidad / Protección sobrecalentamiento

RANGOS DE TEMPERATURAS DE TRABAJO

Refrigeración: 0° Ts - 43° Ts. Si la unidad exterior se situa por debajo de las unidades interiores. (U.Interior) 15°C Th 24°C Th, (U.Exterior) -5°C Ts 46°C Th. Calefacción: (U.Interior) 15°C Ts 27°C Ts, (U.Exterior) -20°C Th 15,5°C Th

Serie Y High COP

PUHY-EP700YSJM

PUHY-EP700YSJM-A

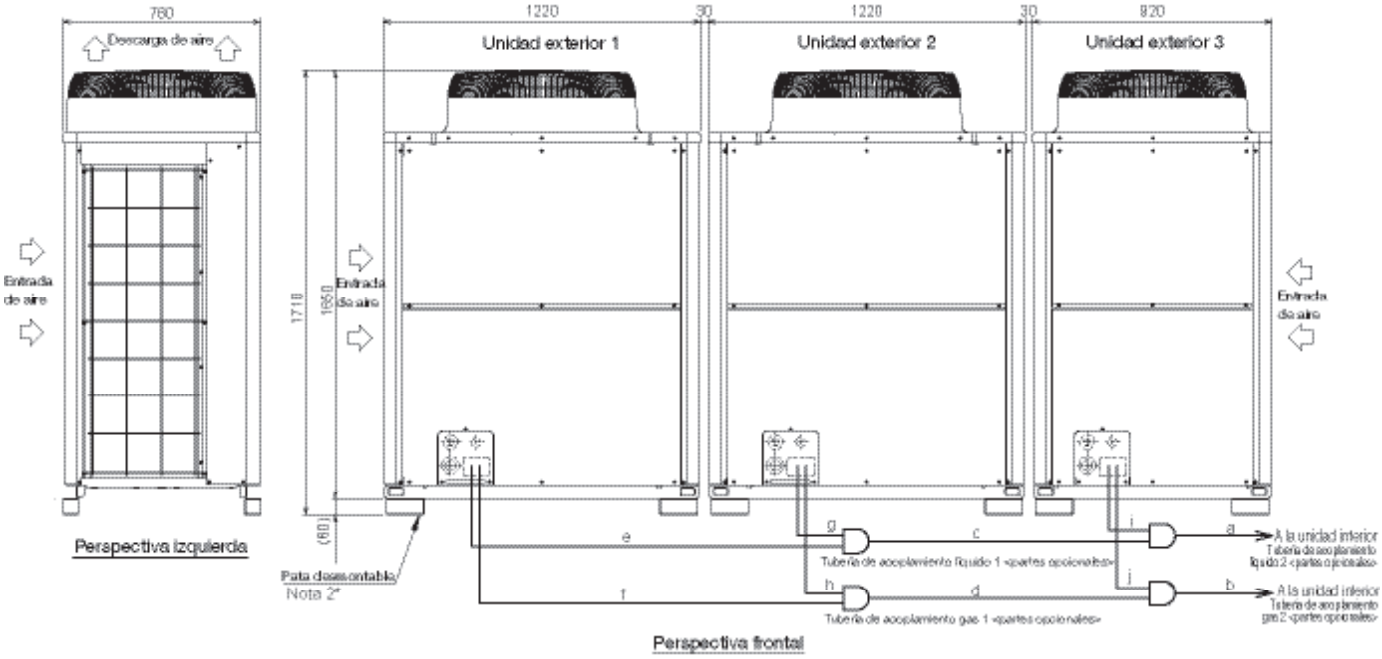

Tamaño de conexión de las tuberías de acoplamiento

Nombre de unidad de set			PUHY-EP700YSJM-A1(-BS)
Nombre unidad componente	Unidad exterior 1		PUHY-EP250YJM-A(-BS)
	Unidad exterior 2		PUHY-EP250YJM-A(-BS)
	Unidad exterior 3		PUHY-EP200YJM-A(-BS)
Kit acoplamiento exterior (partes op.)			CMY-Y300VBK2
Unidad interior Tubería de acoplamiento 2	Líquido	a	ø19.05
	Gas	b	ø34.93
Tubería de acoplamiento 1 Tubería de acoplamiento 2	Líquido	c	ø19.05
	Gas	d	ø34.93

	Modelo de unidad	Líquido e ó g ó i	Gas f ó h ó j
Tubería de acoplamiento Unidad exterior	EP250	ø9.52	ø22.2
	EP200	ø9.52	ø19.05

Nota 1. Conecte las tuberías tal como se indica en la figura anterior. Consulte la tabla superior en cuanto al tamaño de tubería.
2. La pata desmontable puede extraerse en el emplazamiento.
3. La tubería de acoplamiento (Alta presión) no debe presentar una inclinación superior a 15 grados respecto el suelo.
Asegúrese de consultar los detalles de instalación de la tubería de conexión en el Manual de Instalación.
4. La sección de tubería anterior a la tubería de conexión (secciones "a" y "b" en la figura) debe tener como mínimo 500mm de sección recta (*incluyendo la tubería recta suministrada con la tubería de conexión).
5. Utilice solamente la tubería de conexión de Mitsubishi Electric (accesorio).

PUHY-EP700YSJM

VALLEHERMOSO LOS CEREZOS
Potencia _ 916 KW

MODELO				PUHY-EP700YSJM-A
Valores Nominales	Capacidad	Frío	kCal/h(1)	70.000
			kW(2)	80,0
		Calor	kCal/h(3)	75.700
			kW(3)	88,0
	Consumo eléctrico	Frío	kW	19,3
		Calor	kW	20,0
	Intensidad	Frío	A	32,2 / 30,6 / 29,5
		Calor	A	33,7 / 32,0 / 30,9
	C.O.P.	Frío		4,18
		Calor		4,40
Conexiones líneas Refrigerantes	Líquido		ø mm	19,05
	Gas		ø mm	34,93
Unidades Interiores Conectables	Capacidad total			50 ~ 130 % de la capacidad de la unidad exterior
	Modelos / Cantidad			P15 ~ P250 / 1 ~ 50
Acabado exterior				Chapa de acero galvanizada y pintada MUNSELL 5Y 8 / 1
Nivel sonoro			dB(A)	63,5

Composición set				PUHY-EP200YJM-A	PUHY-EP250YJM-A	PUHY-EP250YJM-A
Dimensiones (ancho / fondo / alto)				920 /760/ 1.710	1.220 /760/ 1.710	1.220 /760/ 1.710
(Alto sin soportes)			mm	1.650	1.650	1.650
Peso			Kg	200	250	250
Ventilador	Caudal de aire		m³/min	170	210	210
	Tipo / Cantidad			Helicoidal / 1		
	Potencia		kW	0,46 x 1	0,46 x 1	0,46 x 1
	Presión estática		Pa	60 Pa		
	Tipo Control			Control Inverter		
Compresor	Tipo / Cantidad			Inverter hermético scroll / 1		
	Potencia de salida		kW	5,4	6,8	6,8
Refrigerante / Precarga				R410A / 8,0 Kg	R410A / 11.5 Kg	R410A / 11,5 Kg
Kit de conexión exteriores					CMY-Y300VBK2 (incluida)	
Distancias Frigoríficas (Máx.Vert./Total)			m (4)	50 / 1.000	50 / 1.000	50 / 1.000
Partes opcionales				Distribuidor: CMY-Y102S/L-G2, CMY-Y202/302-G2 Colector: CMY-Y104/108/1010-G		

NOTAS

(1) La capacidad en refrigeración indica el valor máximo bajo las siguientes condiciones: Refrigeración: Interior 27°C Ts / 19,5°C Th. Exterior 35°C Ts. Longitud tubería: 5 m. Diferencia de alturas: 0 m. (2) La capacidad en refrigeración indica el valor máximo bajo las siguientes condiciones: Refrigeración: Interior 27°C Ts / 19°C Th. Exterior 35°C Ts. Longitud tubería: 7,5 m. Diferencia de alturas: 0 m. (3) La capacidad en calefacción indica el valor máximo bajo las siguientes condiciones: Calefacción: Interior 20°C Ts. Exterior 7°C Ts / 6°C Th. Longitud tubería: 7,5 m. Diferencia de alturas: 0 m.. • Alimentación trifásica: 380 - 400 - 415 V / 50 / 60 Hz. (4) 40 metros cuando la unidad exterior está por debajo de la unidad interior.

ELEMENTOS DE PROTECCIÓN

Protección de alta presión Presostato y sensor de alta 4,15 MPa, Compresor Protección sobrecalentamiento Motor Ventilador Interruptor térmico, Inverter (Compresor / Ventilador) Protección sobreintensidad / Protección sobrecalentamiento

RANGOS DE TEMPERATURAS DE TRABAJO

Refrigeración: 0° Ts - 43° Ts. Si la unidad exterior se situa por debajo de las unidades interiores. (U.Interior) 15°C Th 24°C Th, (U.Exterior) -5°C Ts 46°C Th. Calefacción: (U.Interior) 15°C Ts 27°C Ts, (U.Exterior) -20°C Th 15,5°C Th

Serie Y High COP

PUHY-EP750YSJM

PUHY-EP750YSJM-A

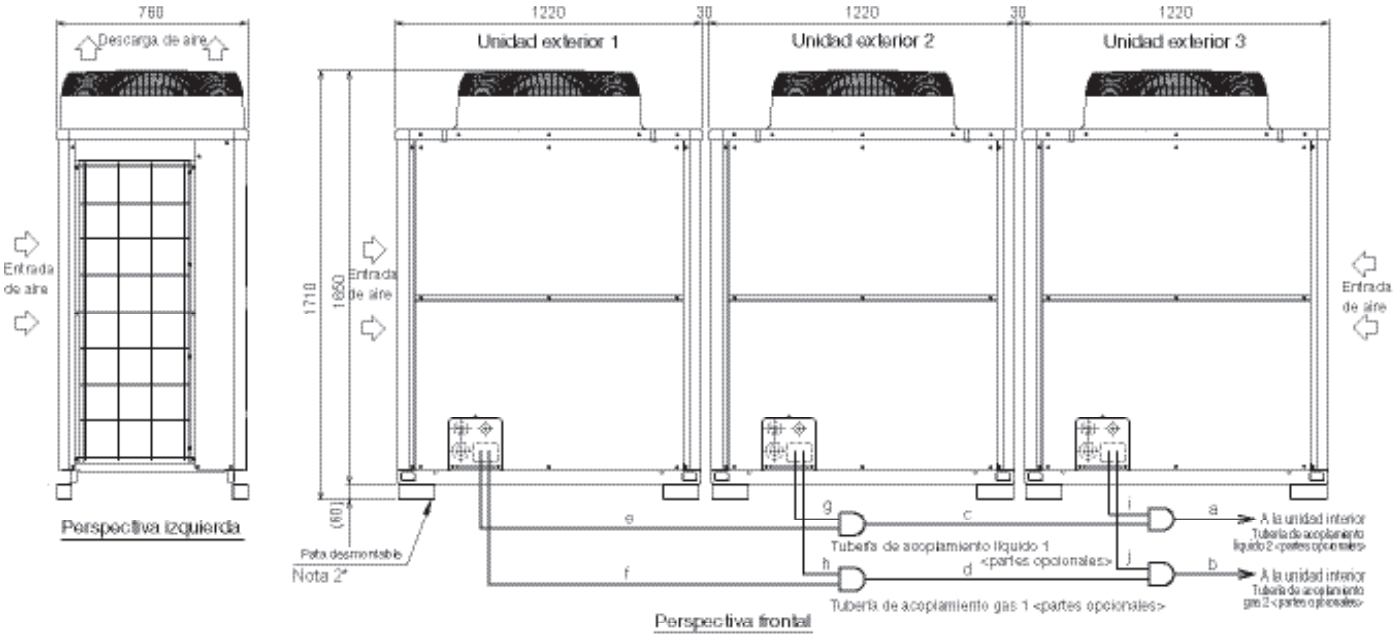

Tamaño de conexión de las tuberías de acoplamiento

Nombre de unidad de set			PUHY-EP750YSJM-A1(-BS)
Nombre unidad componente	Unidad exterior 1		PUHY-EP250YJM-A(-BS)
	Unidad exterior 2		PUHY-EP250YJM-A(-BS)
	Unidad exterior 3		PUHY-EP250YJM-A(-BS)
Kit acoplamiento exterior (partes op.)			CMY-Y900VBK2
Unidad interior Tubería de acoplamiento 2	Líquido	a	ø19.05
	Gas	b	ø34.93
Tubería de acoplamiento 1 Tubería de acoplamiento 2	Líquido	c	ø19.05
	Gas	d	ø34.93

	Modelo de unidad	Líquido	Gas
		e f g h i	b c d j
Tubería de acoplamiento Unidad exterior	EP250	ø9.52	ø22.2

Nota 1. Conecte las tuberías tal como se indica en la figura anterior. Consulte la tabla superior en cuanto al tamaño de tubería.
2. La pata desmontable puede extraerse en el emplazamiento.
3. La tubería de acoplamiento (Alta presión) no debe presentar una inclinación superior a 15 grados respecto al suelo. Asegúrese de consultar los detalles de instalación de la tubería de conexión en el Manual de Instalación.
4. La sección de tubería anterior a la tubería de conexión (secciones "a" y "b" en la figura) debe tener como mínimo 500mm de sección recta (*incluyendo la tubería recta suministrada con la tubería de conexión).
5. Utilice solamente la tubería de conexión de Mitsubishi Electric (accesorio).

PUHY-EP750YSJM

UNIVERSIDAD DE VIGO
Potencia _ 536 KW

MODELO				PUHY-EP750YSJM-A
Valores Nominales	Capacidad	Frío	kCal/h(1)	75.000
			kW(2)	85,0
		Calor	kCal/h(3)	81.700
			kW(3)	95,0
	Consumo eléctrico	Frío	kW	20,93
		Calor	kW	21,78
	Intensidad	Frío	A	35,3 / 33,5 / 32,3
		Calor	A	36,7 / 34,9 / 33,6
	C.O.P.	Frío		4,06
		Calor		4,36
Conexiones líneas Refrigerantes	Líquido		ø mm	19,05
	Gas		ø mm	34,93
Unidades Interiores Conectables	Capacidad total			50 ~ 130 % de la capacidad de la unidad exterior
	Modelos / Cantidad			P15 ~ P250 / 1 ~ 50
Acabado exterior				Chapa de acero galvanizada y pintada MUNSELL 5Y 8 / 1
Nivel sonoro			dB(A)	65

Composición set				PUHY-EP250YJM-A	PUHY-EP250YJM-A	PUHY-EP250YJM-A
Dimensiones (ancho / fondo / alto)				1.220 /760/ 1.710	1.220 /760/ 1.710	1.220 /760/ 1.710
(Alto sin soportes)			mm	1.650	1.650	1.650
Peso			Kg	250	250	250
Ventilador	Caudal de aire		m³/min	210	210	210
	Tipo / Cantidad			Helicoidal / 1		
	Potencia		kW	0,46 x 1	0,46 x 1	0,46 x 1
	Presión estática		Pa	60 Pa		
	Tipo Control			Control Inverter		
Compresor	Tipo / Cantidad			Inverter hermético scroll / 1		
	Potencia de salida		kW	6,8	6,8	6,8
Refrigerante / Precarga				R410A / 11.5 Kg	R410A / 11.5 Kg	R410A / 11,5 Kg
Kit de conexión exteriores					CMY-Y300VBK2 (incluida)	
Distancias Frigoríficas (Máx.Vert./Total)			m(4)	50 / 1.000	50 / 1.000	50 / 1.000
Partes opcionales				Distribuidor: CMY-Y102S/L-G2, CMY-Y202/302-G2 Colector: CMY-Y104/108/1010-G		

NOTAS

(1) La capacidad en refrigeración indica el valor máximo bajo las siguientes condiciones: Refrigeración: Interior 27°C Ts / 19,5°C Th. Exterior 35°C Ts. Longitud tubería: 5 m. Diferencia de alturas: 0 m. (2) La capacidad en refrigeración indica el valor máximo bajo las siguientes condiciones: Refrigeración: Interior 27°C Ts / 19°C Th. Exterior 35°C Ts. Longitud tubería: 7,5 m. Diferencia de alturas: 0 m. (3) La capacidad en calefacción indica el valor máximo bajo las siguientes condiciones: Calefacción: Interior 20°C Ts. Exterior 7°C Ts / 6°C Th. Longitud tubería: 7,5 m. Diferencia de alturas: 0 m.. • Alimentación trifásica: 380 - 400 - 415 V / 50 / 60 Hz. (4) 40 metros cuando la unidad exterior está por debajo de la unidad interior.

ELEMENTOS DE PROTECCIÓN

Protección de alta presión Presostato y sensor de alta 4,15 MPa, Compresor Protección sobrecalentamiento Motor Ventilador Interruptor térmico, Inverter (Compresor / Ventilador) Protección sobreintensidad / Protección sobrecalentamiento

RANGOS DE TEMPERATURAS DE TRABAJO

Refrigeración: 0° Ts - 43° Ts. Si la unidad exterior se situa por debajo de las unidades interiores. (U.Interior) 15°C Th 24°C Th, (U.Exterior) -5°C Ts 46°C Th. Calefacción: (U.Interior) 15°C Ts 27°C Ts, (U.Exterior) -20°C Th 15,5°C Th

Serie Y High COP

PUHY-EP800YSJM

PUHY-EP800YSJM-A

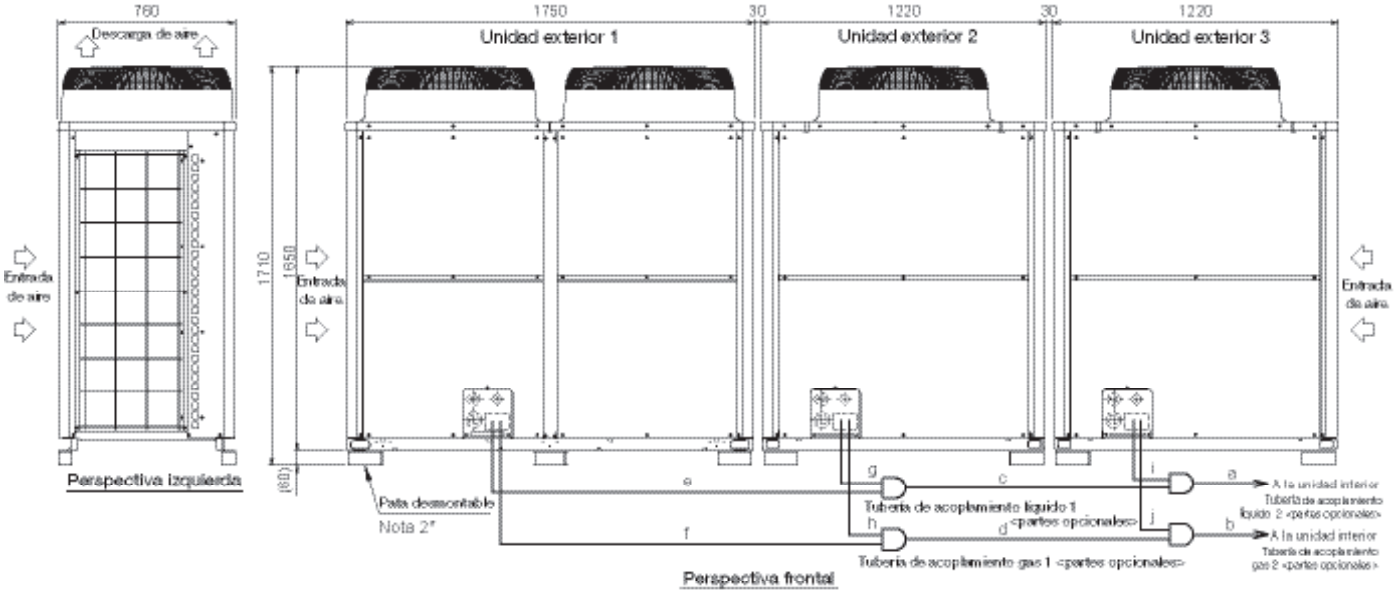

Tamaño de conexión de las tuberías de acoplamiento

Nombre de unidad de set			PUHY-EP800YSJM-A1(-BS)
Nombre unidad componente	Unidad exterior 1		PUHY-EP300YJM-A(-BS)
	Unidad exterior 2		PUHY-EP250YJM-A(-BS)
	Unidad exterior 3		PUHY-EP250YJM-A(-BS)
Kit acoplamiento exterior (partes op.)			CMY-Y300VBK2
Unidad interior Tubería de acoplamiento 2	Líquido	a	ø19.05
	Gas	b	ø34.93
Tubería de acoplamiento 1 Tubería de acoplamiento 2	Líquido	c	ø19.05
	Gas	d	ø34.93

	Modelo de unidad	Líquido	Gas
		e o g o i	f p h n j
Tubería de acoplamiento Unidad exterior	EP250	ø9.52	ø22.2
	EP300	ø12.7	ø22.2

Nota 1. Conecte las tuberías tal como se indica en la figura anterior. Consulte la tabla superior en cuanto al tamaño de tubería.
2. La pata desmontable puede extraerse en el emplazamiento.
3. La tubería de acoplamiento (Alta presión) no debe presentar una inclinación superior a 15 grados respecto al suelo.
Asegúrese de consultar los detalles de instalación de la tubería de conexión en el Manual de Instalación.
4. La sección de tubería anterior a la tubería de conexión (secciones "a" y "b" en la figura) debe tener como mínimo 500mm de sección recta (incluyendo la tubería recta suministrada con la tubería de conexión).
5. Utilice solamente la tubería de conexión de Mitsubishi Electric (accesorio).

PUHY-EP800YSJM

ZURICH DIAGONAL
Potencia _ 224 KW

MODELO				PUHY-EP800YSJM-A
Valores Nominales	Capacidad	Frío	kCal/h(1)	80.000
			kW(2)	90,0
		Calor	kCal/h(3)	86.000
			kW(3)	100,0
	Consumo eléctrico	Frío	kW	22,16
		Calor	kW	22,98
	Intensidad	Frío	A	37,4 / 35,5 / 34,2
		Calor	A	38,7 / 36,8 / 35,5
	C.O.P.	Frío		4,06
		Calor		4,35
Conexiones líneas Refrigerantes	Líquido		ø mm	19,05
	Gas		ø mm	34,93
Unidades Interiores Conectables	Capacidad total			50 ~ 130 % de la capacidad de la unidad exterior
	Modelos / Cantidad			P15 ~ P250 / 1 ~ 50
Acabado exterior				Chapa de acero galvanizada y pintada MUNSELL 5Y 8 / 1
Nivel sonoro			dB(A)	65

Composición set				PUHY-EP250YJM-A	PUHY-EP250YJM-A	PUHY-EP300YJM-A
Dimensiones (ancho / fondo / alto)				1.220 /760/ 1.710	1.220 /760/ 1.710	1.750 / 760 / 1.710
(Alto sin soportes)			mm	1.650	1.650	1.650
Peso			Kg	250	250	290
Ventilador	Caudal de aire		m³/min	210	210	370
	Tipo / Cantidad			Helicoidal / 1		Helicoidal / 2
	Potencia		kW	0,46 x 1	0,46 x 1	0,46 x 2
	Presión estática		Pa	60 Pa		
	Tipo Control			Control Inverter		
Compresor	Tipo / Cantidad			Inverter hermético scroll / 1		
	Potencia de salida		kW	6,8	6,8	7,7
Refrigerante / Precarga				R410A / 11.5 Kg	R410A / 11.5 Kg	R410A / 11,8 Kg
Kit de conexión exteriores					CMY-Y300VBK2 (incluida)	
Distancias Frigoríficas (Máx.Vert./Total)			m(4)	50 / 1.000	50 / 1.000	50 / 1.000
Partes opcionales				Distribuidor: CMY-Y102S/L-G2, CMY-Y202/302-G2 Colector: CMY-Y104/108/1010-G		

NOTAS

(1) La capacidad en refrigeración indica el valor máximo bajo las siguientes condiciones: Refrigeración: Interior 27°C Ts / 19,5°C Th. Exterior 35°C Ts. Longitud tubería: 5 m. Diferencia de alturas: 0 m. (2) La capacidad en refrigeración indica el valor máximo bajo las siguientes condiciones: Refrigeración: Interior 27°C Ts / 19°C Th. Exterior 35°C Ts. Longitud tubería: 7,5 m. Diferencia de alturas: 0 m. (3) La capacidad en calefacción indica el valor máximo bajo las siguientes condiciones: Calefacción: Interior 20°C Ts. Exterior 7°C Ts / 6°C Th. Longitud tubería: 7,5 m. Diferencia de alturas: 0 m. • Alimentación trifásica: 380 - 400 - 415 V / 50 / 60 Hz. (4) 40 metros cuando la unidad exterior está por debajo de la unidad interior.

ELEMENTOS DE PROTECCIÓN

Protección de alta presión Presostato y sensor de alta 4,15 MPa, Compresor Protección sobrecalentamiento Motor Ventilador Interruptor térmico, Inverter (Compresor / Ventilador) Protección sobreintensidad / Protección sobrecalentamiento

RANGOS DE TEMPERATURAS DE TRABAJO

Refrigeración: 0° Ts - 43° Ts. Si la unidad exterior se situa por debajo de las unidades interiores. (U.Interior) 15°C Th 24°C Th, (U.Exterior) -5°C Ts 46°C Th. Calefacción: (U.Interior) 15°C Ts 27°C Ts, (U.Exterior) -20°C Th 15,5°C Th

Serie Y High COP

PUHY-EP850YSJM

PUHY-EP850YSJM-A

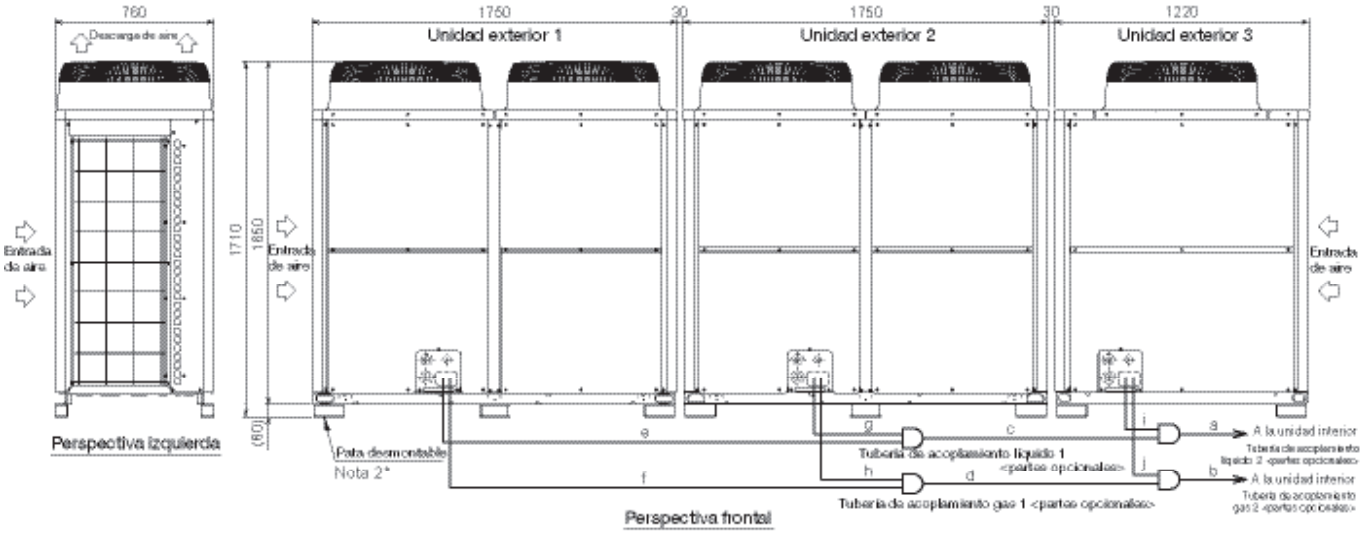

Tamaño de conexión de las tuberías de acoplamiento

Nombre de unidad de set			PUHY-EP850YSJM-A(-BS)
Nombre unidad componente	Unidad exterior 1		PUHY-EP300YJMA(-BS)
	Unidad exterior 2		PUHY-EP300YJMA(-BS)
	Unidad exterior 3		PUHY-EP250YJMA(-BS)
Kit acoplamiento exterior (partes op.)			CMY-Y300VBK2
Unidad interior Tubería de acoplamiento 2	Líquido	a	ø19.05
	Gas	b	ø41.28
Tubería de acoplamiento 1 Tubería de acoplamiento 2	Líquido	c	ø19.05
	Gas	d	ø34.93

	Modelo de unidad	Líquido	Gas
		e g h i	f j
Tubería de acoplamiento Unidad exterior	EP250	ø9.52	ø22.2
	EP300	ø12.7	ø22.2

Nota 1. Conecte las tuberías tal como se indica en la figura anterior. Consulte la tabla superior en cuanto al tamaño de tubería.
2. La pata desmontable puede extraerse en el emplazamiento.
3. La tubería de acoplamiento (Alta presión) no debe presentar una inclinación superior a 15 grados respecto al suelo.
Asegúrese de consultar los detalles de instalación de la tubería de conexión en el Manual de Instalación.
4. La sección de tubería anterior a la tubería de conexión (secciones "a" y "b" en la figura) debe tener como mínimo 500mm de sección recta (incluyendo la tubería recta suministrada con la tubería de conexión).
5. Utilice solamente la tubería de conexión de Mitsubishi Electric (accesorio).

PUHY-EP850YSJM

TORRE OFICINAS FIRA
Potencia _ 3.611 KW

MODELO				PUHY-EP850YSJM-A
Valores Nominales	Capacidad	Frío	kCal/h(1)	85.000
			kW(2)	96,0
		Calor	kCal/h(3)	92.900
			kW(3)	108,0
	Consumo eléctrico	Frío	kW	23,58
		Calor	kW	24,65
	Intensidad	Frío	A	39,8 / 37,8 / 36,4
		Calor	A	41,6 / 39,5 / 38,1
	C.O.P.	Frío		4,07
		Calor		4,38
Conexiones líneas Refrigerantes	Líquido		ø mm	19,05
	Gas		ø mm	41,28
Unidades Interiores Conectables	Capacidad total			50 ~ 130 % de la capacidad de la unidad exterior
	Modelos / Cantidad			P15 ~ P250 / 1 ~ 50
Acabado exterior				Chapa de acero galvanizada y pintada MUNSELL 5Y 8 / 1
Nivel sonoro			dB(A)	65,5

Composición set			PUHY-EP250YJM-A	PUHY-EP300YJM-A	PUHY-EP300YJM-A
Dimensiones (ancho / fondo / alto)			1.220 /760/ 1.710	1.750 /760/ 1.710	1.750 / 760 / 1.710
(Alto sin soportes)			mm	1.650	1.650	1.650
Peso			Kg	250	290	290
Ventilador	Caudal de aire		m³/min	210	370	370
	Tipo / Cantidad			Helicoidal / 1	Helicoidal / 2	
	Potencia		kW	0,46 x 1	0,46 x 2	0,46 x 2
	Presión estática		Pa	60 Pa		
	Tipo Control			Control Inverter		
Compresor	Tipo / Cantidad			Inverter hermético scroll / 1		
	Potencia de salida		kW	6,8	7,7	7,7
Refrigerante / Precarga				R410A / 11,5 Kg	R410A / 11,8 Kg	R410A / 11,8 Kg
Kit de conexión exteriores					CMY-Y300VBK2 (incluida)	
Distancias Frigoríficas (Máx.Vert./Total)			m(4)	50 / 1.000	50 / 1.000	50 / 1.000
Partes opcionales				Distribuidor: CMY-Y102S/L-G2, CMY-Y202/302-G2 Colector: CMY-Y104/108/1010-G		

NOTAS

(1) La capacidad en refrigeración indica el valor máximo bajo las siguientes condiciones: Refrigeración: Interior 27°C Ts / 19,5°C Th. Exterior 35°C Ts. Longitud tubería: 5 m. Diferencia de alturas: 0 m. (2) La capacidad en refrigeración indica el valor máximo bajo las siguientes condiciones: Refrigeración: Interior 27°C Ts / 19°C Th. Exterior 35°C Ts. Longitud tubería: 7,5 m. Diferencia de alturas: 0 m. (3) La capacidad en calefacción indica el valor máximo bajo las siguientes condiciones: Calefacción: Interior 20°C Ts. Exterior 7°C Ts / 6°C Th. Longitud tubería: 7,5 m. Diferencia de alturas: 0 m. • Alimentación trifásica: 380 - 400 - 415 V / 50 / 60 Hz. (4) 40 metros cuando la unidad exterior está por debajo de la unidad interior.

ELEMENTOS DE PROTECCIÓN

Protección de alta presión Presostato y sensor de alta 4,15 MPa, Compresor Protección sobrecalentamiento Motor Ventilador Interruptor térmico, Inverter (Compresor / Ventilador) Protección sobreintensidad / Protección sobrecalentamiento

RANGOS DE TEMPERATURAS DE TRABAJO

Refrigeración: 0° Ts - 43° Ts. Si la unidad exterior se situa por debajo de las unidades interiores. (U.Interior) 15°C Th 24°C Th, (U.Exterior) -5°C Ts 46°C Th. Calefacción: (U.Interior) 15°C Ts 27°C Ts, (U.Exterior) -20°C Th 15,5°C Th

Serie Y High COP

PUHY-EP900YSJM

PUHY-EP900YSJM-A

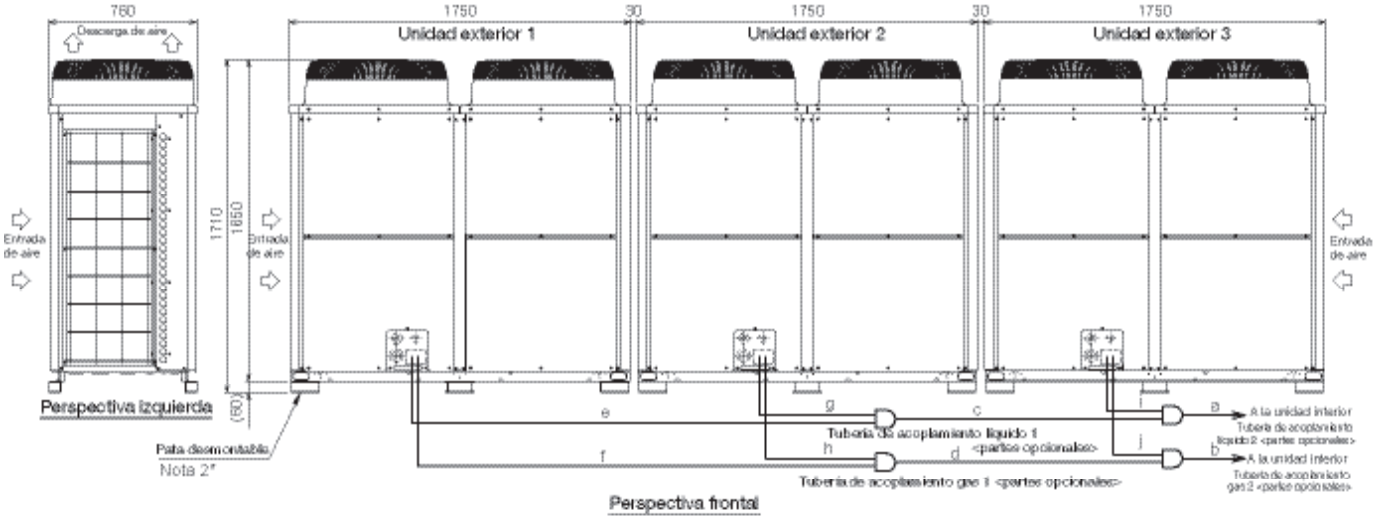

Tamaño de conexión de las tuberías de acoplamiento

Nombre de unidad de set			PUHY-EP900YSJM-A(-BS)
Nombre unidad componente	Unidad exterior 1		PUHY-EP300YJM-A(-BS)
	Unidad exterior 2		PUHY-EP300YJM-A(-BS)
	Unidad exterior 3		PUHY-EP300YJM-A(-BS)
Kit acoplamiento exterior (partes op.)			CMY-Y300VBK2
Unidad interior Tubería de acoplamiento 2	Líquido	a	ø19.05
	Gas	b	ø41.28
Tubería de acoplamiento 1 Tubería de acoplamiento 2	Líquido	c	ø19.05
	Gas	d	ø34.93

	Modelo de unidad	Líquido e f g h i	Gas	Gas
Tubería de acoplamiento Unidad exterior	EP900	ø12.7	ø22.2	

Nota 1. Conecte las tuberías tal como se indica en la figura anterior. Consulte la tabla superior en cuanto al tamaño de tubería.
2. La pata desmontable puede adquirirse en el emplazamiento.
3. La tubería de acoplamiento (Alta presión) no debe presentar una inclinación superior a 15 grados respecto el suelo.
Asegúrese de consultar los detalles de instalación de la tubería de conexión en el Manual de Instalación.
4. La sección de tubería anterior a la tubería de conexión (secciones "a" y "b" en la figura) debe tener como mínimo 500mm de sección recta (*incluyendo la tubería recta suministrada con la tubería de conexión).
5. Utilice solamente la tubería de conexión de Mitsubishi Electric (accesorio).

ALEI CENTER MÁLAGA
Potencia _ 2.023 KW

MODELO				PUHY-EP900YSJM-A
Valores Nominales	Capacidad	Frío	kCal/h(1)	90.000
			kW(2)	101,0
		Calor	kCal/h(3)	97.200
			kW(3)	113,0
	Consumo eléctrico	Frío	kW	24,81
		Calor	kW	25,50
	Intensidad	Frío	A	41,8 / 39,7 / 38,3
		Calor	A	43,0 / 40,8 / 39,4
	C.O.P.	Frío		4,07
		Calor		4,43
Conexiones líneas Refrigerantes	Líquido		ø mm	19,05
	Gas		ø mm	41,28
Unidades Interiores Conectables	Capacidad total			50 ~ 130 % de la capacidad de la unidad exterior
	Modelos / Cantidad			P15 ~ P250 / 1 ~ 50
Acabado exterior				Chapa de acero galvanizada y pintada MUNSELL 5Y 8 / 1
Nivel sonoro			dB(A)	66

Composición set				PUHY-EP300YJM-A	PUHY-EP300YJM-A	PUHY-EP300YJM-A
Dimensiones (ancho / fondo / alto)				1.750 / 760 / 1.710	1.750 / 760 / 1.710	1.750 / 760 / 1.710
(Alto sin soportes)			mm	1.650	1.650	1.650
Peso			Kg	290	290	290
Ventilador	Caudal de aire		m³/min	370	370	370
	Tipo / Cantidad			Helicoidal / 2		
	Potencia		kW	0,46 x 2	0,46 x 2	0,46 x 2
	Presión estática		Pa	60 Pa		
	Tipo Control			Control Inverter		
Compresor	Tipo			Inverter hermético scroll		
	Potencia de salida		kW	7,7	7,7	7,7
Refrigerante / Precarga				R410 / 11,8 Kg	R410 / 11,8 Kg	R410 / 11,8 Kg
Kit de conexión exteriores				CMY-Y300VBK2 (incluida)		
Partes opcionales				Distribuidor: CMY-Y102S/L-G2, CMY-Y202/302-G2 Colector: CMY-Y104/108/1010-G		

NOTAS

(1) La capacidad en refrigeración indica el valor máximo bajo las siguientes condiciones: Refrigeración: Interior 27°C Ts / 19,5°C Th. Exterior 35°C Ts. Longitud tubería: 5 m. Diferencia de alturas: 0 m. (2) La capacidad en refrigeración indica el valor máximo bajo las siguientes condiciones: Refrigeración: Interior 27°C Ts / 19°C Th. Exterior 35°C Ts. Longitud tubería: 7,5 m. Diferencia de alturas: 0 m. (3) La capacidad en calefacción indica el valor máximo bajo las siguientes condiciones: Calefacción: Interior 20°C Ts. Exterior 7°C Ts / 6°C Th. Longitud tubería: 7,5 m. Diferencia de alturas: 0 m. • Alimentación trifásica: 380 - 400 - 415 V / 50 / 60 Hz. (4) 40 metros cuando la unidad exterior está por debajo de la unidad interior.

ELEMENTOS DE PROTECCIÓN

Protección de alta presión Presostato y sensor de alta 4,15 MPa, Compresor Protección sobrecalentamiento Motor Ventilador Interruptor térmico, Inverter (Compresor / Ventilador) Protección sobreintensidad / Protección sobrecalentamiento

RANGOS DE TEMPERATURAS DE TRABAJO

Refrigeración: 0° Ts - 43° Ts. Si la unidad exterior se situa por debajo de las unidades interiores. (U.Interior) 15°C Th 24°C Th, (U.Exterior) -5°C Ts 46°C Th. Calefacción: (U.Interior) 15°C Ts 27°C Ts, (U.Exterior) -20°C Th 15,5°C Th

Serie ZUBADAN

PUHY-HP200,250YHM

PUHY-HP200,250YHM-A

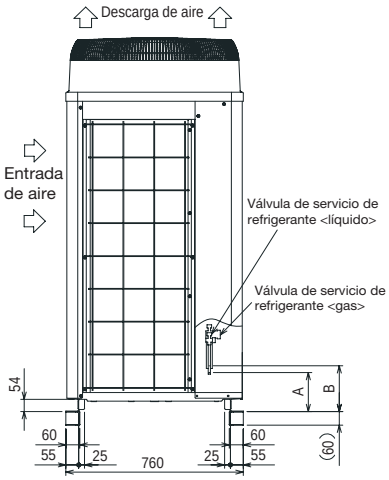

Perspectiva lateral izquierda

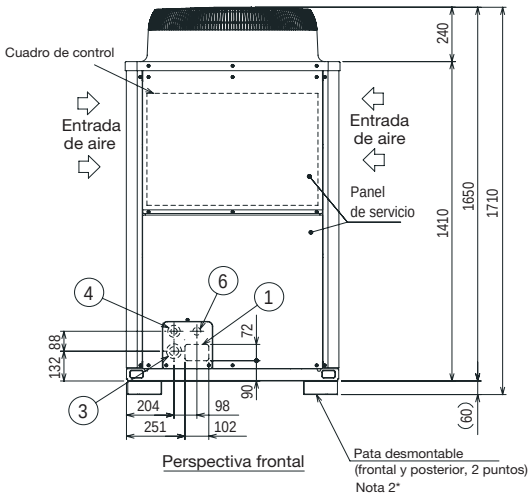

Perspectiva frontal

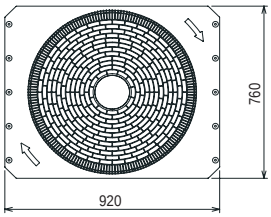

Perspectiva superior

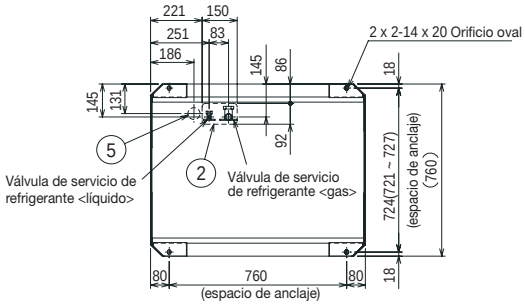

Perspectiva inferior

<Accessorios>

●Tuberías conexión

<Gas>	· Codo (ID25.4xOD25.4)	P200,P250	1ud.
	· Tubería (ID25.4xOD19.05)	P200	1ud.
	· Tubería (ID25.4xOD22.2)	P250	1ud.
<Líquido>	· Tubería (ID9.52xOD9.52)	P200,250	1ud.
	· Tubería (ID9.52xOD12.7)	P200,250	1ud.

Nota 1.La pata desmontable puede extraerse en el emplazamiento.
2.En la soldadura de las tuberías, envuelva la válvula de servicio de refrigerante con un paño húmedo y mantenga la temperatura de la válvula de servicio de refrigerante por debajo de 120°C.

Nº.	Uso		Especificaciones
①	Tuberías	Agujero directo frontal	102x72 Agujero expulsión
②		Agujero directo inferior	150x92 Agujero expulsión
③	Cables	Agujero directo frontal	ø65 ó ø40 Agujero expulsión
④		Agujero directo frontal	ø52 ó ø27 Agujero expulsión
⑤		Agujero directo inferior	ø52 Agujero expulsión
⑥	Para cables de transmision	Agujero directo frontal	ø34 Agujero expulsión

Especificaciones de la tubería de conexión

Modelo	Dimensiones de posición para la válvula de servicio de refrigerante		Espec. conexión para válvula de servicio refrigerante *1	
	Líquido	Gas	Líquido	Gas
	A	B		
PUHY-HP200YHM	142	170	ø12.7 soldadura	ø19.05 soldadura
PUHY-HP250YHM		172	(ø9.52 soldadura)*2	ø22.2 soldadura

*1 Conexión mediante las tuberías de conexión (para las tuberías inferiores y frontales) estas son suministradas.

*2 Indica las especificaciones de conexión y las dimensiones en el caso de que la unidad se utilice en combinación con otras unidades exteriores.

PUHY-HP200,250YHM-A

EDIFICIO ADMINISTRATIVO CARTAGENA

Potencia _ 1.280KW

MODELO				PUHY-HP200YHM-A	PUHY-HP250YHM-A
Valores Nominales	Capacidad	Frío	kCal/h(1)	20.000	25.000
			kW(1)	22,4	28,0
		Calor	kCal/h(3)	21.500	27.100
			kW(3)	25,0	31,5
	Consumo eléctrico	Frío	kW	6,40	9,06
		Calor	kW	6,52	8,94
	Intensidad	Frío	A	10,8 / 10,2 / 9,8	15,2 / 14,5 / 14
		Calor	A	11 / 10,4 / 10,0	15,0 / 14,3 / 13,8
	C.O.P.	Frío		3,50	3,09
		Calor		3,83	3,52
Conexiones líneas Refrigerantes	Líquido		ø mm	12,7	12,7
	Gas		ø mm	19,05	22,2
Unidades Interiores Conectables	Capacidad total			50 ~ 130 % de la capacidad de la unidad exterior	
	Modelos / Cantidad			P15 ~ P250 / 1 ~ 17	P15 ~ P250 / 1 ~ 21
Acabado exterior				Chapa de acero galvanizada y pintada MUNSELL 5Y 8 / 1	
Nivel sonoro			dB(A)	56	57
Dimensiones (ancho / fondo / alto)				920 / 760 / 1.710	920 / 760 / 1.710
(Alto sin soporte)			mm	1.650	1.650
Peso			Kg	220	220
Ventilador	Caudal de aire		m³/min	225	225
	Tipo / Cantidad			Helicoidal / 1	
	Consumo eléctrico		kW	0,92	0,92
	Presión estática		Pa	Hasta 60 Pa estándar	
	Tipo Control			Control Inverter	
Compresor	Tipo / Cantidad			Inverter hermético scroll / 1	
	Consumo eléctrico		kW	5,3	6,7
Refrigerante / Precarga				R410A / 9,0 Kg	
Distancias Frigoríficas (Máx.Vert./Total)			m (4)	50 / 300	
Partes opcionales				Distribuidor: CMY-Y102S-G2 Colector: CMY-Y104/108/1010-G	

NOTAS

(1) La capacidad en refrigeración indica el valor máximo bajo las siguientes condiciones: Refrigera-ción: Interior 27°C Ts / 19,5°C Th. Exterior 35°C Ts. Longitud tubería: 5 m. Diferencia de alturas: 0 m. (2) La capacidad en refrigeración indica el valor máximo bajo las siguientes condiciones: Refrigeración: Interior 27°C Ts/ 19°C Th. Exterior 35°C Ts. Longitud tubería: 7,5 m. Diferencia de alturas: 0 m. (3) La capacidad en calefacción indica el valor máximo bajo las siguientes condiciones: Calefacción: Interior 20°C Ts. Exterior 7°C Ts / 6°C Th. Longitud tubería: 7,5 m. Diferencia de alturas: 0 m. • Alimentación trifásica: 380 - 400 -415 V / 50 / 60 Hz. (4) 40 metros cuando la unidad exterior está por debajo de la unidad interior.

ELEMENTOS DE PROTECCIÓN

Protección de alta presión Presostato y sensor de alta 4,15 MPa Compresor Protección sobrecalentamiento Motor Ventilador interruptor térmico Inverter (Compresor / Ventilador) Protección sobreintensidad / Protección sobrecalentamiento

RANGOS DE TEMPERATURAS DE TRABAJO

Refrigeración: 0° Ts - 43° Ts. Si la unidad exterior se situa por debajo de las unidades interiores. (U.Interior) 15°C Th 24°C Th, (U.Exterior) -5°C Ts 43°C Th. Calefacción: (U.Interior) 15°C Ts 27°C Ts, (U.Exterior) -20°C Th 15,5°C Th

Serie ZUBADAN

PUHY-HP400,500YSHM

PUHY-HP400,500YSHM-A

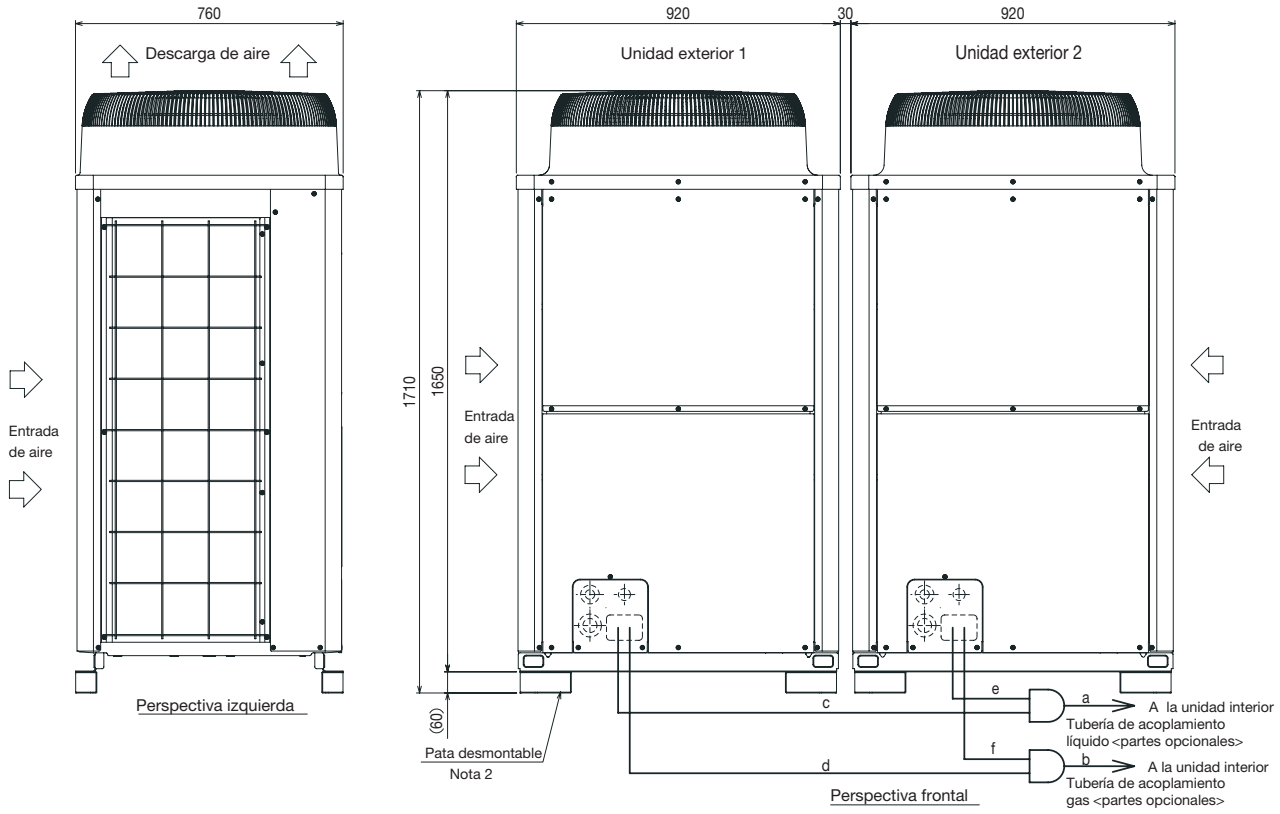

Tamaño de conexión de las tuberías de acoplamiento

Nombre de unidad de set			PUHY-HP400YSHM-A	PUHY-HP500YSHM-A
Nombre unidad componente	Unidad exterior 1		PUHY-HP200YHM-A	PUHY-HP250YHM-A
	Unidad exterior 2		PUHY-HP200YHM-A	PUHY-HP250YHM-A
Kit acoplamiento exterior (partes opcionales)			CMY-Y100VBK2	
Unidad interior tubería de acoplamiento	Líquido	a	ø15.88	
	Gas	b	ø28.58	
Tubería de acoplamiento Unidad exterior 1	Líquido	c	ø9.52	ø9.52
	Gas	d	ø19.05	ø22.2
Tubería de acoplamiento Unidad exterior 2	Líquido	e	ø9.52	ø9.52
	Gas	f	ø19.05	ø22.2

Nota 1. Conecte las tuberías tal como se indica en la figura anterior. Consulte la tabla superior en cuanto al tamaño de tubería.
2. La pata desmontable puede extraerse en el emplazamiento.
3. La tubería de acoplamiento (Alta presión) no debe presentar una inclinación superior a 15 grados respecto el suelo.
4. La sección de tuberías antes de las tuberías de acoplamiento (secciones A y B en el esquema) debe tener al menos 500 mm de sección directa (incluye la tubería que es suministrada con las tuberías de acoplamiento).
5. Usar solamente las tuberías de acoplamiento suministradas por Mitsubishi Electric. (Partes opcionales).

PUHY-HP400,500YSHM-A

FUNDACIÓN OFTALMOLÓGICA DEL MEDITERRÁNEO

Potencia _ 740KW

MODELO				PUHY-HP400YSHM-A	PUHY-HP500YSHM-A
Valores Nominales	Capacidad	Frío	kCal/h(1)	40.000	50.000
			kW(1)	45,0	56,0
		Calor	kCal/h(3)	43.000	54.200
			kW(3)	50,0	63,0
	Consumo eléctrico	Frío	kW	12,86	18,16
		Calor	kW	13,35	18,4
	Intensidad	Frío	A	21,7 / 20,6 / 19,8	30,6 / 29,1 / 28,0
		Calor	A	22,5 / 21,4 / 20,6	30,4 / 28,9 / 27,8
	C.O.P.	Frío		3,49	3,08
		Calor		3,74	3,49
Conexiones líneas Refrigerantes	Líquido		ø mm	15,88	15,88
	Gas		ø mm	28,58	28,58
Unidades Interiores Conectables	Capacidad total			50 ~ 130 % de la capacidad de la unidad exterior	
	Modelos / Cantidad			P15 ~ P250 / 1 ~ 34	P15 ~ P250 / 1 ~ 43
Acabado exterior				Chapa de acero galvanizada y pintada MUNSELL 5Y 8 / 1	
Nivel sonoro			dB(A)	59	60

Composición set			PUHY-HP200YHM-A	PUHY-HP200YHM-A	PUHY-HP250YHM-A	PUHY-HP250YHM-A
Dimensiones (ancho / fondo / alto)			920 / 760 / 1.710	920 / 760 / 1.710	920 / 760 / 1.710	920 / 760 / 1.710
(alto sin soporte)		mm	1.650	1.650	1.650	1.650
Peso		Kg	220	220	220	220
Ventilador	Caudal de aire	m³/min	225	225	225	225
	Tipo / Cantidad		Helicoidal / 1			
	Consumo eléctrico	kW	0,92 x 1	0,92 x 1	0,91 x 1	0,91 x 1
	Presión estática	Pa	Hasta 60 Pa estándar			
	Tipo Control		Control Inverter			
Compresor	Tipo		Inverter hermético scroll			
	Consumo eléctrico	kW	5,3	5,3	6,7	6,7
Refrigerante / Precarga			R410A / 9,0 Kg	R410A / 9,0 Kg	R410A / 9,0 Kg	R410A / 9,0 Kg
Kit de conexión exteriores			CMY-Y100VBK2 (incluida)			
Distancias Frigoríficas (Máx.Vert./Total)		m (4)	50 / 300			
Partes opcionales			Distribuidor: CMY-Y102S/L-G2, CMY-Y202-G2 Colector: CMY-Y104/108/1010-G			

NOTAS

(1) La capacidad en refrigeración indica el valor máximo bajo las siguientes condiciones: Refrigera-ción: Interior 27°C Ts / 19,5°C Th. Exterior 35°C Ts. Longitud tubería: 5 m. Diferencia de alturas: 0 m. (2) La capacidad en refrigeración indica el valor máximo bajo las siguientes condiciones: Refrigera-ción: Interior 27°C Ts/ 19°C Th. Exterior 35°C Ts. Longitud tubería: 7,5 m. Diferencia de alturas: 0 m. (3) La capacidad en calefacción indica el valor máximo bajo las siguientes condiciones: Calefacción: Interior 20°C Ts. Exterior 7°C Ts / 6°C Th. Longitud tubería: 7,5 m. Diferencia de alturas: 0 m. • Alimentación trifásica: 380 - 400 -415 V / 50 / 60 Hz. (4) 40 metros cuando la unidad exterior está por debajo de la unidad interior.

ELEMENTOS DE PROTECCIÓN

Protección de alta presión Presostato y sensor de alta 4,15 MPa Compresor Protección sobrecalentamiento Motor Ventilador interruptor térmico Inverter (Compresor / Ventilador) Protección sobreintensidad / Protección sobrecalentamiento

RANGOS DE TEMPERATURAS DE TRABAJO

Refrigeración: 0° Ts - 43° Ts. Si la unidad exterior se situa por debajo de las unidades interiores. (U.Interior) 15°C Th 24°C Th, (U.Exterior) -5°C Ts 43°C Th. Calefacción: (U.Interior) 15°C Ts 27°C Ts, (U.Exterior) -20°C Th 15,5°C Th

Serie R2

PURY-P200,250,300YJM-A

PURY-P200,250,300YJM-A

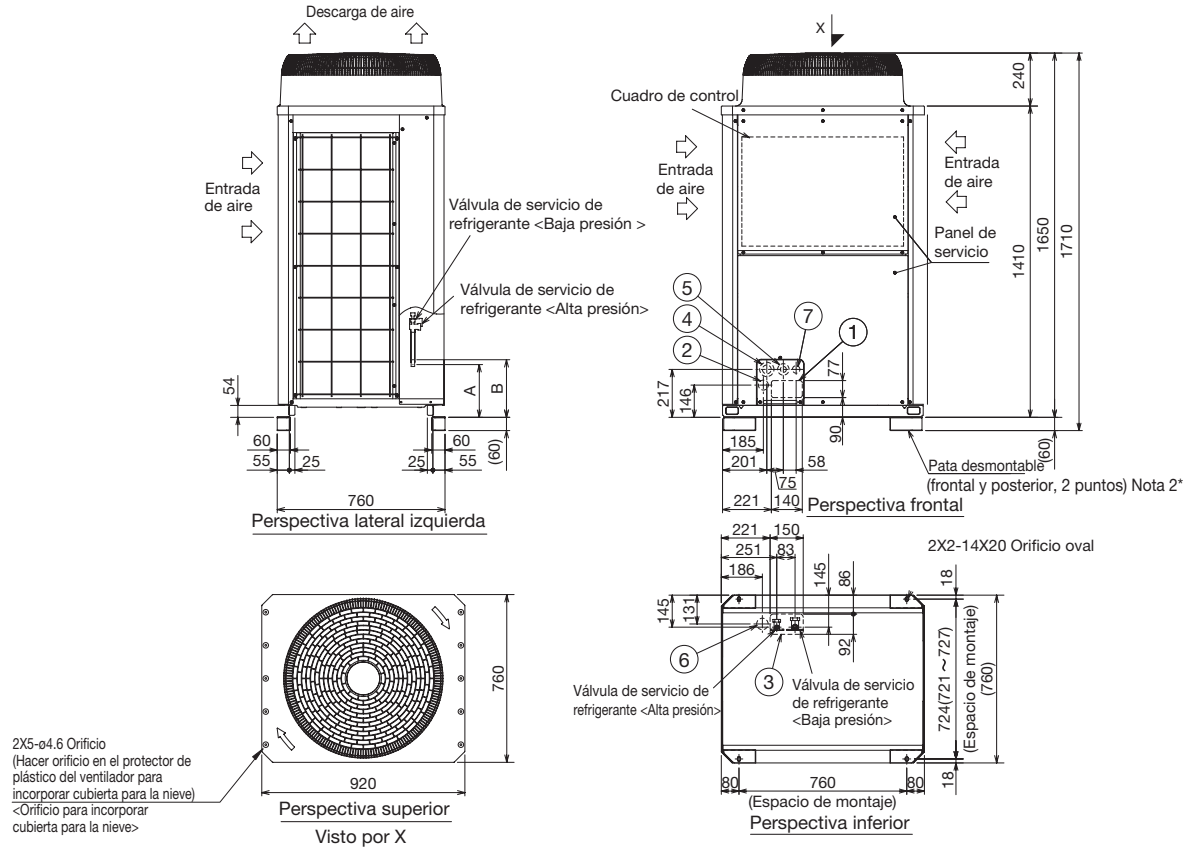

Accesorios
- Tubería de conexión
  Baja Presión • Tubería (ID ø25.4XID ø22.2)···P250,P300 1ud.

Nº	Uso		Especificaciones
①	Tuberías	Agujero directo frontal	140X77 Aguj. Expulsión
②		Agujero directo frontal (Usar cuando el conducto de acoplamiento está montado. (Partes opcionales.)	Ø45 Agujero expulsión
③		Agujero directo inferior	150X92 Aguj. Expulsión
④	Cables	Agujero directo frontal	Ø65 or Ø40 Aguj. Expulsión
⑤		Agujero directo frontal	Ø52 or Ø27 Aguj. Expulsión
⑥		Agujero directo inferior	Ø52 Aguj. Expulsión
⑦	Para cables de transmisión	Agujero directo frontal	Ø34 Aguj. Expulsión

Nota 1. En la soldadura de las tuberías, envuelva la válvula de servicio de refrigerante con un paño húmedo y mantenga la temperatura de la válvula de servicio de refrigerante por debajo de 120°C.
2. La pata desmontable puede extraerse en el emplazamiento.

Especificaciones de la tubería de conexión

Modelo	Dimensiones de posición para la válvula de servicio de refrigerante		Espec. conexión para válvula de servicio refrigerante	
	Alta Presión	Baja presión	Alta Presión	Baja Presión
	A	B		
PURY-P200YJM	239	261	Ø15.88 Bronce*2	Ø19.05 Bronce*2
PURY-P250YJM	261	263	Ø19.05 Bronce*2	Ø22.2 Bronce*1
PURY-P300YJM				

*1.Conexión mediante las tuberías de conexión (para las tuberías inferiores y frontales) que se suministran.
*2.Indica las especificaciones de conexión y las dimensiones en el caso de que la unidad se utilice en combinación con otras unidades exteriores.

PURY-P200,250,300YJM-A

BANCO SABADELL
Potencia _ 380 KW

MODELO				PURY-P200YJM-A	PURY-P250YJM-A	PURY-P300YJM-A
Valores Nominales	Capacidad	Frío	kCal/h(1)	20.000	25.000	30.000
			kW(2)	22,4	28,0	33,5
		Calor	kCal/h(3)	21.500	27.100	32.300
			kW(3)	25,0	31,5	37,5
	Consumo eléctrico	Frío	kW	5,18	7,05	8,67
		Calor	kW	5,69	7,32	8,78
	Intensidad	Frío	A	8,7 / 8,3 / 8,0	11,9 / 11,3 / 10,8	14,6 / 13,9 / 13,4
		Calor	A	9,6 / 9,1 / 8,7	12,3 / 11,7 / 11,3	14,8 / 14,0 / 13,5
	C.O.P.	Frío		4,32	3,97	3,86
		Calor		4,39	4,30	4,27
Conexiones líneas Refrigerantes		Líquido	ø mm	15,88	19,05	19,05
		Gas	ø mm	19,05	22,2	22,2
Unidades Interiores Conectables		Capacidad total		50 ~ 150 % de la capacidad de la unidad exterior		
		Modelos / Cantidad		P15 ~ P250 / 1 ~ 20	P15 ~ P250 / 1 ~ 25	P15 ~ P250 / 1 ~ 30
Acabado exterior				Chapa de acero galvanizada y pintada MUNSELL 5Y 8 / 1		
Nivel sonoro			dB(A)	56	57	59
Dimensiones (ancho / fondo / alto)				920 / 760 / 1.710	920 / 760 / 1.710	920 / 760 / 1.710
(alto sin soporte)			mm	1.650	1.650	1.650
Peso			Kg	240	240	245
Ventilador	Caudal de aire		m³/min	185	185	185
	Tipo / Cantidad			Helicoidal / 1		
	Potencia		kW	0,92 x 1	0,92 x 1	0,92 x 1
	Presión estática		Pa	Hasta 60 Pa estándar		
	Tipo Control			Control Inverter		
Compresor	Tipo / Cantidad			Inverter hermético scroll / 1		
	Potencia		kW	5,4	6,8	7,8
Refrigerante / Precarga				R410A / 9,5 Kg	R410A / 9,5 Kg	R410A / 9,5 Kg
Partes opcionales				Distribuidor: CMY-Y102S-G, CMY-Y102L-G, CMY-R160-J Controlador BC: CMB-P104 / 105 / 106 V-G Controlador BC principal: CMB-P108 / 1010 / 1013 / 1016V -GA Controlador BC secundario: CMB-P104 / 108V-GB / 1016V-HB		

NOTAS

(1) La capacidad en refrigeración indica el valor máximo bajo las siguientes condiciones: Refrigeración: Interior 27°C Ts / 19,5°C Th. Exterior 35°C. Longitud tubería: 5 m. Diferencia de alturas: 0 m. (2) La capacidad en refrigeración indica el valor máximo bajo las siguientes condiciones: Refrigeración: Interior 27°C Ts / 19°C Th. Exterior 35°C. Longitud tubería: 7,5 m. Diferencia de alturas: 0 m. (3) La capacidad en calefacción indica el valor máximo bajo las siguiente condiciones: Calefacción Interior 20°C Ts. Exterior 7°C Ts / 6°C Th. Longitud tubería: 7,5 m. Diferencia de alturas: 0 m. • Alimentación trifásica 380 - 400 - 415 V / 50 / 60 Hz.

ELEMENTOS DE PROTECCIÓN

Protección de alta presión Presostato y sensor de alta 4,15 MPa, Compresor Protección sobrecalentamiento Motor Ventilador Interruptor térmico Inverter (Compresor / Ventilador) Protección sobreintensidad / Protección sobrecalentamiento

RANGOS DE TEMPERATURAS DE TRABAJO

Refrigeración: 0° Ts - 43° Ts. Si la unidad exterior se situa por debajo de las unidades interiores. (U.Interior) 15°C Th 24°C Th, (U.Exterior) -5°C Ts 46°C Th. Calefacción: (U.Interior) 15°C Ts 27°C Ts, (U.Exterior) -20°C Th 15,5°C Th

Serie R2

PURY-P350,400YJM-A

PURY-P350,400YJM-A

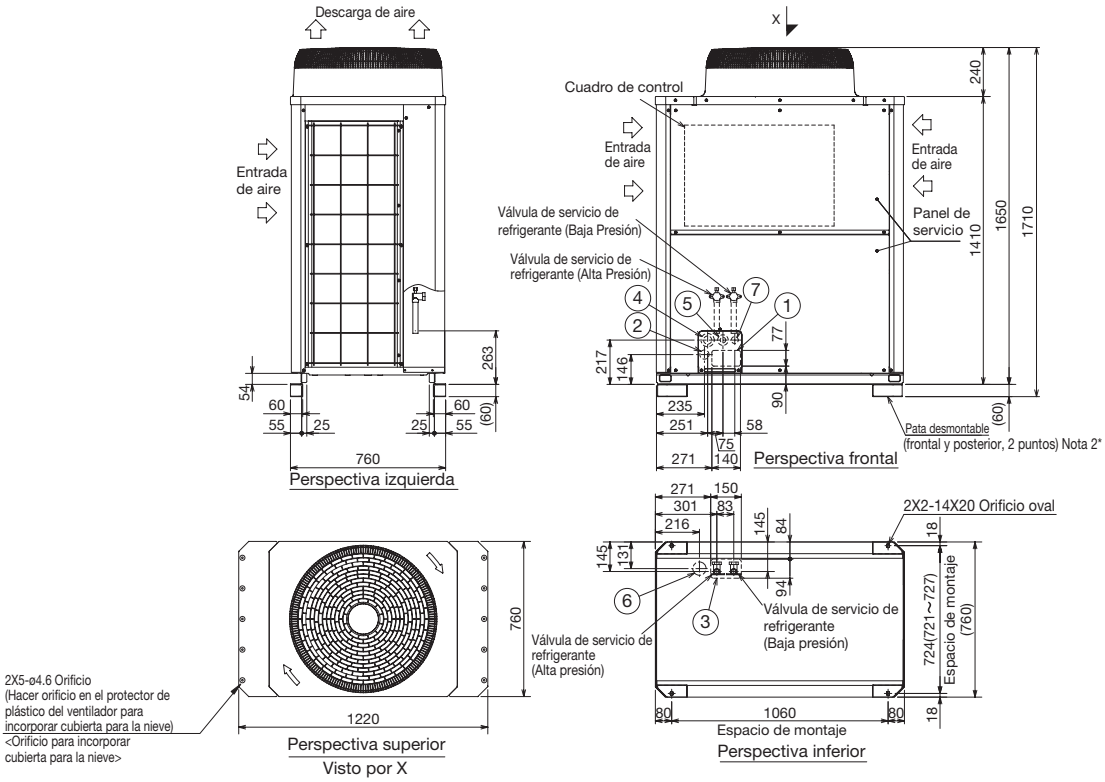

<Accesorios>
●Tubería de conexión
<Baja Presión> • Tubería (ID ø25.4XID ø28.58) ····· P350,P400 1 ud.
<Alta Presión> • Tubería (ID ø25.4XOD ø19.05) ····· P350 1 ud.
• Codo (ID ø19.05XOD ø19.05) ····· P350 1 ud.
• Tubería (ID ø25.4XID ø22.2) ····· P400 1 ud.

Nota 1. En el broncesoldado de los conductos, envuelva la válvula de servicio de refrigerante con un paño húmedo y mantenga la temperatura de la válvula de servicio de refrigerante por debajo de120ºC.
2. La pata desmontable puede extraerse en el emplazamiento.

Nº	Uso		Especificaciones
①	Tuberías	Agujero directo frontal	140X77 Aguj. Expulsión
②		Agujero directo frontal (Usar cuando el conducto de acoplamiento está montado. (Partes opcionales.)	Ø 45 Agujero expulsión
③		Agujero directo inferior	150X94 Aguj. Expulsión
④	Cables	Agujero directo frontal	Ø 65 or Ø40 Aguj. Expulsión
⑤		Agujero directo frontal	Ø 52 or Ø27 Aguj. Expulsión
⑥		Agujero directo inferior	Ø 65 Aguj. Expulsión
⑦	Para cables de transmisión	Agujero directo frontal	Ø 34 Aguj. Expulsión

Especificaciones de la tubería de conexión

	Espec. conexión para válvula de servicio refrigerante *1	
Modelo	Alta Presión	Baja Presión
PURY-P350YHM	Ø 19.05 Soldadura	Ø 28.58 Soldadura
PURY-P400YHM	Ø 22.2 Soldadura	Ø 28.58 Soldadura

*1 Conexión mediante las tuberías de conexión (para las tuberías inferiores y frontales) que se suministran.

PURY-P350,400YJM-A

BULEVAR DEL PAPAGAYO

Potencia _ 1.178 KW

MODELO				PURY-P350YJM-A	PURY-P400YJM-A
Valores Nominales	Capacidad	Frío	kCal/h(1)	35.000	40.000
			kW(2)	40,0	45,0
		Calor	kCal/h(3)	38.700	43.000
			kW(3)	45,0	50,0
	Consumo eléctrico	Frío	kW	11,33	13,55
		Calor	kW	10,89	12,75
	Intensidad	Frío	A	19,1 / 18,1 / 17,5	22,8 / 21,7 / 20,9
		Calor	A	18,3 / 17,4 / 16,8	21,5 / 20,4 / 19,7
	C.O.P.	Frío		3,53	3,32
		Calor		4,13	3,92
Conexiones líneas Refrigerantes	Líquido		ø mm	19,05	22,22
	Gas		ø mm	28,58	28,58
Unidades Interiores Conectables	Capacidad total			50 ~ 130 % de la capacidad de la unidad exterior	
	Modelos / Cantidad			P15 ~ P250 / 1 ~ 35	P15 ~ P250 / 1 ~ 40
Acabado exterior				Chapa de acero galvanizada y pintada MUNSELL 5Y 8 / 1	
Nivel sonoro			dB(A)	60	61
Dimensiones (ancho / fondo / alto)				1.220 / 760 / 1.710	1.220 / 760 / 1.710
(alto sin soporte)			mm	1.650	1.650
Peso			Kg	270	270
Ventilador	Caudal de aire		m³/min	225	225
	Tipo / Cantidad			Helicoidal / 1	
	Potencia		kW	0,92 x 1	0,92 x 1
	Presión estática		Pa	Hasta 60 Pa estándar	
	Tipo Control			Control Inverter	
Compresor	Tipo / Cantidad			Inverter hermético scroll / 1	
	Potencia		kW	9,9	10,2
Refrigerante / Precarga				R410A / 11,8 Kg	R410A / 11,8 Kg
Partes opcionales				Distribuidor: CMY-Y102S-G, CMY-Y102L-G, CMY-R160-J Controlador BC: CMB-P104 / 105 / 106V-G Controlador BC principal: CMB-P108 / 1010 / 1013 / 1016V-GA Controlador BC secundario: CMB-P104 / 108V-GB, CMB-P1016V-HB	Distribuidor: CMY-Y102S-G, CMY-Y102L-G, CMY-R160-J Controlador BC principal: CMB-P108 / 1010 / 1013 / 1016V-GA Controlador BC secundario: CMB-P104 / 108V-GB, CMB-P1016V-HB

NOTAS

(1) La capacidad en refrigeración indica el valor máximo bajo las siguientes condiciones: Refrigeración: Interior 27°C Ts / 19,5°C Th. Exterior 35°C. Longitud tubería: 5 m. Diferencia de alturas: 0 m. (2) La capacidad en refrigeración indica el valor máximo bajo las siguientes condiciones: Refrigeración: Interior 27°C Ts / 19°C Th. Exterior 35°C. Longitud tubería: 7,5 m. Diferencia de alturas: 0 m. (3) La capacidad en calefacción indica el valor máximo bajo las siguiente condiciones: Calefacción Interior 20°C Ts. Exterior 7°C Ts / 6°C Th. Longitud tubería: 7,5 m. Diferencia de alturas: 0 m. • Alimentación trifásica 380 - 400 - 415 V / 50 / 60 Hz.

ELEMENTOS DE PROTECCIÓN

Protección de alta presión Presostato y sensor de alta 4,15 MPa, Compresor Protección sobrecalentamiento Motor Ventilador Interruptor térmico Inverter (Compresor / Ventilador) Protección sobreintensidad / Protección sobrecalentamiento

RANGOS DE TEMPERATURAS DE TRABAJO

Refrigeración: 0° Ts - 43° Ts. Si la unidad exterior se situa por debajo de las unidades interiores. (U.Interior) 15°C Th 24°C Th, (U.Exterior) -5°C Ts 46°C Th. Calefacción: (U.Interior) 15°C Ts 27°C Ts, (U.Exterior) -20°C Th 15,5°C Th

Serie R2

PURY-P450YJM-A

PURY-P450YJM-A

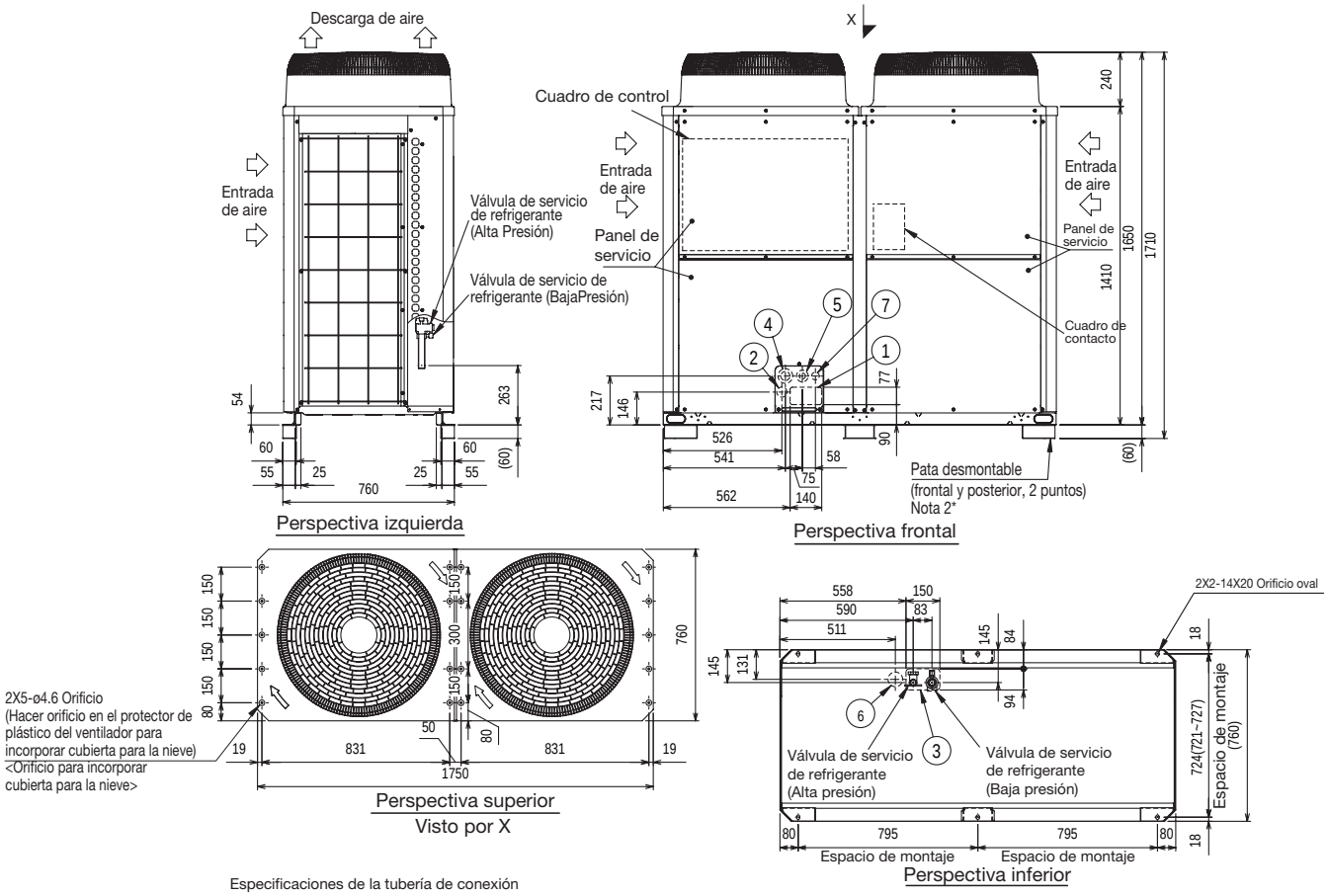

Especificaciones de la tubería de conexión

	Espec. conexión para válvula de servicio refrigerante *1	
Modelo	Alta presión	Baja presión
PURY-P450YJM	Ø 22.2 Soldadura*1	Ø28.58 Soldadura*1

*1 Conexión mediante las tuberías de conexión (para las tuberías inferiores y frontales) que se suministran.

Nº.	Uso		Especificaciones
①	Tuberías	Agujero directo frontal	140X77 Aguj. Expulsión
②		Agujero directo frontal (Usar cuando el conducto de acoplamiento está montado. (Partes opcionales.)	ø 45 Agujero expulsión
③		Agujero directo frontal	150X94 Aguj. Expulsión
④	Cables	Agujero directo frontal	Ø65 o Ø40 Aguj. Expulsión
⑤		Agujero directo frontal	Ø 52 o Ø 27 Aguj. Expulsión
⑥		Agujero directo inferior	Ø 65 Aguj. Expulsión
⑦	Para cables de transmisión	Agujero directo inferior	Ø 34 Aguj. Expulsión

<Accesorios>
●Tubería de conexión
<Baja presión> · Tubería (IDø28.58XODø28.58) 1 ud.
<Alta presión> · Tubería (IDø25.4XIDø22.2) 1 ud.

Nota 1. Véase el manual de instalación respecto a los detalles de la instalción de la tubería de acoplamiento.
2. En el broncesoldado de los conductos, envuelva la válvula de servicio de refrigerante con un paño húmedo y mantenga la temperatura de la válvula de servicio de refrigerante por debajo de120°C.
3. La pata desmontable puede extraerse en el emplazamiento.

PURY-P450YJM-A

DON DIEGO LÓPEZ DE HARO
Potencia _537KW

MODELO				PURY-P450YJM-A
Valores Nominales	Capacidad	Frío	kCal/h(1)	45.000
			kW(2)	50,0
		Calor	kCal/h(3)	48.200
			kW(3)	56,0
	Consumo eléctrico	Frío	kW	14,49
		Calor	kW	14,58
	Intensidad	Frío	A	24,4 / 23,2 / 22,3
		Calor	A	24,6 / 23,3 / 22,5
	C.O.P.	Frío		3,45
		Calor		3,84
Conexiones líneas Refrigerantes	Líquido		ø mm	22,22
	Gas		ø mm	28,58
Unidades Interiores Conectables	Capacidad total			50 ~ 130 % de la capacidad de la unidad exterior
	Modelos / Cantidad			P15 ~ P250 / 1 ~ 45
Acabado exterior				Chapa de acero galvanizada y pintada MUNSELL 5Y 8 / 1
Nivel sonoro			dB(A)	62
Dimensiones (ancho / fondo / alto)				1.750 / 760 / 1.710
(alto sin soporte)			mm	1.650
Peso			Kg	320
Ventilador	Caudal de aire		m³/min	360
	Tipo / Cantidad			Helicoidal / 2
	Potencia		kW	0,92 x 2
	Presión estática		Pa	Hasta 60 Pa estándar
	Tipo Control			Control Inverter
Compresor	Tipo / Cantidad			Inverter hermético scroll / 1
	Potencia		kW	11,6
Refrigerante / Precarga				R410A / 11,8 Kg
Partes opcionales				Distribuidor: CMY-Y102S-G, CMY-Y102L-G, CMY-R160-J Controlador BC principal: CMB-P108 / 1010 / 1013 / 1016V-GA Controlador BC secundario: CMB-P104 / 108V-GB, CMB-P1016V-HB

NOTAS

(1) La capacidad en refrigeración indica el valor máximo bajo las siguientes condiciones: Refrigeración: Interior 27°C Ts / 19,5°C Th. Exterior 35°C. Longitud tubería: 5 m. Diferencia de alturas: 0 m. (2) La capacidad en refrigeración indica el valor máximo bajo las siguientes condiciones: Refrigeración: Interior 27°C Ts / 19°C Th. Exterior 35°C. Longitud tubería: 7,5 m. Diferencia de alturas: 0 m. (3) La capacidad en calefacción indica el valor máximo bajo las siguiente condiciones: Calefacción Interior 20°C Ts. Exterior 7°C Ts / 6°C Th. Longitud tubería: 7,5 m. Diferencia de alturas: 0 m. • Alimentación trifásica 380 - 400 - 415 V / 50 / 60 Hz.

ELEMENTOS DE PROTECCIÓN

Protección de alta presión Presostato y sensor de alta 4,15 MPa, Compresor Protección sobrecalentamiento Motor Ventilador Interruptor térmico Inverter (Compresor / Ventilador) Protección sobreintensidad / Protección sobrecalentamiento

RANGOS DE TEMPERATURAS DE TRABAJO

Refrigeración: 0° Ts - 43° Ts. Si la unidad exterior se situa por debajo de las unidades interiores. (U.Interior) 15°C Th 24°C Th, (U.Exterior) -5°C Ts 46°C Th. Calefacción: (U.Interior) 15°C Ts 27°C Ts, (U.Exterior) -20°C Th 15,5°C Th

Serie R2

PURY-P500,550,600YSJM-A

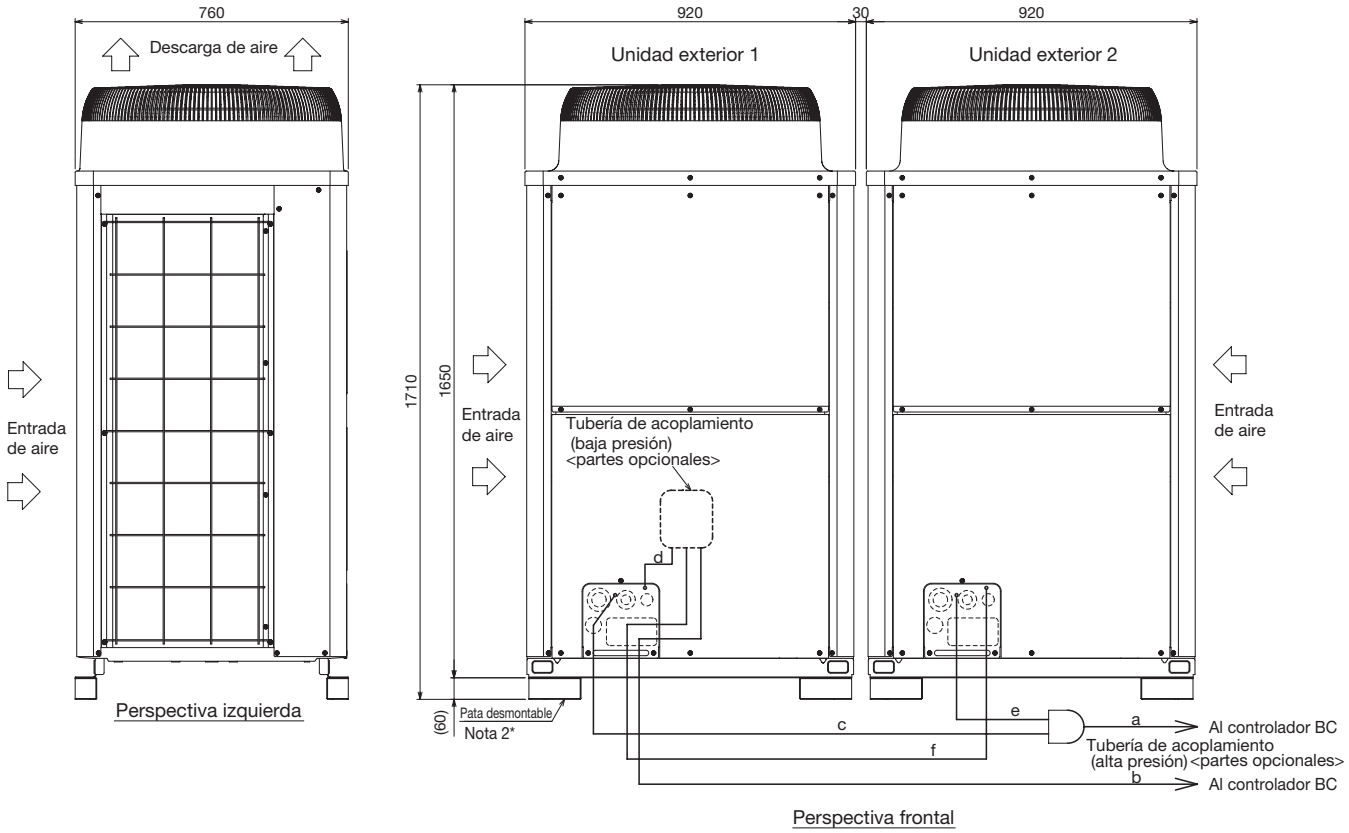

Tamaño de conexión de las tuberías de acoplamiento

Nombre de unidad de set			PURY-P500YSJM-A(-BS)	PURY-P550YSJM-A(-BS)	PURY-P600YSJM-A(-BS)
Nombre unidad componente	Unidad exterior 1		PURY-P250YJM-A(-BS)	PURY-P300YJM-A(-BS)	PURY-P300YJM-A(-BS)
	Unidad exterior 2		PURY-P250YJM-A(-BS)	PURY-P250YJM-A(-BS)	PURY-P300YJM-A(-BS)
Kit acoplamiento exterior (partes op.)			CMY-R100VBK		
Controlador BC – Tubería de acoplamiento	Alta presión	a	ø22.2	ø28.58	
	Baja presión	b	ø28.58		

	Modelo de unidad	Alta Presión	Baja Presión
		c ó e	d ó f
Tubería de acoplamiento – Unidad exterior	P250	ø19.05	ø22.2
	P300	ø19.05	ø22.2

Nota
1. Conecte las tuberías tal como se indica en la figura anterior. Consulte la tabla superior en cuanto al tamaño de tubería.
2. La pata desmontable puede extraerse en el emplazamiento.
3. La tubería de acoplamiento (Alta presión) no debe presentar una inclinación superior a 15 grados respecto el suelo.
4. Véase el manual de instalación respecto a los detalles de la instalción de la tubería de acoplamiento.
5. Sólo utilizar accesorios Mitsubishi Electric.

CADENA SER
Potencia _ 1.278 KW

MODELO				PURY-P500YSJM-A	PURY-P550YSJM-A	PURY-P600YSJM-A
Valores Nominales	Capacidad	Frío	kCal/h(1)	50.000	55.000	60.000
			kW(2)	56,0	63,0	69,0
		Calor	kCal/h(3)	54.200	59.300	65.800
			kW(3)	63,0	69,0	76,5
	Consumo eléctrico	Frío	kW	14,85	17,30	19,65
		Calor	kW	15,10	16,95	19,07
	Intensidad	Frío	A	25,0 / 23,8 / 22,9	29,2 / 27,7 / 26,7	33,1 / 31,5 / 30,3
		Calor	A	25,4 / 24,2 / 23,3	28,6 / 27,1 / 26,2	32,1 / 30,5 / 29,4
	C.O.P.	Frío		3,77	3,64	3,51
		Calor		4,17	4,07	4,01
Conexiones líneas Refrigerantes	Líquido		ø mm	22,2	28,58	28,58
	Gas		ø mm	28,58	28,58	28,58
Unidades Interiores Conectables	Capacidad total			50 ~ 150 % de la capacidad de la unidad exterior		
	Modelos / Cantidad			P15 ~ P250 / 1 ~ 50	P15 ~ P250 / 2 ~ 50	P15 ~ P250 / 2 ~ 50
Acabado exterior				Chapa de acero galvanizada y pintada MUNSELL 5Y 8 / 1		
Nivel sonoro			dB(A)	60	61	62

Composición set			PURY-P250YJM-A	PURY-P250YJM-A	PURY-P250YJM-A	PURY-P300YJM-A	PURY-P300YJM-A	PURY-P300YJM-A
Dimensiones (ancho / fondo / alto)			920 / 760 / 1.710	920 / 760 / 1.710	920 / 760 / 1.710	920 / 760 / 1.710	920 / 760 / 1.710	920 / 760 / 1.710
(alto sin soporte)		mm	1.650	1.650	1.650	1.650	1.650	1.650
Peso		Kg	240	240	240	245	245	245
Ventilador	Caudal de aire	m³/min	185	185	185	185	185	185
	Tipo / Cantidad		Helicoidal / 1					
	Potencia	kW	0,92 x 1	0,92 x 1	0,92 x 1	0,92 x 1	0,92 x 1	0,92 x 1
	Presión estática	Pa	Hasta 60 Pa estándar					
	Tipo Control		Control Inverter					
Compresor	Tipo / Cantidad		Inverter hermético scroll / 1					
	Potencia	kW	6,8	6,8	6,8	7,8	7,8	7,8
Refrigerante / Precarga			R410A / 9,5 Kg	R410A / 9,5 Kg	R410A / 9,5 Kg	R410A / 9,5 Kg	R410A / 9,5 Kg	R410A / 9,5 Kg
Kit de conexión exteriores			CMY-R100VBK2 (incluida)					
Partes opcionales			Distribuidor: CMY-Y102S-G, CMY-Y102L-G, CMY-R160-J Controlador BC principal: CMB-P108 / 1010 / 1013 / 1016V -GA Controlador BC secundario: CMB-P104 / 108V-GB, CMB-P1016V-HB					

NOTAS

(1) La capacidad en refrigeración indica el valor máximo bajo las siguientes condiciones: Refrigeración: Interior 27°C Ts / 19,5°C Th. Exterior 35°C. Longitud tubería: 5 m. Diferencia de alturas: 0 m. (2) La capacidad en refrigeración indica el valor máximo bajo las siguientes condiciones: Refrigeración: Interior 27°C Ts / 19°C Th. Exterior 35°C. Longitud tubería: 7,5 m. Diferencia de alturas: 0 m. (3) La capacidad en calefacción indica el valor máximo bajo las siguiente condiciones: Calefacción Interior 20°C Ts. Exterior 7°C Ts / 6°C Th. Longitud tubería: 7,5 m. Diferencia de alturas: 0 m. • Alimentación trifásica 380 - 400 - 415 V / 50 / 60 Hz.

ELEMENTOS DE PROTECCIÓN

Protección de alta presión Presostato y sensor de alta 4,15 MPa, Compresor Protección sobrecalentamiento Motor Ventilador Interruptor térmico Inverter (Compresor / Ventilador) Protección sobreintensidad / Protección sobrecalentamiento

RANGOS DE TEMPERATURAS DE TRABAJO

Refrigeración: 0° Ts - 43° Ts. Si la unidad exterior se situa por debajo de las unidades interiores. (U.Interior) 15°C Th 24°C Th, (U.Exterior) -5°C Ts 46°C Th. Calefacción: (U.Interior) 15°C Ts 27°C Ts, (U.Exterior) -20°C Th 15,5°C Th

Serie R2

PURY-P650,700YSJM-A

PURY-P650,700YSJM-A

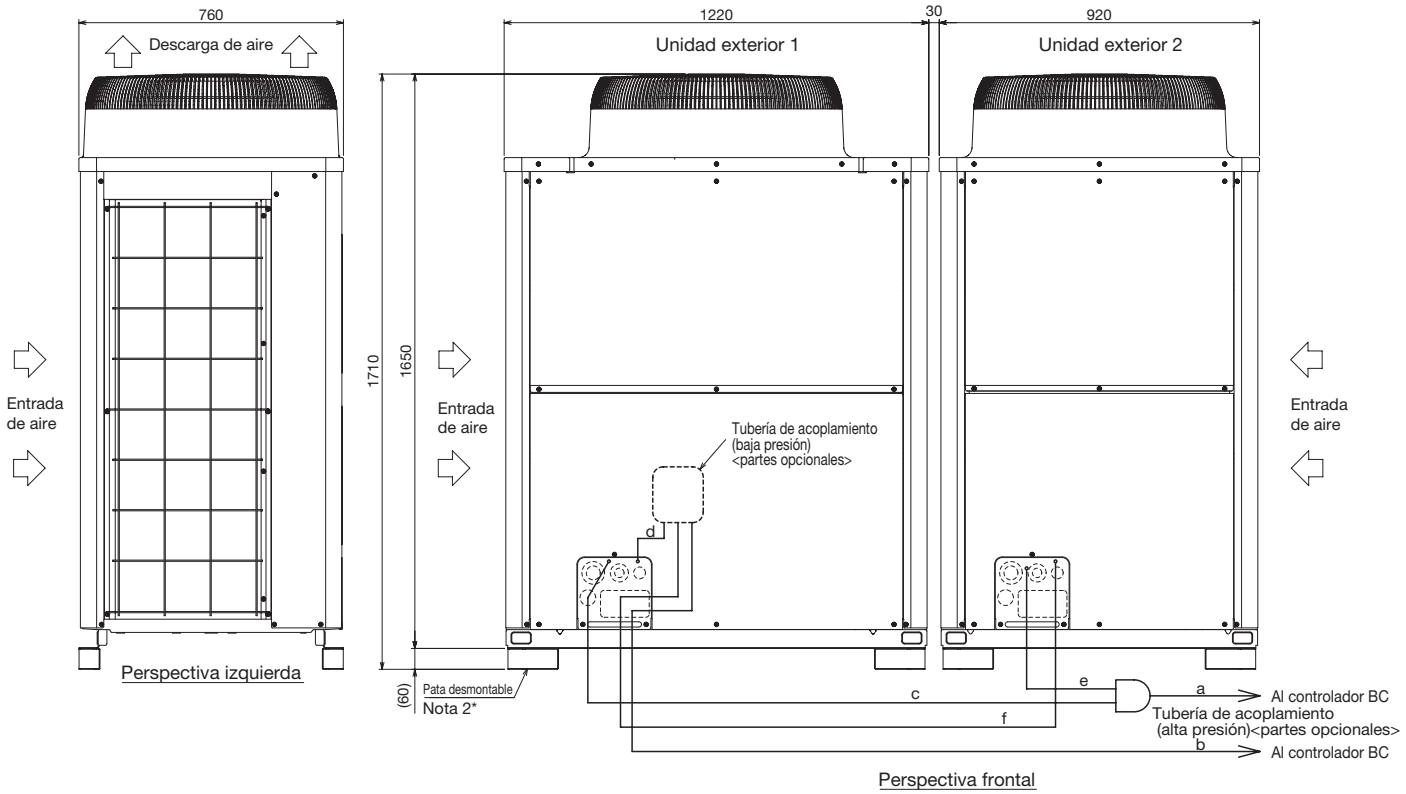

Tamaño de conexión de las tuberías de acoplamiento

Nombre de unidad de set			PURY-P650YSJM-A(-BS)	PURY-P700YSJM-A(-BS)
Nombre unidad componente	Unidad exterior 1		PURY-P350YJM-A(-BS)	PURY-P400YJM-A(-BS)
	Unidad exterior 2		PURY-P300YJM-A(-BS)	PURY-P300YJM-A(-BS)
Kit acoplamiento exterior (partes op.)			CMY-R100VBK	CMY-R200VBK
Controlador BC – Tubería de acoplamiento	Alta Presión	a	ø28.58	
	Baja Presión	b	ø28.58	ø34.93

	Modelo de unidad	Alta Presión	Baja Presión
		c ó e	d ó f
Tubería de acoplamiento – Unidad exterior	P300	ø19.05	ø22.2
	P350	ø19.05	ø28.58
	P400	ø22.2	ø28.58

Nota
1. Conecte las tuberías tal como se indica en la figura anterior. Consulte la tabla superior en cuanto al tamaño de tubería.
2. La pata desmontable puede extraerse en el emplazamiento.
3. La tubería de acoplamiento (Alta presión) no debe presentar una inclinación superior a 15 grados respecto el suelo.
4. Véase el manual de instalación respecto a los detalles de la instalción de la tubería de acoplamiento.
5. Sólo utilizar accesorios Mitsubishi Electric.

CAIXA GALICIA
Potencia _ 190 KW

MODELO				PURY-P650YSJM-A	PURY-P700YSJM-A
Valores Nominales	Capacidad	Frío	kCal/h(1)	65.000	70.000
			kW(2)	73,0	80,0
		Calor	kCal/h(3)	70.100	75.700
			kW(3)	81,5	88,0
	Consumo eléctrico	Frío	kW	21,53	23,95
		Calor	kW	20,47	22,33
	Intensidad	Frío	A	36,3 / 34,5 / 33,2	40,4 / 38,4 / 37,0
		Calor	A	34,5 / 32,8 / 31,6	37,6 / 35,8 / 34,5
	C.O.P.	Frío		3,39	3,34
		Calor		3,98	3,94
Conexiones líneas Refrigerantes	Líquido		ø mm	28,58	28,58
	Gas		ø mm	28,58	34,93
Unidades Interiores Conectables	Capacidad total			50 ~ 150 % de la capacidad de la unidad exterior	
	Modelos / Cantidad			P15 ~ P250 / 2 ~ 50	P15 ~ P250 / 2 ~ 50
Acabado exterior				Chapa de acero galvanizada y pintada MUNSELL 5Y 8 / 1	
Nivel sonoro			dB(A)	62,5	63

Composición set			PURY-P300YJM-A	PURY-P350YJM-A	PURY-P300YJM-A	PURY-P400YJM-A
Dimensiones (ancho / fondo / alto)			920 / 760 / 1.710	1.220 / 760 / 1.710	920 / 760 / 1.710	1.220 / 760 / 1.710
(alto sin soporte)		mm	1.650	1.650	1.650	1.650
Peso		Kg	245	270	245	270
Ventilador	Caudal de aire	m³/min	185	225	185	225
	Tipo / Cantidad		Helicoidal / 1			
	Consumo eléctrico	kW	0,92 x 1	0,92 x 1	0,92 x 1	0,92 x 1
	Presión estática	Pa	Hasta 60 Pa estándar			
	Tipo Control		Control Inverter			
Compresor	Tipo / Cantidad		Inverter hermético scroll / 1			
	Consumo eléctrico	kW	7,8	9,9	7,8	10,2
Refrigerante / Precarga			R410A / 9,5 Kg	R410A / 11,8 Kg	R410A / 9,5 Kg	R410A / 11,8 Kg
Kit de conexión exteriores			CMY-R100VBK2 (incluida)		CMY-R200VBK (incluida)	
Partes opcionales			Distribuidor: CMY-Y102S-G, CMY-Y102L-G, CMY-R160-J Controlador BC principal: CMB-P108 / 1010 / 1013 / 1016V -GA Controlador BC secundario: CMB-P104 / 108V-GB, CMB-P1016V-HB		Distribuidor: CMY-Y102S-G, CMY-Y102L-G, CMY-R160-J Controlador BC principal: CMB-P1016V-HA Controlador BC secundario: CMB-P104 / 108V-GB,CMB-P1016V-HB	

NOTAS

(1) La capacidad en refrigeración indica el valor máximo bajo las siguientes condiciones: Refrigeración: Interior 27°C Ts / 19,5°C Th. Exterior 35°C. Longitud tubería: 5 m. Diferencia de alturas: 0 m. (2) La capacidad en refrigeración indica el valor máximo bajo las siguientes condiciones: Refrigeración: Interior 27°C Ts / 19°C Th. Exterior 35°C. Longitud tubería: 7,5 m. Diferencia de alturas: 0 m. (3) La capacidad en calefacción indica el valor máximo bajo las siguiente condiciones: Calefacción Interior 20°C Ts. Exterior 7°C Ts / 6°C Th. Longitud tubería: 7,5 m. Diferencia de alturas: 0 m. • Alimentación trifásica 380 - 400 - 415 V / 50 / 60 Hz.

ELEMENTOS DE PROTECCIÓN

Protección de alta presión Presostato y sensor de alta 4,15 MPa, Compresor Protección sobrecalentamiento Motor Ventilador Interruptor térmico Inverter (Compresor / Ventilador) Protección sobreintensidad / Protección sobrecalentamiento

RANGOS DE TEMPERATURAS DE TRABAJO

Refrigeración: 0° Ts - 43° Ts. Si la unidad exterior se situa por debajo de las unidades interiores. (U.Interior) 15°C Th 24°C Th, (U.Exterior) -5°C Ts 46°C Th. Calefacción: (U.Interior) 15°C Ts 27°C Ts, (U.Exterior) -20°C Th 15,5°C Th

Serie R2

PURY-P750,800YSJM-A

PURY-P750,800YSJM-A

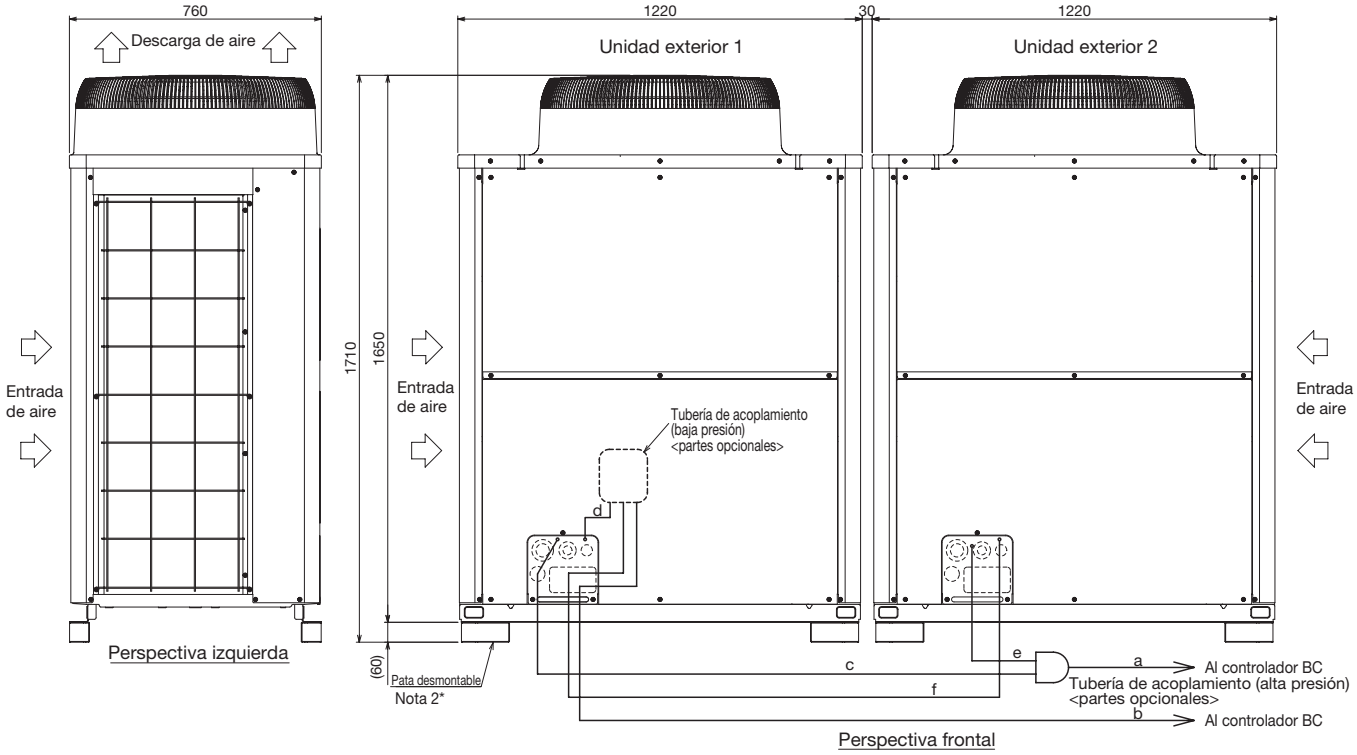

Tamaño de conexión de las tuberías de acoplamiento

Nombre de unidad de set			PURY-P750YSJM-A(-BS)	PURY-P800YSJM-A(-BS)
Nombre unidad componente	Unidad exterior 1		PURY-P400YJM-A(-BS)	PURY-P400YJM-A(-BS)
	Unidad exterior 2		PURY-P350YJM-A(-BS)	PURY-P400YJM-A(-BS)
Kit acoplamiento exterior (partes op.)			CMY-R200VBK	
Controlador BC – Tubería de acoplamiento	Alta Presión	a	ø28.58	
	Baja Presión	b	ø34.93	

	Modelo de unidad	Alta Presión	Baja Presión
		c ó e	d ó f
Tubería de acoplamiento – Unidad exterior	P350	ø19.05	ø28.58
	P400	ø22.2	ø28.58

Nota
1. Conecte las tuberías tal como se indica en la figura anterior. Consulte la tabla superior en cuanto al tamaño de tubería.
2. La pata desmontable puede extraerse en el emplazamiento.
3. La tubería de acoplamiento (Alta presión) no debe presentar una inclinación superior a 15 grados respecto el suelo.
4. Véase el manual de instalación respecto a los detalles de la instalción de la tubería de acoplamiento.
5. Sólo utilizar accesorios Mitsubishi Electric.

CATALANA OCCIDENTE
Potencia _ 3.101 KW

MODELO				PURY-P750YSJM-A	PURY-P800YSJM-A
Valores Nominales	Capacidad	Frío	kCal/h(1)	75.000	80.000
			kW(2)	85,0	90,0
		Calor	kCal/h(3)	81.700	86.000
			kW(3)	95,0	100,0
	Consumo eléctrico	Frío	kW	26,47	28,30
		Calor	kW	24,05	26,04
	Intensidad	Frío	A	44,6 / 42,4 / 40,9	47,7 / 45,3 / 43,7
		Calor	A	40,6 / 38,5 / 37,1	43,9 / 41,7 / 40,2
	C.O.P.	Frío		3,21	3,18
		Calor		3,95	3,84
Conexiones líneas Refrigerantes	Líquido		ø mm	28,58	28,58
	Gas		ø mm	34,93	34,93
Unidades Interiores Conectables	Capacidad total			50 ~ 150 % de la capacidad de la unidad exterior	
	Modelos / Cantidad			P15 ~ P250 / 2 ~ 50	P15 ~ P250 / 2 ~ 50
Acabado exterior				Chapa de acero galvanizada y pintada MUNSELL 5Y 8 / 1	
Nivel sonoro			dB(A)	63,5	64

Composición set			PURY-P350YJM-A	PURY-P400YJM-A	PURY-P400YJM-A	PURY-P400YJM-A
Dimensiones (ancho / fondo / alto)			1.220 / 760 / 1.710	1.220 / 760 / 1.710	1.220 / 760 / 1.710	1.220 / 760 / 1.710
(alto sin soporte)		mm	1.650	1.650	1.650	1.650
		Kg	270	270	270	270
Ventilador	Caudal de aire	m³/min	225	225	225	225
	Tipo / Cantidad		Helicoidal / 1			
	Consumo eléctrico	kW	0,92 x 1	0,92 x 1	0,92 x 1	0,92 x 1
	Presión estática	Pa	Hasta 60 Pa estándar			
	Tipo Control		Control Inverter			
Compresor	Tipo / Cantidad		Inverter hermético scroll / 1			
	Potencia	kW	9,9	10,2	10,2	10,2
Refrigerante / Precarga			R410A / 11,8 Kg	R410A / 11,8 Kg	R410A / 11,8 Kg	R410A / 11,8 Kg
Kit de conexión exteriores			CMY-R200VBK (incluida)			
Partes opcionales			Distribuidor: CMY-Y102S-G, CMY-Y102L-G, CMY-R160-J Controlador BC principal: CMB-P1016V-HA Controlador BC: CMB-P104 / 108V-GB, CMB -P1016V-HB			

NOTAS

(1) La capacidad en refrigeración indica el valor máximo bajo las siguientes condiciones: Refrigeración: Interior 27°C Ts / 19,5°C Th. Exterior 35°C. Longitud tubería: 5 m. Diferencia de alturas: 0 m. (2) La capacidad en refrigeración indica el valor máximo bajo las siguientes condiciones: Refrigeración: Interior 27°C Ts / 19°C Th. Exterior 35°C. Longitud tubería: 7,5 m. Diferencia de alturas: 0 m. (3) La capacidad en calefacción indica el valor máximo bajo las siguiente condiciones: Calefacción Interior 20°C Ts. Exterior 7°C Ts / 6°C Th. Longitud tubería: 7,5 m. Diferencia de alturas: 0 m. • Alimentación trifásica 380 - 400 - 415 V / 50 / 60 Hz.

ELEMENTOS DE PROTECCIÓN

Protección de alta presión Presostato y sensor de alta 4,15 MPa, Compresor Protección sobrecalentamiento Motor Ventilador Interruptor térmico Inverter (Compresor / Ventilador) Protección sobreintensidad / Protección sobrecalentamiento

RANGOS DE TEMPERATURAS DE TRABAJO

Refrigeración: 0° Ts - 43° Ts. Si la unidad exterior se situa por debajo de las unidades interiores. (U.Interior) 15°C Th 24°C Th, (U.Exterior) -5°C Ts 46°C Th. Calefacción: (U.Interior) 15°C Ts 27°C Ts, (U.Exterior) -20°C Th 15,5°C Th

Serie R2

PURY-P850YSJM-A

PURY-P850YSJM-A

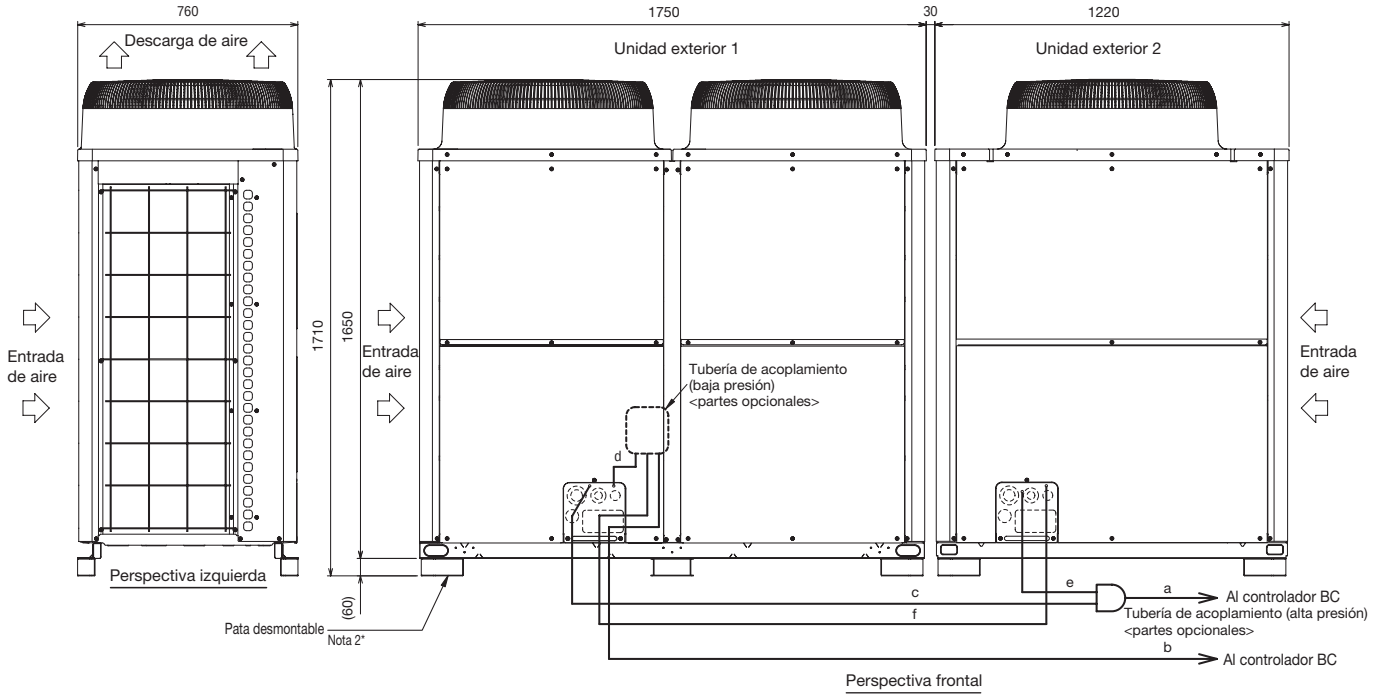

Tamaño de conexión de las tuberías de acoplamiento

Nombre de unidad de set			PURY-P850YSJM-A(-BS)
Nombre unidad componente	Unidad exterior 1		PURY-P450YJM-A(-BS)
	Unidad exterior 2		PURY-P400YJM-A(-BS)
Kit acoplamiento exterior (partes op.)			CMY-R200XLVBK
Controlador BC – Tubería de acoplamiento	Alta Presión	a	ø28.58
	Baja Presión	b	ø41.28

	Modelo de unidad	Alta Presión	Baja Presión
		c ó e	d ó f
Tubería de acoplamiento – Unidad exterior	P400	ø22.2	ø28.58
	P450	ø22.2	ø28.58

Nota
1. Conecte las tuberías tal como se indica en la figura anterior. Consulte la tabla superior en cuanto al tamaño de tubería.
2. La pata desmontable puede extraerse en el emplazamiento.
3. La tubería de acoplamiento (Alta presión) no debe presentar una inclinación superior a 15 grados respecto el suelo.
4. Véase el manual de instalación respecto a los detalles de la instalción de la tubería de acoplamiento.
5. Sólo utilizar accesorios Mitsubishi Electric.

EDIFICIO USOS MÚLTIPLES CARTAGENA

Potencia _ 527KW

MODELO				PURY-P850YSJM-A
Valores Nominales	Capacidad	Frío	kCal/h(1)	85.000
			kW(2)	96,0
		Calor	kCal/h(3)	92.900
			kW(3)	108,0
	Consumo eléctrico	Frío	kW	29,26
		Calor	kW	28,42
	Intensidad	Frío	A	49,3 / 46,9 / 45,2
		Calor	A	47,9 / 45,5 / 43,9
	C.O.P.	Frío		3,28
		Calor		3,80
Conexiones líneas Refrigerantes		Líquido	ø mm	28,58
		Gas	ø mm	41,28
Unidades Interiores Conectables		Capacidad total		50 ~ 150 % de la capacidad de la unidad exterior
		Modelos / Cantidad		P15 ~ P250 / 2 ~ 50
Acabado exterior				Chapa de acero galvanizada y pintada MUNSELL 5Y 8 / 1
Nivel sonoro			dB(A)	64,5

Composición set			PURY-P400YJM-A	PURY-P450YJM-A
Dimensiones (ancho / fondo / alto)			1.220 / 760 / 1.710	1.750 / 760 / 1.710
(alto sin soporte)		mm	1.650	1.650
Peso		Kg	270	320
Ventilador	Caudal de aire	m³/min	225	360
	Tipo / Cantidad		Helicoidal / 1	Helicoidal / 2
	Potencia	kW	0,92 x 1	0,92 x 2
	Presión estática	Pa	Hasta 60 Pa estándar	
	Tipo Control		Control Inverter	
Compresor	Tipo / Cantidad		Inverter hermético scroll / 1	
	Potencia salida	kW	10,2	11,6
Refrigerante / Precarga			R410A / 11,8 Kg	R410A / 11,8 Kg
Kit de conexión exteriores			CMY-R200XLVBK (incluida)	
Partes opcionales			Distribuidor: CMY-Y102S-G2, CMY-Y102L-G2, CMY-R160-J1 Controlador BC principal: CMB-P1016V-HA1 Controlador BC: CMB-P104 / 105 / 106V-G	

NOTAS

(1) La capacidad en refrigeración indica el valor máximo bajo las siguientes condiciones: Refrigeración: Interior 27°C Ts / 19,5°C Th. Exterior 35°C. Longitud tubería: 5 m. Diferencia de alturas: 0 m. (2) La capacidad en refrigeración indica el valor máximo bajo las siguientes condiciones: Refrigeración: Interior 27°C Ts / 19°C Th. Exterior 35°C. Longitud tubería: 7,5 m. Diferencia de alturas: 0 m. (3) La capacidad en calefacción indica el valor máximo bajo las siguiente condiciones: Calefacción Interior 20°C Ts. Exterior 7°C Ts / 6°C Th. Longitud tubería: 7,5 m. Diferencia de alturas: 0 m. • Alimentación trifásica 380 - 400 - 415 V / 50 / 60 Hz.

ELEMENTOS DE PROTECCIÓN

Protección de alta presión Presostato y sensor de alta 4,15 MPa, Compresor Protección sobrecalentamiento Motor Ventilador Interruptor térmico Inverter (Compresor / Ventilador) Protección sobreintensidad / Protección sobrecalentamiento

RANGOS DE TEMPERATURAS DE TRABAJO

Refrigeración: 0° Ts - 43° Ts. Si la unidad exterior se situa por debajo de las unidades interiores. (U.Interior) 15°C Th 24°C Th, (U.Exterior) -5°C Ts 46°C Th. Calefacción: (U.Interior) 15°C Ts 27°C Ts, (U.Exterior) -20°C Th 15,5°C Th

Serie R2

PURY-P900YSJM-A

PURY-P900YSJM-A

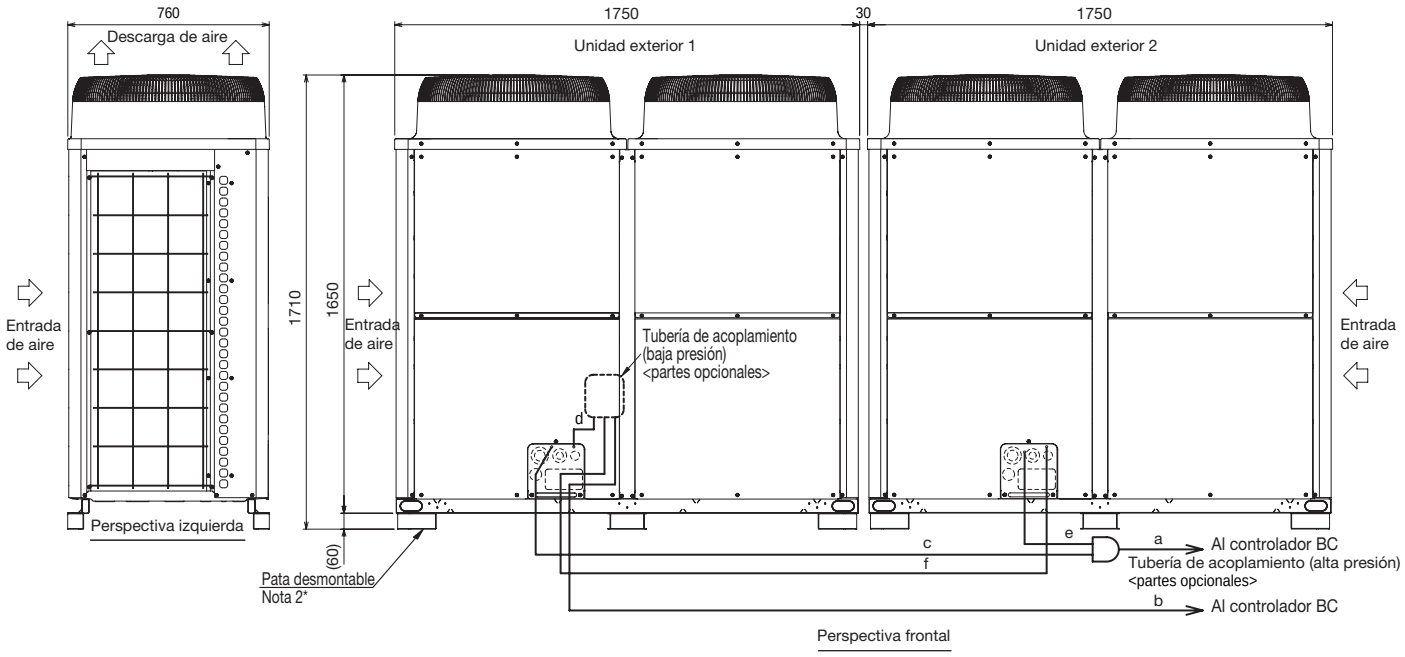

Tamaño de conexión de las tuberías de acoplamiento

Nombre de unidad de set			PURY-P900YSJM-A(-BS)
Nombre unidad componente	Unidad exterior 1		PURY-P450YJM-A(-BS)
	Unidad exterior 2		PURY-P450YJM-A(-BS)
Kit acoplamiento exterior (partes op.)			CMY-R200XLVBK
Controlador BC – Tubería de acoplamiento	Alta Presión	a	ø28.58
	Baja Presión	b	ø41.28

	Modelo de unidad	Alta Presión	Baja Presión
		c ó e	d ó f
Tubería de acoplamiento – Unidad exterior	P450	ø22.2	ø28.58

Nota
1. Conecte las tuberías tal como se indica en la figura anterior. Consulte la tabla superior en cuanto al tamaño de tubería.
2. La pata desmontable puede extraerse en el emplazamiento.
3. La tubería de acoplamiento (Alta presión) no debe presentar una inclinación superior a 15 grados respecto el suelo.
4. Véase el manual de instalación respecto a los detalles de la instalción de la tubería de acoplamiento.
5. Sólo utilizar accesorios Mitsubishi Electric.

ESPLUGUES FUTURE FACTORY
Potencia _ 878 KW

MODELO				PURY-P900YSJM-A
Valores Nominales	Capacidad	Frío	kCal/h(1)	90.000
			kW(2)	101,0
		Calor	kCal/h(3)	97.200
			kW(3)	113,0
	Consumo eléctrico	Frío	kW	30,23
		Calor	kW	30,05
	Intensidad	Frío	A	51,0 / 48,4 / 46,7
		Calor	A	50,7 / 48,1 / 46,4
	C.O.P.	Frío		3,34
		Calor		3,76
Conexiones líneas Refrigerantes		Líquido	ø mm	28,58
		Gas	ø mm	41,28
Unidades Interiores Conectables		Capacidad total		50 ~ 150 % de la capacidad de la unidad exterior
		Modelos / Cantidad		P15 ~ P250 / 2 ~ 50
Acabado exterior				Chapa de acero galvanizada y pintada MUNSELL 5Y 8 / 1
Nivel sonoro			dB(A)	65

Composición set				PURY-P450YJM-A	PURY-P450YJM-A
Dimensiones (ancho / fondo / alto)				1.750 / 760 / 1.710	1.750 / 760 / 1.710
(alto sin soporte)			mm	1.650	1.650
Peso			Kg	320	320
Ventilador	Caudal de aire		m³/min	360	360
	Tipo / Cantidad			Helicoidal / 2	Helicoidal / 2
	Potencia		kW	0,92 x 2	0,92 x 2
	Presión estática		Pa	Hasta 60 Pa estándar	
	Tipo Control			Control Inverter	
Compresor	Tipo / Cantidad			Inverter hermético scroll / 1	
	Potencia salida		kW	11,6	11,6
Refrigerante / Precarga				R410A / 11,8 Kg	R410A / 11,8 Kg
Kit de conexión exteriores				CMY-R200XLVBK (incluida)	
Partes opcionales				Distribuidor: CMY-Y102S-G2, CMY-Y102L-G2, CMY-R160-J1 Controlador BC principal: CMB-P1016V-HA1 Controlador BC: CMB-P104 / 105 / 106V-G	

NOTAS

(1) La capacidad en refrigeración indica el valor máximo bajo las siguientes condiciones: Refrigeración: Interior 27°C Ts / 19,5°C Th. Exterior 35°C. Longitud tubería: 5 m. Diferencia de alturas: 0 m. (2) La capacidad en refrigeración indica el valor máximo bajo las siguientes condiciones: Refrigeración: Interior 27°C Ts / 19°C Th. Exterior 35°C. Longitud tubería: 7,5 m. Diferencia de alturas: 0 m. (3) La capacidad en calefacción indica el valor máximo bajo las siguiente condiciones: Calefacción Interior 20°C Ts. Exterior 7°C Ts / 6°C Th. Longitud tubería: 7,5 m. Diferencia de alturas: 0 m. • Alimentación trifásica 380 - 400 - 415 V / 50 / 60 Hz.

ELEMENTOS DE PROTECCIÓN

Protección de alta presión Presostato y sensor de alta 4,15 MPa, Compresor Protección sobrecalentamiento Motor Ventilador Interruptor térmico Inverter (Compresor / Ventilador) Protección sobreintensidad / Protección sobrecalentamiento

RANGOS DE TEMPERATURAS DE TRABAJO

Refrigeración: 0° Ts - 43° Ts. Si la unidad exterior se situa por debajo de las unidades interiores. (U.Interior) 15°C Th 24°C Th, (U.Exterior) -5°C Ts 46°C Th. Calefacción: (U.Interior) 15°C Ts 27°C Ts, (U.Exterior) -20°C Th 15,5°C Th

Serie R2 High COP

PURY-EP200YJM-A

PURY-EP200YJM-A

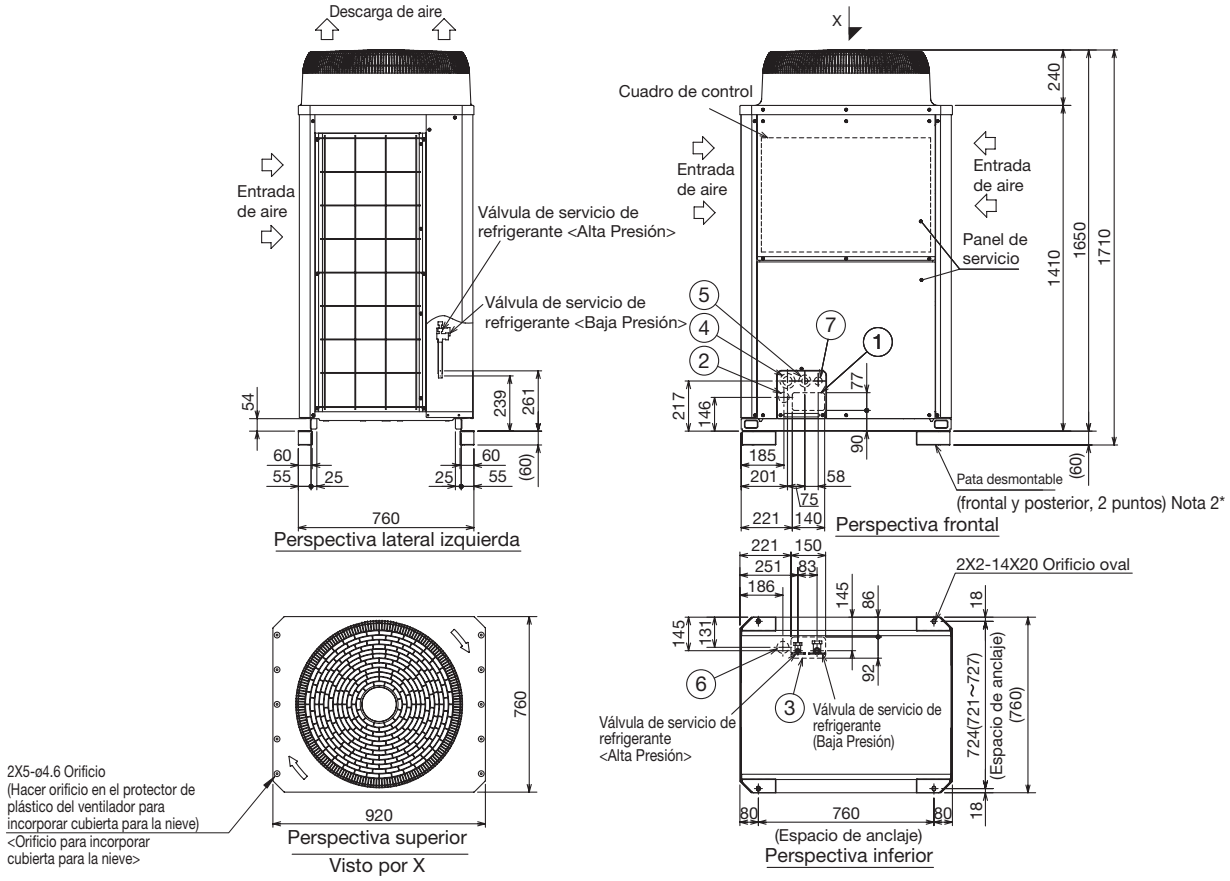

Nº	Uso		Especificaciones
①	Tuberías	Agujero directo frontal	140x77 Aguj. Expulsión
②		Agujero directo frontal (Usar cuando el conducto de acoplamiento está montado. (Partes opcionales.)	Ø45 Agujero expulsión
③		Agujero directo inferior	150x92 Aguj. Expulsión
④	Cables	Agujero directo frontal	Ø 65 o Ø 40 Aguj. Expulsión
⑤		Agujero directo frontal	Ø 52 o Ø 27 Aguj. Expulsión
⑥		Agujero directo inferior	Ø52 Aguj. Expulsión
⑦	Para cables de transmisión	Agujero directo frontal	Ø34 Aguj. Expulsión

Especificaciones de la tubería de conexión

	Espec. conexión para válvula de servicio refrigerante *1	
Modelo	Alta Presión	Baja Presión
PURY-EP200YJM	Ø 15.88 Soldadura	Ø 19.05 Soldadura

*1 Conexión mediante las tuberías de conexión (para las tuberías inferiores y frontales) que se suministran.

Nota 1. En la soldadura de las tuberías, envuelva la válvula de servicio de refrigerante con un paño húmedo y mantenga la temperatura de la válvula de servicio de refrigerante por debajo de 120ºC.
2. La pata desmontable puede extraerse en el emplazamiento.

PURY-EP200YSJM-A

CENTRO DE CIRUGÍA AMBULATORIA USP SAGRADO CORAZÓN

Potencia _ 558 KW

MODELO				PURY-EP200YJM-A
Valores Nominales	Capacidad	Frío	kCal/h(1)	20.000
			kW(2)	22,4
		Calor	kCal/h(3)	21.500
			kW(3)	25,0
	Consumo eléctrico	Frío	kW	5,07
		Calor	kW	5,56
	Intensidad	Frío	A	8,5 / 8,1 / 7,8
		Calor	A	9,3 / 8,9 / 8,5
	C.O.P.	Frío		4,41
		Calor		4,49
Conexiones líneas Refrigerantes	Líquido		ø mm	15,88
	Gas		ø mm	19,05
Unidades Interiores Conectables	Capacidad total			50 ~ 150 % de la capacidad de la unidad exterior
	Modelos / Cantidad			P15 ~ P250 / 1 ~20
Acabado exterior				Chapa de acero galvanizada y pintada MUNSELL 5Y 8 / 1
Nivel sonoro			dB(A)	57
Dimensiones (ancho / fondo / alto)				920 / 760 / 1.710
(alto sin soporte)			mm	1.650
Peso			Kg	240
Ventilador	Caudal de aire		m³/min	185
	Tipo / Cantidad			Helicoidal / 1
	Potencia		kW	0.92 x 1
	Presión estática		Pa	Hasta 60 Pa estándar
	Tipo Control			Control Inverter
Compresor	Tipo			Inverter hermético scroll
	Consumo eléctrico		kW	5,4
Refrigerante / Precarga				R410A x 9,5 Kg
Partes opcionales				Distribuidor: CMY-Y102S-G, CMY-Y102L-G, CMY-R160-J Controlador BC: CMB-P104 / 105 / 106V-G Controlador BC principal: CMB-P108 / 1010 / 1013 / 1016V-GA Controlador BC secundario:CMB-P104 / 108V-GB, CMB-P1016V-HB

NOTAS

(1) La capacidad en refrigeración indica el valor máximo bajo las siguientes condiciones: Refrigeración: Interior 27°C Ts / 19,5°C Th. Exterior 35°C Ts. Longitud tubería: 5 m. Diferencia de alturas: 0 m. (2) La capacidad en refrigeración indica el valor máximo bajo las siguientes condiciones: Refrigeración: Interior 27°C Ts / 19°C Th. Exterior 35°C Ts. Longitud tubería: 7,5 m. Diferencia de alturas: 0 m. (3) La capacidad en calefacción indica el valor máximo bajo las siguiente condiciones: Calefacción: Interior 20°C Ts. Exterior 7°C Ts / 6°C Th. Longitud tubería: 7,5 m. Diferencia de alturas: 0 m. • Alimentación trifásica: 380 - 400 - 415 V / 50 / 60 Hz.

ELEMENTOS DE PROTECCIÓN

Protección de alta presión Presostato y sensor de alta 4,15 MPa, Compresor Protección sobrecalentamiento Motor Ventilador Interruptor térmico Inverter (Compresor / Ventilador) Protección sobreintensidad / Protección sobrecalentamiento

RANGOS DE TEMPERATURAS DE TRABAJO

Refrigeración: 0° Ts - 43° Ts. Si la unidad exterior se situa por debajo de las unidades interiores. (U.Interior) 15°C Th 24°C Th, (U.Exterior) -5°C Ts 43°C Th. Calefacción: (U.Interior) 15°C Ts 27°C Ts, (U.Exterior) -20°C Th 15,5°C Th

Serie R2 High COP

PURY-EP250,300YJM-A

PURY-EP250,300YJM-A

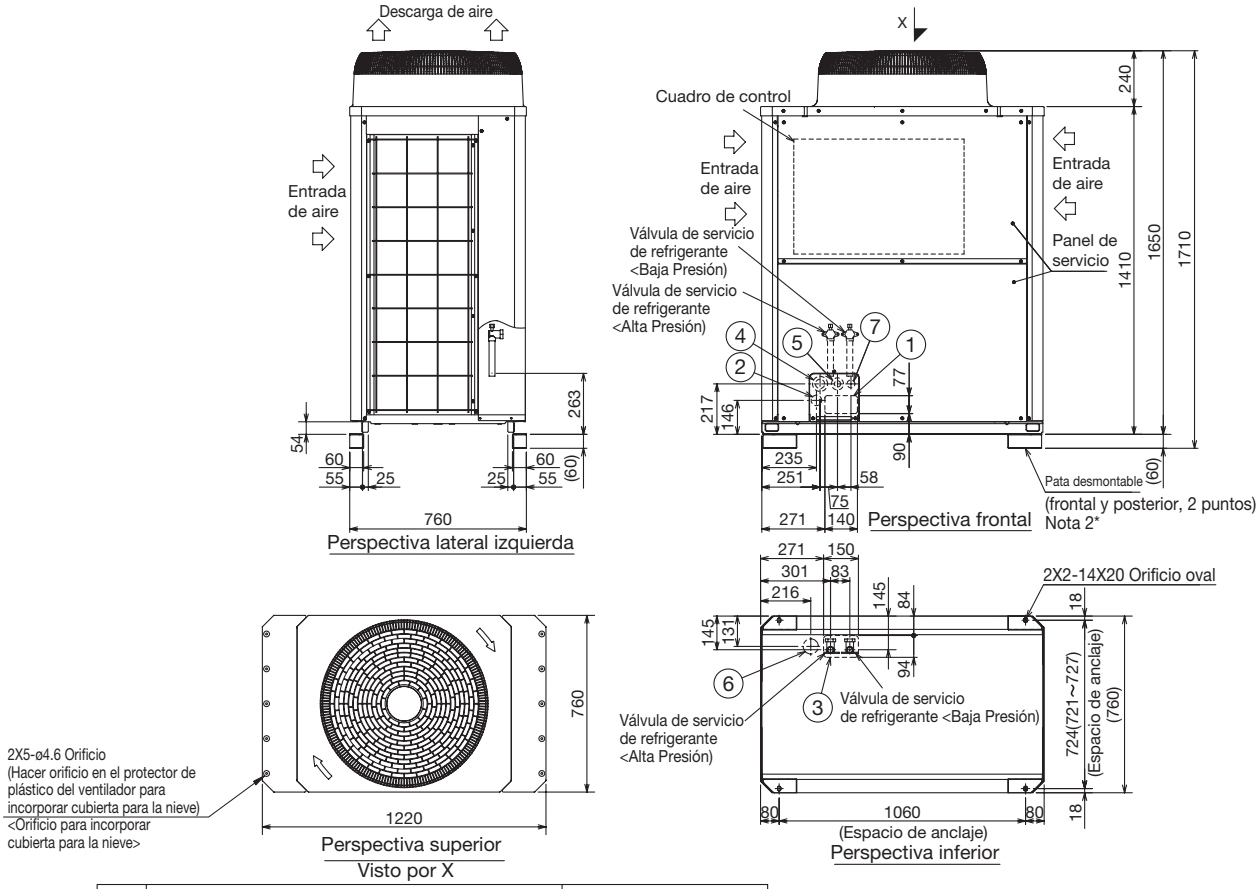

Nº	Uso		Especificaciones
①	Tuberías	Agujero directo frontal	140X77 Aguj. Expulsión
②		Agujero directo frontal (Usar cuando el conducto de acoplamiento está montado. (Partes opcionales.)	Ø45 Agujero expulsión
③		Agujero directo inferior	150X94 Aguj. Expulsión
④	Cables	Agujero directo frontal	Ø65 o Ø40 Aguj. Expulsión
⑤		Agujero directo frontal	Ø52 o Ø27 Aguj. Expulsión
⑥		Agujero directo inferior	Ø65 Aguj. Expulsión
⑦	Para cables de transmisión	Agujero directo frontal	Ø34 Aguj. Expulsión

Especificaciones de las tuberías de conexión

	Espec. conexión para válvula de servicio refrigerante *1	
Modelo	Alta Presión	Baja Presión
PURY-EP250YJM	Ø19.05 Soldadura *1	Ø 22.2 Soldadura *1
PURY-EP300YJM	Ø19.05 Soldadura *1	Ø 22.2 Soldadura *1

*1 Conexión mediante las tuberías de conexión (para las tuberías inferiores y frontales) que se suministran.

<Accesorios>

● Tubería de conexión

<Baja Presión>	• Tubería (IDø25.4XIDø22.2)	1 ud.
<Alta Presión>	• Tubería (IDØ25.4XODø19.05)	1 ud.
	• Codo (ID ø19.05XOD ø19.05)	1 ud.

Nota 1.En la soldadura de las tuberías, envuelva la válvula de servicio de refrigerante con un paño húmedo y mantenga la temperatura de la válvula de servicio de refrigerante por debajo de 120ºC.
2.La pata desmontable puede extraerse en el emplazamiento.

PURY-EP250,300YJM-A

CIUDAD ROS CASARES
Potencia _ 6.248 KW

MODELO				PURY-EP250YJM-A	PURY-EP300YJM-A
Valores Nominales	Capacidad	Frío	kCal/h(1)	25.000	30.000
			kW(2)	28,0	33,5
		Calor	kCal/h(3)	27.100	32.300
			kW(3)	31,5	37,5
	Consumo eléctrico	Frío	kW	6,76	8,25
		Calor	kW	7,15	8,60
	Intensidad	Frío	A	11,4 / 10,8 / 10,4	13,9 / 13,2 / 12,7
		Calor	A	12,0 / 11,4 / 11,0	14,5 / 13,7 / 13,2
	C.O.P.	Frío		4,14	4,06
		Calor		4,40	4,36
Conexiones líneas Refrigerantes	Líquido		ø mm	19,05	19,05
	Gas		ø mm	22,2	22,2
Unidades Interiores Conectables	Capacidad total			50 ~ 150 % de la capacidad de la unidad exterior	
	Modelos / Cantidad			P15 ~ P250 / 1 ~ 25	P15 ~ P250 / 1 ~ 30
Acabado exterior				Chapa de acero galvanizada y pintada MUNSELL 5Y 8 / 1	
Nivel sonoro			dB(A)	60	60
Dimensiones (ancho / fondo / alto)				1.220 / 760 / 1.710	1.220 / 760 / 1.710
(alto sin soporte)			mm	1.650	1.650
Peso			Kg	270	270
Ventilador	Caudal de aire		m³/min	225	225
	Tipo / Cantidad			Helicoidal / 1	
	Potencia		kW	0.92 x 1	0,92 x 1
	Presión estática		Pa	Hasta 60 Pa estándar	
	Tipo Control			Control Inverter	
Compresor	Tipo / Cantidad			Inverter hermético scroll / 1	
	Potencia		kW	6,8	7.8
Refrigerante / Precarga				R410A x 11,8 Kg	R410A x 11,8 Kg
Partes opcionales				Distribuidor: CMY-Y102S-G, CMY-Y102L-G, CMY-R160-J Controlador BC: CMB-P104 / 105 / 106V-G Controlador BC principal: CMB-P108 / 1010 / 1013 / 1016V-GA Controlador BC secundario: CMB-P104 / 108V-GB, CMB-P1016V-HB	

NOTAS

(1) La capacidad en refrigeración indica el valor máximo bajo las siguientes condiciones: Refrigeración: Interior 27°C Ts / 19°C Th. Exterior 35°C Ts. Longitud tubería: 7,5 m. Diferencia de alturas: 0 m. (2) La capacidad en refrigeración indica el valor máximo bajo las siguientes condiciones: Refrigeración: Interior 27°C Ts / 19°C Th. Exterior 35°C Ts. Longitud tubería: 7,5 m. Diferencia de alturas: 0 m. (3) La capacidad en calefacción indica el valor máximo bajo las siguientes condiciones: Calefacción: Interior 20°C Ts. Exterior 7°C Ts / 6°C Th. Longitud tubería: 7,5 m. Diferencia de alturas: 0 m. • Alimentación trifásica: 380 - 400 - 415 V / 50 / 60 Hz.

ELEMENTOS DE PROTECCIÓN

Protección de alta presión Presostato y sensor de alta 4,15 MPa, Compresor Protección sobrecalentamiento Motor Ventilador interruptor térmico, Inverter (Compresor / Ventilador) Protección sobreintensidad / Protección sobrecalentamiento

RANGOS DE TEMPERATURAS DE TRABAJO

Refrigeración: 0° Ts - 43° Ts. Si la unidad exterior se situa por debajo de las unidades interiores. (U.Interior) 15°C Th 24°C Th, (U.Exterior) -5°C Ts 43°C Th. Calefacción: (U.Interior) 15°C Ts 27°C Ts, (U.Exterior) -20°C Th 15,5°C Th

Serie R2 High COP

PURY-EP350YJM-A

PURY-EP350YJM-A

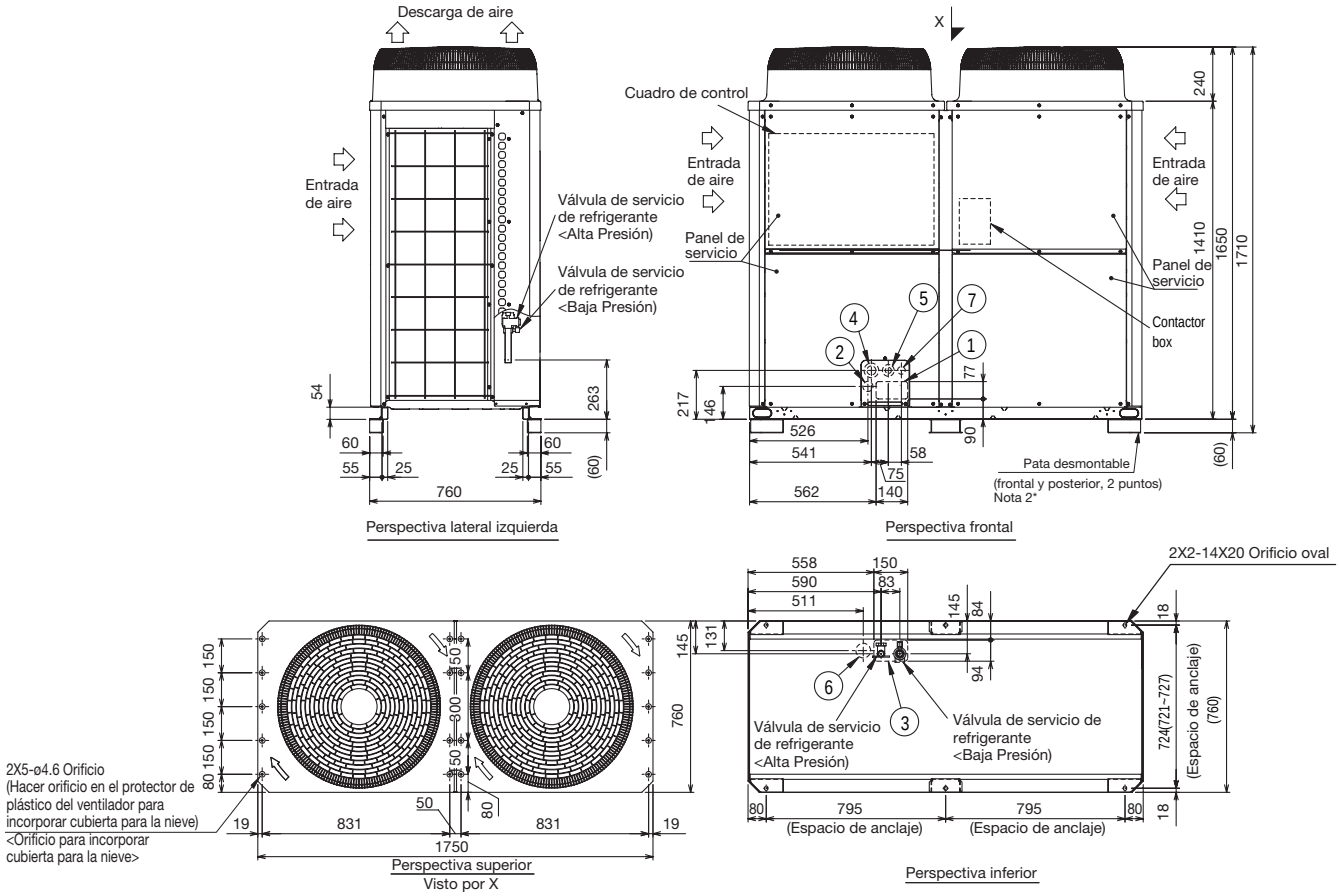

Nº	Uso		Especificaciones
①	Tuberías	Agujero directo frontal	140x77 Aguj. Expulsión
②		(Usar cuando el conducto de acoplamiento está montado. (Partes opcionales.)	ø45 Agujero expulsión
③		Agujero directo inferior	150x94 Aguj. Expulsión
④	Cables	Agujero directo frontal	ø65 o ø40 Aguj. Expulsión
⑤		Agujero directo frontal	ø52 o ø27 Aguj. Expulsión
⑥		Agujero directo inferior	ø65 Agujero expulsión
⑦	Para cables de transmisión	Agujero directo frontal	ø34 Agujero expulsión

Nota 1.En la soldadura de las tuberías, envuelva la válvula de servicio de refrigerante con un paño húmedo y mantenga la temperatura de la válvula de servicio de refrigerante por debajo de 120ºC.
2.La pata desmontable puede extraerse en el emplazamiento.

Especificaciones de las tuberías de conexión

	Espec. conexión para válvula de servicio refrigerante *1	
Modelo	Alta Presión	Baja Presión
PURY-EP350YJM	ø19.05 Soldadura *1	ø28.58 Soldadura *1

*1 Conexión mediante las tuberías de conexión (para las tuberías inferiores y frontales) que se suministran.

<Accesorios>
● Tubería de conexión
<Baja Presión> • Tubería (IDø25.4XIDø22.2) 1 ud.
<Alta Presión> • Tubería (IDø25.4XODø19.05) 1 ud.
• Codo (IDø19.05XODø19.05) 1 ud.

PURY-EP350YJM-A

HOSPITAL ARNAU DE VILANOVA
Potencia _ 986 KW

MODELO				PURY-EP350YJM-A
Valores Nominales	Capacidad	Frío	kCal/h(1)	35.000
			kW(2)	40,0
		Calor	kCal/h(3)	38.700
			kW(3)	45,0
	Consumo eléctrico	Frío	kW	10,28
		Calor	kW	10,58
	Intensidad	Frío	A	17,3 / 16,4 / 15,8
		Calor	A	17,8 / 16,9 / 16,3
	C.O.P.	Frío		3,89
		Calor		4,25
Conexiones líneas Refrigerantes	Líquido		ø mm	19,05
	Gas		ø mm	28,58
Unidades Interiores Conectables	Capacidad total			50 ~ 150 % de la capacidad de la unidad exterior
	Modelos / Cantidad			P15 ~ P250 / 1 ~ 35
Acabado exterior				Chapa de acero galvanizada y pintada MUNSELL 5Y 8 / 1
Nivel sonoro			dB(A)	61
Dimensiones (ancho / fondo / alto)				1.750 / 760 / 1.710
(alto sin soporte)			mm	1.650
Peso			Kg	320
Ventilador	Caudal de aire		m³/min	360
	Tipo / Cantidad			Helicoidal / 2
	Potencia		kW	0,92 x 2
	Presión estática		Pa	Hasta 60 Pa estándar
	Tipo Control			Control Inverter
Compresor	Tipo / Cantidad			Inverter hermético scroll / 1
	Potencia		kW	9.9
Refrigerante / Precarga				R410A x 11,8 Kg
Partes opcionales				Distribuidor: CMY-Y102S-G, CMY-Y102L-G, CMY-R160-J Controlador BC: CMB-P104 / 105 / 106V-G Controlador BC principal: CMB-P108 / 1010 / 1013 / 1016V-GA Controlador BC secundario: CMB-P104 / 108V-GB, CMB-P1016V-HB

NOTAS

(1) La capacidad en refrigeración indica el valor máximo bajo las siguientes condiciones: Refrigeración: Interior 27°C Ts / 19,5°C Th. Exterior 35°C Ts. Longitud tubería: 5 m. Diferencia de alturas: 0 m. (2) La capacidad en refrigeración indica el valor máximo bajo las siguientes condiciones: Refrigeración: Interior 27°C Ts / 19°C Th. Exterior 35°C Ts. Longitud tubería: 7,5 m. Diferencia de alturas: 0 m. (3) La capacidad en calefacción indica el valor máximo bajo las siguiente condiciones: Calefacción: Interior 20°C Ts. Exterior 7°C Ts / 6°C Th. Longitud tubería: 7,5 m. Diferencia de alturas: 0 m. • Alimentación trifásica: 380 - 400 - 415 V / 50 / 60 Hz.

ELEMENTOS DE PROTECCIÓN

Protección de alta presión Presostato y sensor de alta 4,15 MPa, Compresor Protección sobrecalentamiento Motor Ventilador Interruptor térmico Inverter (Compresor / Ventilador) Protección sobreintensidad / Protección sobrecalentamiento

RANGOS DE TEMPERATURAS DE TRABAJO

Refrigeración: 0° Ts - 43° Ts. Si la unidad exterior se situa por debajo de las unidades interiores. (U.Interior) 15°C Th 24°C Th, (U.Exterior) -5°C Ts 43°C Th. Calefacción: (U.Interior) 15°C Ts 27°C Ts, (U.Exterior) -20°C Th 15,5°C Th

Serie R2 High COP

PURY-EP400YSJM-A

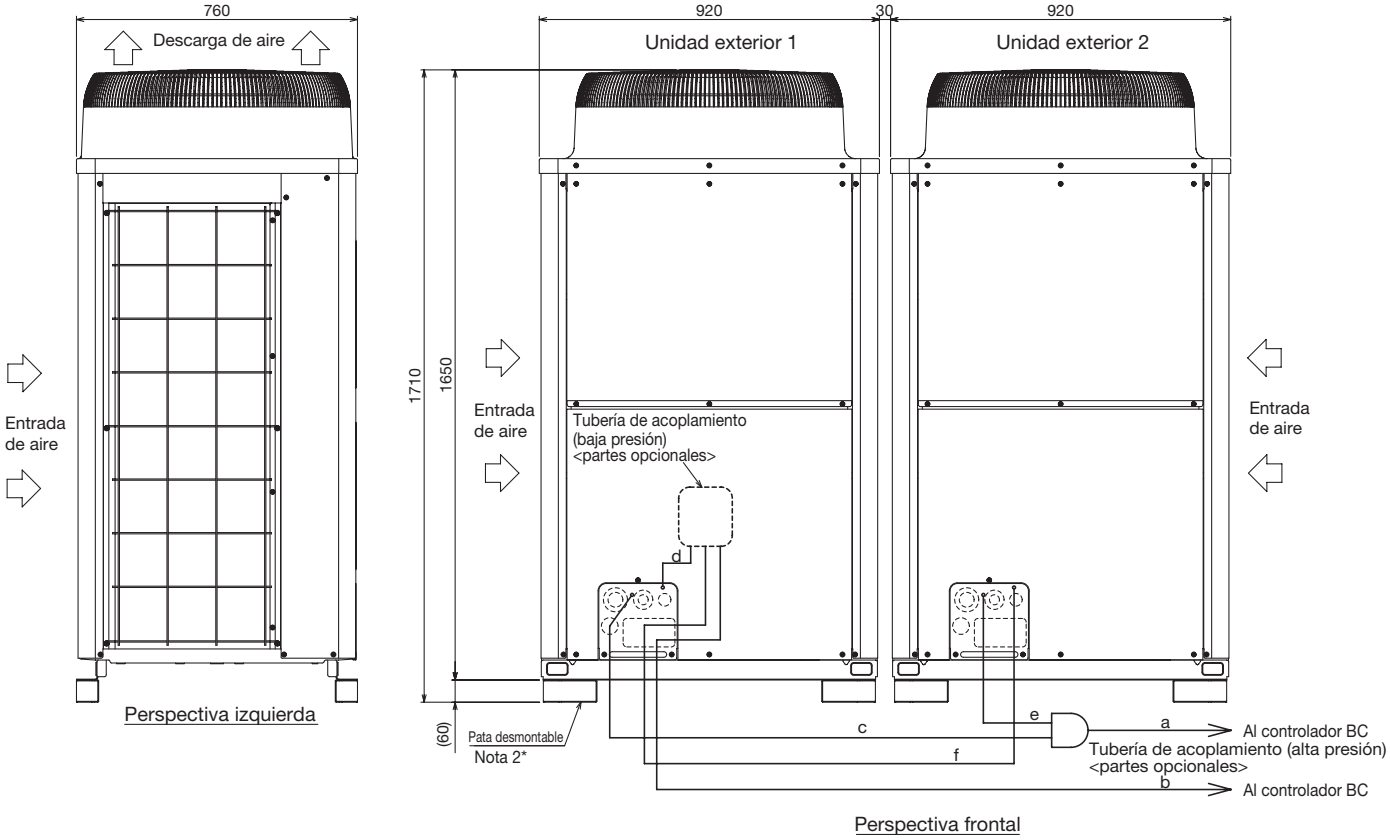

Tamaño de conexión de las tuberías de acoplamiento

Nombre de unidad de set			PURY-EP400YSJM-A(-BS)
Nombre unidad componente	Unidad exterior 1		PURY-EP200YJM-A(-BS)
	Unidad exterior 2		PURY-EP200YJM-A(-BS)
Kit acoplamiento exterior (partes op.)			CMY-R100VBK
Controlador BC – Tubería de acoplamiento	Alta Presión	a	ø22.2
	Baja Presión	b	ø28.58

	Modelo de unidad	Alta Presión	Baja Presión
		c ó e	d ó f
Tubería de acoplamiento – Unidad exterior	EP200	ø15.88	ø19.05

Nota 1. Conecte las tuberías tal como se indica en la figura anterior. Consulte la tabla superior en cuanto al tamaño de tubería.
2. La pata desmontable puede extraerse en el emplazamiento.
3. La tubería de acoplamiento (Alta presión) no debe presentar una inclinación superior a 15 grados respecto el suelo.
4. Véase el manual de instalación respecto a los detalles de la instalcíón de la tubería de acoplamiento.
5. Sólo utilizar accesorios Mitsubishi Electric.

CLÍNICA SAGRADA FAMILIA
Potencia _ 531 KW

MODELO				PURY-EP400YSJM-A
Valores Nominales	Capacidad	Frío	kCal/h(1)	40.000
			kW(2)	45,0
		Calor	kCal/h(3)	43.000
			kW(3)	50,0
	Consumo eléctrico	Frío	kW	10,41
		Calor	kW	11,36
	Intensidad	Frío	A	17,5 / 16,6 / 16,0
		Calor	A	19,1 / 18,2 / 17,5
	C.O.P.	Frío		4,32
		Calor		4,40
Conexiones líneas Refrigerantes	Líquido		ø mm	22,2
	Gas		ø mm	28,58
Unidades Interiores Conectables	Capacidad total			50 ~ 150 % de la capacidad de la unidad exterior
	Modelos / Cantidad			P15 ~ P250 / 1 ~ 40
Acabado exterior				Chapa de acero galvanizada y pintada MUNSELL 5Y 8 / 1
Nivel sonoro			dB(A)	60

Composición set			PURY-EP200YJM-A	PURY-EP200YJM-A
Dimensiones (ancho / fondo / alto)			920 / 760 / 1.710	920 / 760 / 1.710
(alto sin soporte)		mm	1.650	1.650
Peso		Kg	240	240
Ventilador	Caudal de aire	m³/min	185	185
	Tipo / Cantidad		Helicoidal / 1	Helicoidal / 1
	Potencia	kW	0,92 x 1	0,92 x 1
	Presión estática	Pa	Hasta 60 Pa estándar	
	Tipo Control		Control Inverter	
Compresor	Tipo / Cantidad		Inverter hermético scroll / 1	
	Potencia	kW	5,4	5,4
Refrigerante / Precarga			R410A / 9,5 Kg	R410A / 9,5 Kg
Kit de conexión exteriores			CMY-R100VBK (incluida)	
Partes opcionales			Distribuidor: CMY-Y102S-G, CMY-Y102L-G, CMY-R160-J Controlador BC principal: CMB-P108 / 1010 / 1013 / 1016V -GA Controlador BC secundario: CMB-P104 / 108V-GB, CMB-P1016V-HB	

NOTAS

(1) La capacidad en refrigeración indica el valor máximo bajo las siguientes condiciones: Refrigeración: Interior 27°C Ts / 19,5°C Th. Exterior 35°C Ts. Longitud tubería: 5 m. Diferencia de alturas: 0 m. (2) La capacidad en refrigeración indica el valor máximo bajo las siguientes condiciones: Refrigeración: Interior 27°C Ts / 19°C Th. Exterior 35°C Ts. Longitud tubería: 7,5 m. Diferencia de alturas: 0 m. (3) La capacidad en calefacción indica el valor máximo bajo la siguiente condiciones: Calefacción: Interior 20°C Ts. Exterior 7°C Ts / 6°C Th. Longitud tubería: 7,5 m. Diferencia de alturas: 0 m. • Alimentación trifásica: 380 - 400 - 415 V / 50 / 60 Hz.

ELEMENTOS DE PROTECCIÓN

Protección de alta presión Presostato y sensor de alta 4,15 MPa, Compresor Protección sobrecalentamiento Motor Ventilador Interruptor térmico Inverter (Compresor / Ventilador) Protección sobreintensidad / Protección sobrecalentamiento

RANGOS DE TEMPERATURAS DE TRABAJO

Refrigeración: 0° Ts - 43° Ts. Si la unidad exterior se situa por debajo de las unidades interiores. (U.Interior) 15°C Th 24°C Th, (U.Exterior) -5°C Ts 43°C Th. Calefacción: (U.Interior) 15°C Ts 27°C Ts, (U.Exterior) -20°C Th 15,5°C Th

Serie R2 High COP

PURY-EP450,500YSJM-A

PURY-EP400,450YSJM-A

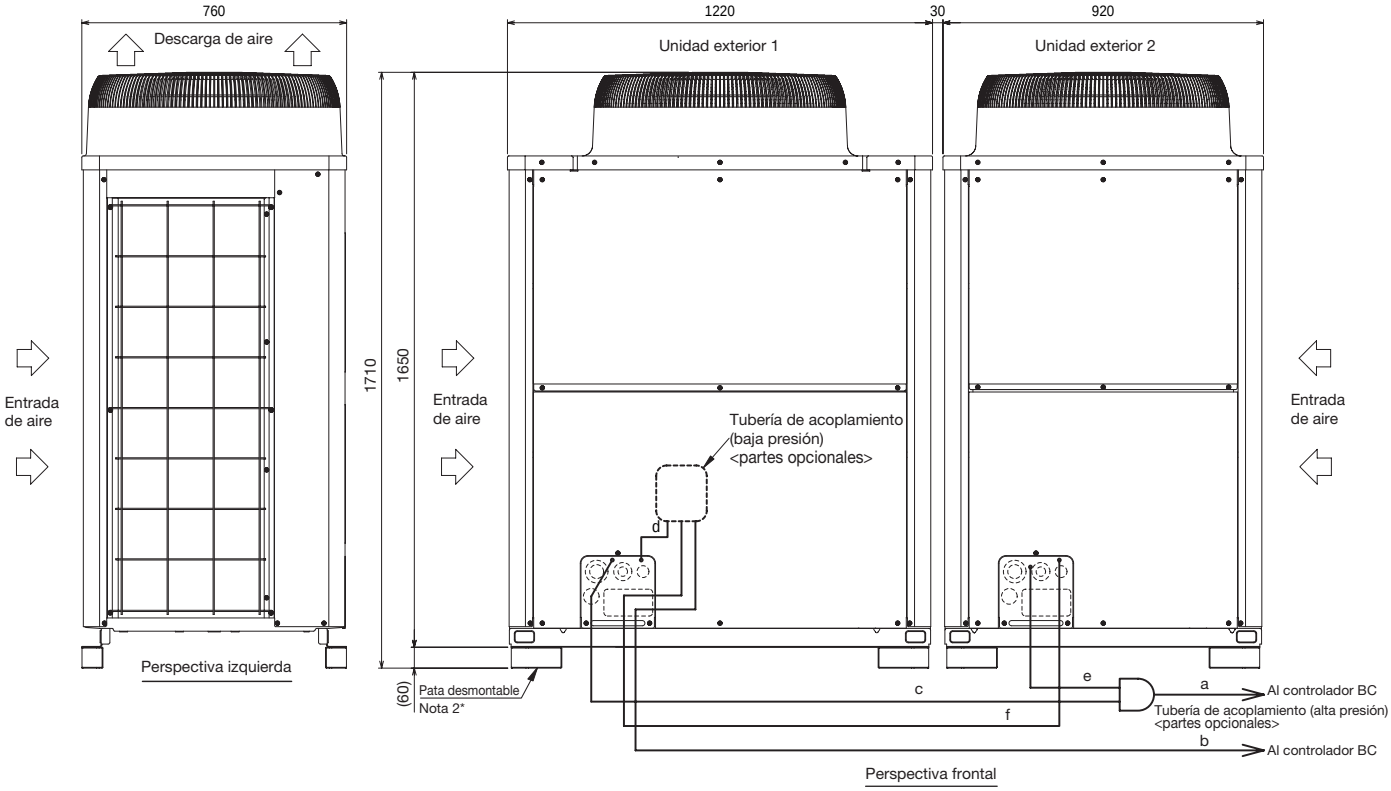

Tamaño de conexión de las tuberías de acoplamiento

Nombre de unidad de set			PURY-EP450YSJM-A(-BS)	PURY-EP500YSJM-A(-BS)
Nombre unidad componente	Unidad exterior 1		PURY-EP250YJM-A(-BS)	PURY-EP300YJM-A(-BS)
	Unidad exterior 2		PURY-EP200YJM-A(-BS)	PURY-EP200YJM-A(-BS)
Kit acoplamiento exterior (partes op.)			CMY-R100VBK	
Controlador BC – Tubería de acoplamiento	Alta Presión	a	ø22.2	
	Baja Presión	b	ø28.58	

	Modelo de unidad	Alta Presión	Baja Presión
		c ó e	d ó f
Tubería de acoplamiento – Unidad exterior	EP200	ø15.88	ø19.05
	EP250	ø19.05	ø22.2
	EP300	ø19.05	ø22.2

Nota 1. Conecte las tuberías tal como se indica en la figura anterior. Consulte la tabla superior en cuanto al tamaño de tubería.
2. La pata desmontable puede extraerse en el emplazamiento.
3. La tubería de acoplamiento (Alta presión) no debe presentar una inclinación superior a 15 grados respecto el suelo.
4. Véase el manual de instalación respecto a los detalles de la instalción de la tubería de acoplamiento.
5. Sólo utilizar accesorios Mitsubishi Electric.

CLUB DEL LIBRO SAPE
Potencia _ 3.165 KW

MODELO				PURY-EP450YSJM-A	PURY-EP500YSJM-A
Valores Nominales	Capacidad	Frío	kCal/h(1)	45.000	50.000
			kW(2)	50,0	56,0
		Calor	kCal/h(3)	48.200	54.200
			kW(3)	56,0	63,0
	Consumo eléctrico	Frío	kW	11,99	13,62
		Calor	kW	12,87	14,38
	Intensidad	Frío	A	20,2 / 19,2 / 18,5	22,9 / 21,8 / 21,0
		Calor	A	21,7 / 20,6 / 19,8	24,2 / 23,0 / 22,2
	C.O.P.	Frío		4,17	4,11
		Calor		4,35	4,38
Conexiones líneas Refrigerantes	Líquido		ø mm	22,2	22,2
	Gas		ø mm	28,58	28,58
Unidades Interiores Conectables	Capacidad total			50 ~ 150 % de la capacidad de la unidad exterior	
	Modelos / Cantidad			P15 ~ P250 / 1 ~ 45	P15 ~ P250 / 1 ~ 50
Acabado exterior				Chapa de acero galvanizada y pintada MUNSELL 5Y 8 / 1	
Nivel sonoro			dB(A)	62	62

Composición set			PURY-EP200YJM-A	PURY-EP250YJM-A	PURY-EP200YJM-A	PURY-EP300YJM-A
Dimensiones (ancho / fondo / alto)			920 / 760 / 1.710	1.220 / 760 / 1.710	920 / 760 / 1.710	1.220 / 760 / 1.710
(alto sin soporte)		mm	1.650	1.650	1.650	1.650
Peso		Kg	240	270	240	270
Ventilador	Caudal de aire	m³/min	185	225	185	225
	Tipo / Cantidad		Helicoidal / 1			
	Potencia	kW	0,92 x 1	0,92 x 1	0,92 x 1	0,92 x 1
	Presión estática	Pa	Hasta 60 Pa estándar			
	Tipo Control		Control Inverter			
Compresor	Tipo		Inverter hermético scroll			
	Potencia	kW	5,4	6,8	5,4	7,8
Refrigerante / Precarga			R410A / 9,5 Kg	R410A / 11,8 Kg	R410A / 9,5 Kg	R410A / 11,8 Kg
Kit de conexión exteriores			CMY-R100VBK (incluida)			
Partes opcionales			Distribuidor: CMY-Y102S-G, CMY-Y102L-G, CMY-R160-J Controlador BC principal: CMB-P108 / 1010 / 1013 / 1016V -GA Controlador BC secundario: CMB-P104 / 108V-GB, CMB-P1016V-HB			

NOTAS

(1) La capacidad en refrigeración indica el valor máximo bajo las siguientes condiciones: Refrigeración: Interior 27°C Ts / 19,5°C Th. Exterior 35°C Ts. Longitud tubería: 5 m. Diferencia de alturas: 0 m. (2) La capacidad en refrigeración indica el valor máximo bajo las siguientes condiciones: Refrigeración: Interior 27°C Ts / 19°C Th. Exterior 35°C Ts. Longitud tubería: 7,5 m. Diferencia de alturas: 0 m. (3) La capacidad en calefacción indica el valor máximo bajo las siguiente condiciones: Calefacción: Interior 20°C Ts. Exterior 7°C Ts / 6°C Th. Longitud tubería: 7,5 m. Diferencia de alturas: 0 m. • Alimentación trifásica: 380 - 400 - 415 V / 50 / 60 Hz.

ELEMENTOS DE PROTECCIÓN

Protección de alta presión Presostato y sensor de alta 4,15 MPa, Compresor Protección sobrecalentamiento Motor Ventilador Interruptor térmico Inverter (Compresor / Ventilador) Protección sobreintensidad / Protección sobrecalentamiento

RANGOS DE TEMPERATURAS DE TRABAJO

Refrigeración: 0° Ts - 43° Ts. Si la unidad exterior se situa por debajo de las unidades interiores. (U.Interior) 15°C Th 24°C Th, (U.Exterior) -5°C Ts 43°C Th. Calefacción: (U.Interior) 15°C Ts 27°C Ts, (U.Exterior) -20°C Th 15,5°C Th

Serie R2 High COP

PURY-EP550,600YSJM-A

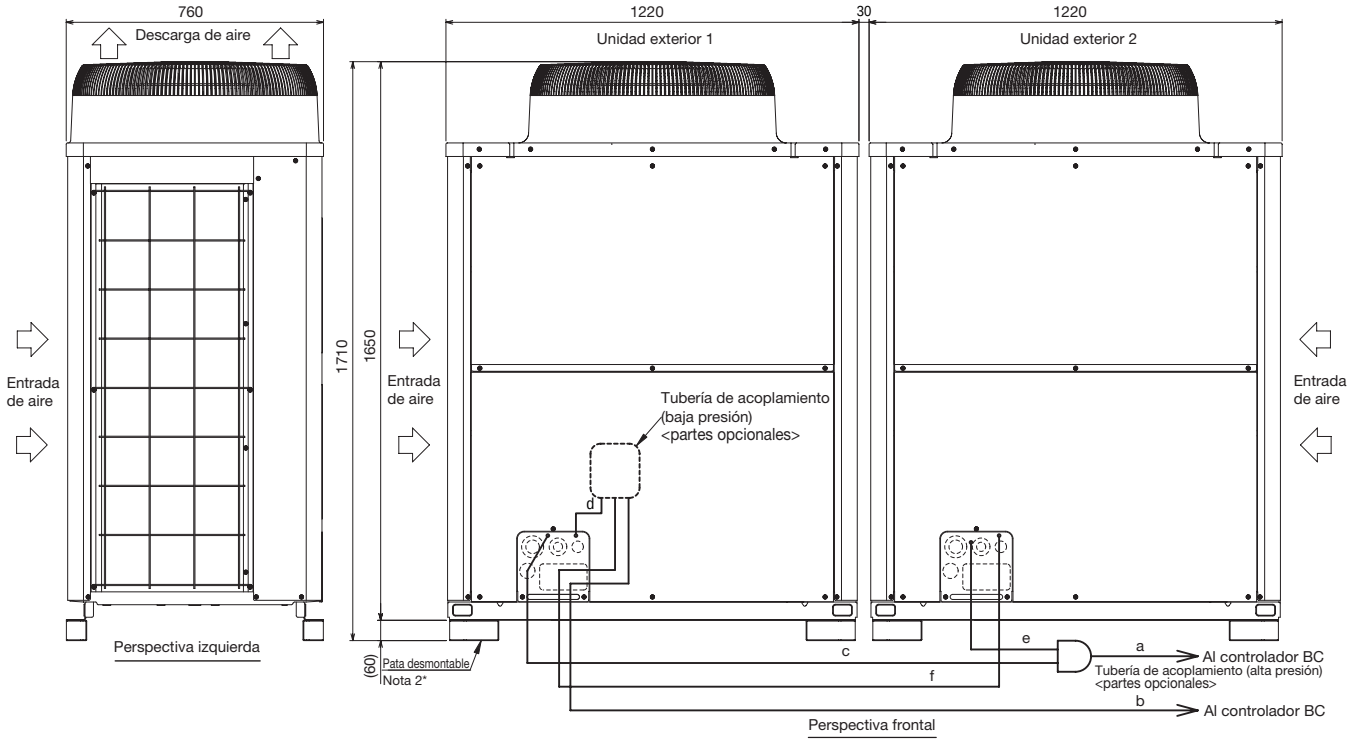

Tamaño de conexión de las tuberías de acoplamiento

Nombre de unidad de set			PURY-EP550YSJM-A(-BS)	PURY-EP600YSJM-A(-BS)
Nombre unidad componente	Unidad exterior 1		PURY-EP300YJM-A(-BS)	PURY-EP300YJM-A(-BS)
	Unidad exterior 2		PURY-EP250YJM-A(-BS)	PURY-EP300YJM-A(-BS)
Kit acoplamiento exterior (partes op.)			CMY-R100VBK	
Controlador BC – Tubería de acoplamiento	Alta Presión	a	ø28.58	
	Baja Presión	b	ø28.58	

	Modelo de unidad	Alta Presión	Baja Presión
		c ó e	d ó f
Tubería de acoplamiento – Unidad exterior	EP250	ø19.05	ø22.2
	EP300	ø19.05	ø22.2

Nota 1. Conecte las tuberías tal como se indica en la figura anterior. Consulte la tabla superior en cuanto al tamaño de tubería.
2. La pata desmontable puede extraerse en el emplazamiento.
3. La tubería de acoplamiento (Alta presión) no debe presentar una inclinación superior a 15 grados respecto el suelo.
4. Véase el manual de instalación respecto a los detalles de la instalcíón de la tubería de acoplamiento.
5. Sólo utilizar accesorios Mitsubishi Electric.

COLEGIO SAN MIGUEL
AYUNTAMIENTO DE CARTAGENA
Potencia _ 1.516 KW

MODELO				PURY-EP550YSJM-A	PURY-EP600YSJM-A
Valores Nominales	Capacidad	Frío	kCal/h(1)	55.000	60.000
			kW(2)	63,0	69,0
		Calor	kCal/h(3)	59.300	65.800
			kW(3)	69,0	76,5
	Consumo eléctrico	Frío	kW	15,40	16,87
		Calor	kW	15,93	17,38
	Intensidad	Frío	A	25,9 / 24,6 / 23,8	28,4 / 27,0 / 26,0
		Calor	A	26,8 / 25,5 / 24,6	29,3 / 27,8 / 26,8
	C.O.P.	Frío		4,09	4,09
		Calor		4,33	4,40
Conexiones líneas Refrigerantes	Líquido		ø mm	28,58	28,58
	Gas		ø mm	28,58	28,58
Unidades Interiores Conectables	Capacidad total			50 ~ 150 % de la capacidad de la unidad exterior	
	Modelos / Cantidad			P15 ~ P250 / 2 ~ 50	P15 ~ P250 / 2 ~ 50
Acabado exterior				Chapa de acero galvanizada y pintada MUNSELL 5Y 8 / 1	
Nivel sonoro			dB(A)	63	63

Composición set				PURY-EP250YJM-A	PURY-EP300YJM-A	PURY-EP300YJM-A	PURY-EP300YJM-A
Dimensiones (ancho / fondo / alto)				1.220 / 760 / 1.710	1.220 / 760 / 1.710	1.220 / 760 / 1.710	1.220 / 760 / 1.710
(alto sin soporte)			mm	1.650	1.650	1.650	1.650
Peso			Kg	270	270	270	270
Ventilador	Caudal de aire		m³/min	225	225	225	225
	Tipo / Cantidad			Helicoidal / 1			
	Potencia		kW	0,92 x 1	0,92 x 1	0,92 x 1	0,92 x 1
	Presión estática		Pa	Hasta 60 Pa estándar			
	Tipo Control			Control Inverter			
Compresor	Tipo			Inverter hermético scroll			
	Consumo eléctrico		kW	6,8	7,8	7,8	7,8
Refrigerante / Precarga				R410A / 11,8 Kg	R410A / 11,8 Kg	R410A / 11,8 Kg	R410A / 11,8 Kg
Kit de conexión exteriores				CMY-R100VBK (incluida)			
Partes opcionales				Distribuidor: CMY-Y102S-G, CMY-Y102L-G, CMY-R160-J Controlador BC principal: CMB-P108 / 1010 / 1013 / 1016V -GA Controlador BC secundario: CMB-P104 / 108V-GB, CMB-P1016V-HB			

NOTAS

(1) La capacidad en refrigeración indica el valor máximo bajo las siguientes condiciones: Refrigeración: Interior 27°C Ts / 19,5°C Th. Exterior 35°C Ts. Longitud tubería: 5 m. Diferencia de alturas: 0 m. (2) La capacidad en refrigeración indica el valor máximo bajo las siguientes condiciones: Refrigeración: Interior 27°C Ts / 19°C Th. Exterior 35°C Ts. Longitud tubería: 7,5 m. Diferencia de alturas: 0 m. (3) La capacidad en calefacción indica el valor máximo bajo las siguiente condiciones: Calefacción: Interior 20°C Ts. Exterior 7°C Ts / 6°C Th. Longitud tubería: 7,5 m. Diferencia de alturas: 0 m. • Alimentación trifásica: 380 - 400 - 415 V / 50 / 60 Hz.

ELEMENTOS DE PROTECCIÓN

Protección de alta presión Presostato y sensor de alta 4,15 MPa, Compresor Protección sobrecalentamiento Motor Ventilador Interruptor térmico Inverter (Compresor / Ventilador) Protección sobreintensidad / Protección sobrecalentamiento

RANGOS DE TEMPERATURAS DE TRABAJO

Refrigeración: 0° Ts - 43° Ts. Si la unidad exterior se situa por debajo de las unidades interiores. (U.Interior) 15°C Th 24°C Th, (U.Exterior) -5°C Ts 43°C Th. Calefacción: (U.Interior) 15°C Ts 27°C Ts, (U.Exterior) -20°C Th 15,5°C Th

Serie R2 High COP

PURY-EP650YSJM-A

PURY-EP650YSJM-A

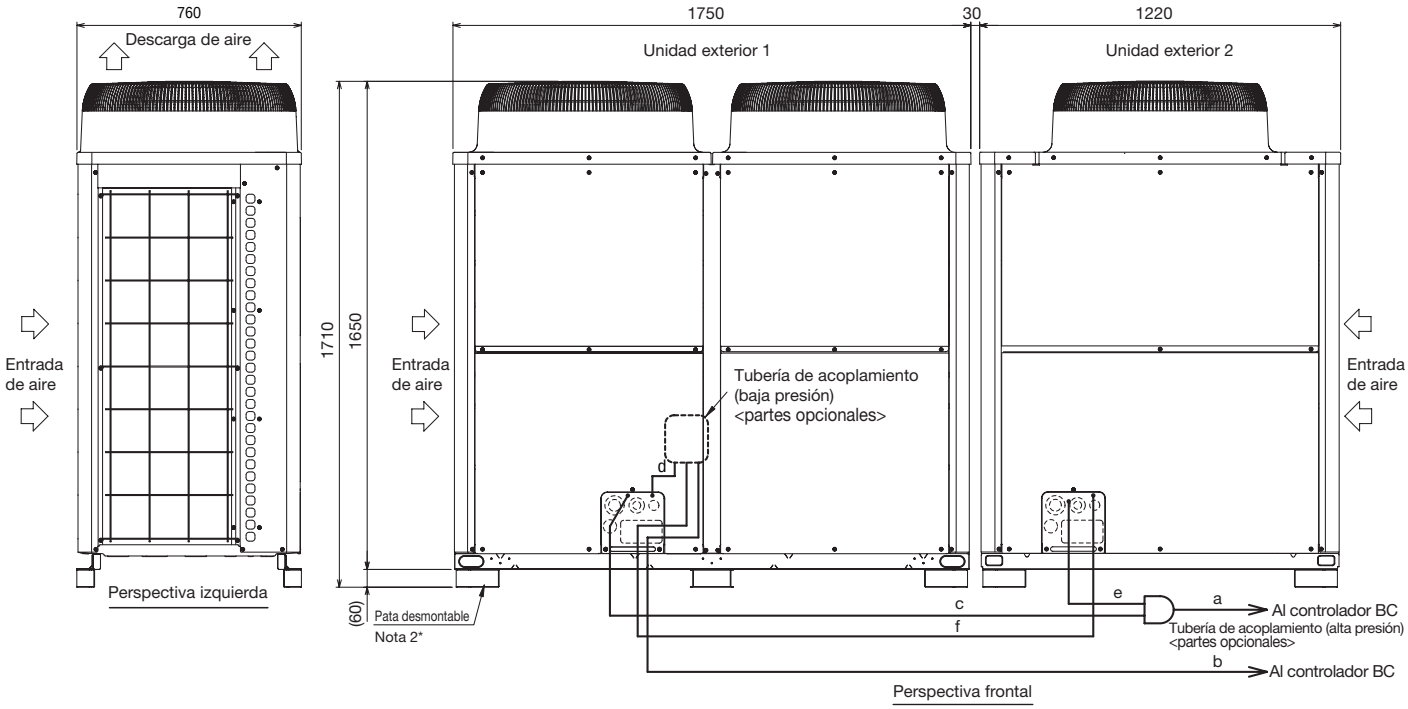

Tamaño de conexión de las tuberías de acoplamiento

Nombre de unidad de set			PURY-EP650YSJM-A(-BS)
Nombre unidad componente	Unidad exterior 1		PURY-EP350YJM-A(-BS)
	Unidad exterior 2		PURY-EP300YJM-A(-BS)
Kit acoplamiento exterior (partes op.)			CMY-R100XLVBK
Controlador BC – Tubería de acoplamiento	Alta Presión	a	ø28.58
	Baja Presión	b	ø28.58

	Modelo de unidad	Alta Presión	Baja Presión
		c ó e	d ó f
Tubería de acoplamiento – Unidad exterior	EP300	ø19.05	ø22.2
	EP350	ø19.05	ø28.58

Nota 1. Conecte las tuberías tal como se indica en la figura anterior. Consulte la tabla superior en cuanto al tamaño de tubería.
2. La pata desmontable puede extraerse en el emplazamiento.
3. La tubería de acoplamiento (Alta presión) no debe presentar una inclinación superior a 15 grados respecto el suelo.
4. Véase el manual de instalación respecto a los detalles de la instalción de la tubería de acoplamiento.
5. Sólo utilizar accesorios Mitsubishi Electric.

HOTEL AC CÓRDOBA PALACIO
Potencia _ 1.217 KW

MODELO				PURY-EP650YSJM-A
Valores Nominales	Capacidad	Frío	kCal/h(1)	65.000
			kW(2)	73,0
		Calor	kCal/h(3)	70.100
			kW(3)	81,5
	Consumo eléctrico	Frío	kW	19,01
		Calor	kW	19,73
	Intensidad	Frío	A	32,0 / 30,4 / 29,3
		Calor	A	33,3 / 31,6 / 30,4
	C.O.P.	Frío		3,84
		Calor		4,13
Conexiones líneas Refrigerantes	Líquido		ø mm	28,58
	Gas		ø mm	28,58
Unidades Interiores Conectables	Capacidad total			50 ~ 150 % de la capacidad de la unidad exterior
	Modelos / Cantidad			P15 ~ P250 / 2 ~ 50
Acabado exterior				Chapa de acero galvanizada y pintada MUNSELL 5Y 8 / 1
Nivel sonoro			dB(A)	63,5

Composición set			PURY-EP300YSJM-A	PURY-EP350YJM-A
Dimensiones (ancho / fondo / alto)			1.220 / 760 / 1.710	1.750 / 760 / 1.710
(alto sin soporte)		mm	1.650	1.650
Peso		Kg	270	320
Ventilador	Caudal de aire	m³/min	225	360
	Tipo / Cantidad		Helicoidal / 1	Helicoidal / 2
	Potencia	kW	0,92 x 1	0,92 x 2
	Presión estática	Pa	Hasta 60 Pa estándar	
	Tipo Control		Control Inverter	
Compresor	Tipo		Inverter hermético scroll / 1	
	Potencia	kW	7,8	9,9
Refrigerante / Precarga			R410A / 11,8 Kg	R410A / 11,8 Kg
Kit de conexión exteriores			CMY-R100XLVBK (incluida)	
Partes opcionales			Distribuidor: CMY-Y102S-G, CMY-Y102L-G, CMY-R160-J Controlador BC principal: CMB-P108 / 1010 / 1013 / 1016V -GA Controlador BC secundario: CMB-P104 / 108V-GB, CMB-P1016V-HB	

NOTAS

(1) La capacidad en refrigeración indica el valor máximo bajo las siguientes condiciones: Refrigeración: Interior 27°C Ts / 19,5°C Th. Exterior 35°C Ts. Longitud tubería: 5 m. Diferencia de alturas: 0 m. (2) La capacidad en refrigeración indica el valor máximo bajo las siguientes condiciones: Refrigeración: Interior 27°C Ts / 19°C Th. Exterior 35°C Ts. Longitud tubería: 7,5 m. Diferencia de alturas: 0 m. (3) La capacidad en calefacción indica el valor máximo bajo las siguiente condiciones: Calefacción: Interior 20°C Ts. Exterior 7°C Ts / 6°C Th. Longitud tubería: 7,5 m. Diferencia de alturas: 0 m. • Alimentación trifásica: 380 - 400 - 415 V / 50 / 60 Hz.

ELEMENTOS DE PROTECCIÓN

Protección de alta presión Presostato y sensor de alta 4,15 MPa, Compresor Protección sobrecalentamiento Motor Ventilador Interruptor térmico Inverter (Compresor / Ventilador) Protección sobreintensidad / Protección sobrecalentamiento

RANGOS DE TEMPERATURAS DE TRABAJO

Refrigeración: 0° Ts - 43° Ts. Si la unidad exterior se situa por debajo de las unidades interiores. (U.Interior) 15°C Th 24°C Th, (U.Exterior) -5°C Ts 43°C Th. Calefacción: (U.Interior) 15°C Ts 27°C Ts, (U.Exterior) -20°C Th 15,5°C Th

Serie R2 High COP

PURY-EP700YSJM-A

PURY-EP700YSJM-A

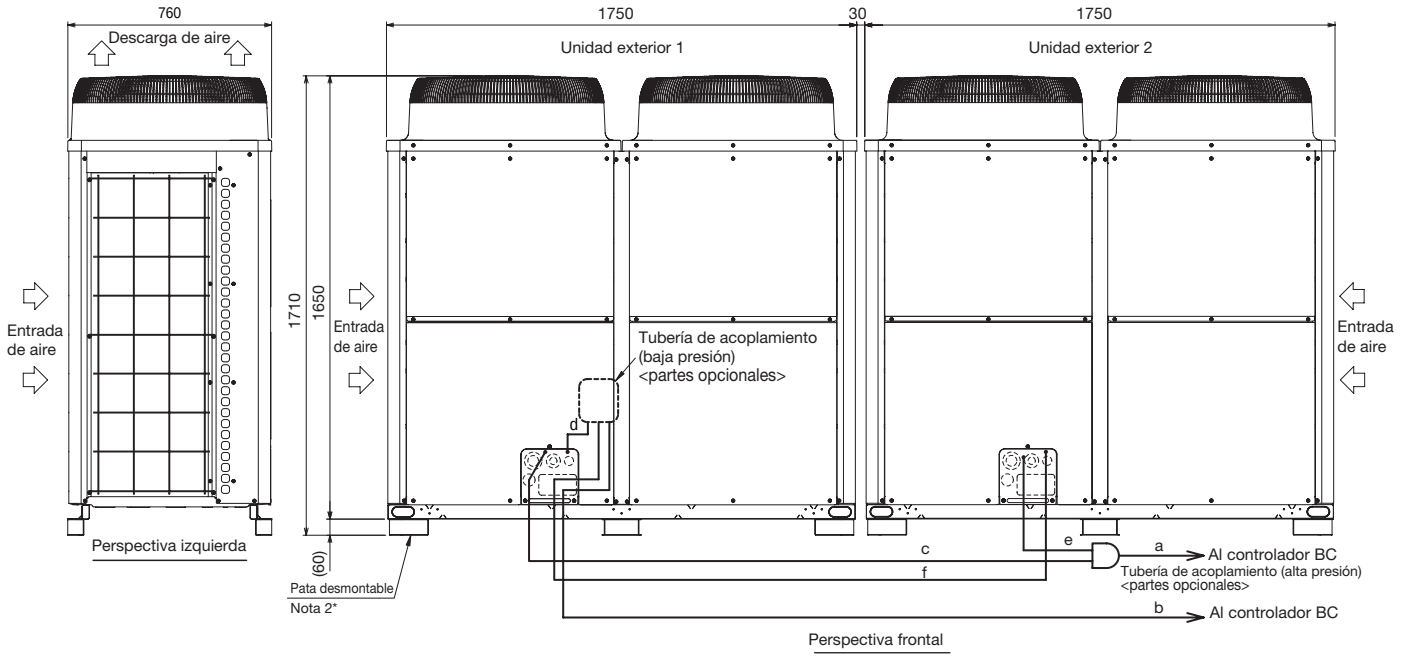

Tamaño de conexión de las tuberías de acoplamiento

Nombre de unidad de set			PURY-EP700YSJM-A(-BS)
Nombre unidad componente	Unidad exterior 1		PURY-EP350YJM-A(-BS)
	Unidad exterior 2		PURY-EP350YJM-A(-BS)
Kit acoplamiento exterior (partes op.)			CMY-R100XLVBK
Controlador BC – Tubería de acoplamiento	Alta Presión	a	ø28.58
	Baja Presión	b	ø34.93

	Modelo de unidad	Alta Presión	Baja Presión
		c ó e	d ó f
Tubería de acoplamiento – Unidad exterior	EP350	ø19.05	ø28.58

Nota 1. Conecte las tuberías tal como se indica en la figura anterior. Consulte la tabla superior en cuanto al tamaño de tubería.
2. La pata desmontable puede extraerse en el emplazamiento.
3. La tubería de acoplamiento (Alta presión) no debe presentar una inclinación superior a 15 grados respecto el suelo.
4. Véase el manual de instalación respecto a los detalles de la instalción de la tubería de acoplamiento.
5. Sólo utilizar accesorios Mitsubishi Electric.

PALAU DE LA MÚSICA CATALANA
Potencia _ 191KW

MODELO				PURY-EP700YSJM-A
Valores Nominales	Capacidad	Frío	kCal/h(1)	70.000
			kW(2)	80,0
		Calor	kCal/h(3)	75.700
			kW(3)	88,0
	Consumo eléctrico	Frío	kW	21,22
		Calor	kW	22,05
	Intensidad	Frío	A	35,8 / 34,0 / 32,8
		Calor	A	37,2 / 35,3 / 34,0
	C.O.P.	Frío		3,77
		Calor		3,99
Conexiones líneas Refrigerantes	Líquido		ø mm	28,58
	Gas		ø mm	34,93
Unidades Interiores Conectables	Capacidad total			50 ~ 150 % de la capacidad de la unidad exterior
	Modelos / Cantidad			P15 ~ P250 / 2 ~ 50
Acabado exterior				Chapa de acero galvanizada y pintada MUNSELL 5Y 8 / 1
Nivel sonoro			dB(A)	64

Composición set				PURY-EP350YJM-A	PURY-EP350YJM-A
Dimensiones (ancho / fondo / alto)				1.750 / 760 / 1.710	1.750 / 760 / 1.710
(alto sin soporte)			mm	1.650	1.650
			Kg	320	320
Ventilador	Caudal de aire		m³/min	360	360
	Tipo / Cantidad			Helicoidal / 2	Helicoidal / 2
	Potencia		kW	0,92 x 2	0,92 x 2
	Presión estática		Pa	Hasta 60 Pa estándar	
	Tipo Control			Control Inverter	
Compresor	Tipo / Cantidad			Inverter hermético scroll / 1	
	Potencia		kW	9,9	9,9
Refrigerante / Precarga				R410A / 11,8 Kg	R410A / 11,8 Kg
Kit de conexión exteriores				CMY-R100XLVBK (incluida)	
Partes opcionales				Distribuidor: CMY-Y102S/L-G, CMY-R160-J Controlador BC principal: CMB-P1016V-HA Controlador BC secundario: CMB-P104/108V-GB, CMB-P1016V-HB	

NOTAS

(1) La capacidad en refrigeración indica el valor máximo bajo las siguientes condiciones: Refrigeración: Interior 27°C Ts / 19,5°C Th. Exterior 35°C Ts. Longitud tubería: 5 m. Diferencia de alturas: 0 m. (2) La capacidad en refrigeración indica el valor máximo bajo las siguientes condiciones: Refrigeración: Interior 27°C Ts / 19°C Th. Exterior 35°C Ts. Longitud tubería: 7,5 m. Diferencia de alturas: 0 m. (3) La capacidad en calefacción indica el valor máximo bajo las siguiente condiciones: Calefacción: Interior 20°C Ts. Exterior 7°C Ts / 6°C Th. Longitud tubería: 7,5 m. Diferencia de alturas: 0 m. • Alimentación trifásica: 380 - 400 - 415 V / 50 / 60 Hz.

ELEMENTOS DE PROTECCIÓN

Protección de alta presión Presostato y sensor de alta 4,15 MPa, Compresor Protección sobrecalentamiento Motor Ventilador Interruptor térmico Inverter (Compresor / Ventilador) Protección sobreintensidad / Protección sobrecalentamiento

RANGOS DE TEMPERATURAS DE TRABAJO

Refrigeración: 0° Ts - 43° Ts. Si la unidad exterior se situa por debajo de las unidades interiores. (U.Interior) 15°C Th 24°C Th, (U.Exterior) -5°C Ts 43°C Th. Calefacción: (U.Interior) 15°C Ts 27°C Ts, (U.Exterior) -20°C Th 15,5°C Th

Serie WY

PQHY-P200,250,300YHM

PQHY-P200,250,300YHM

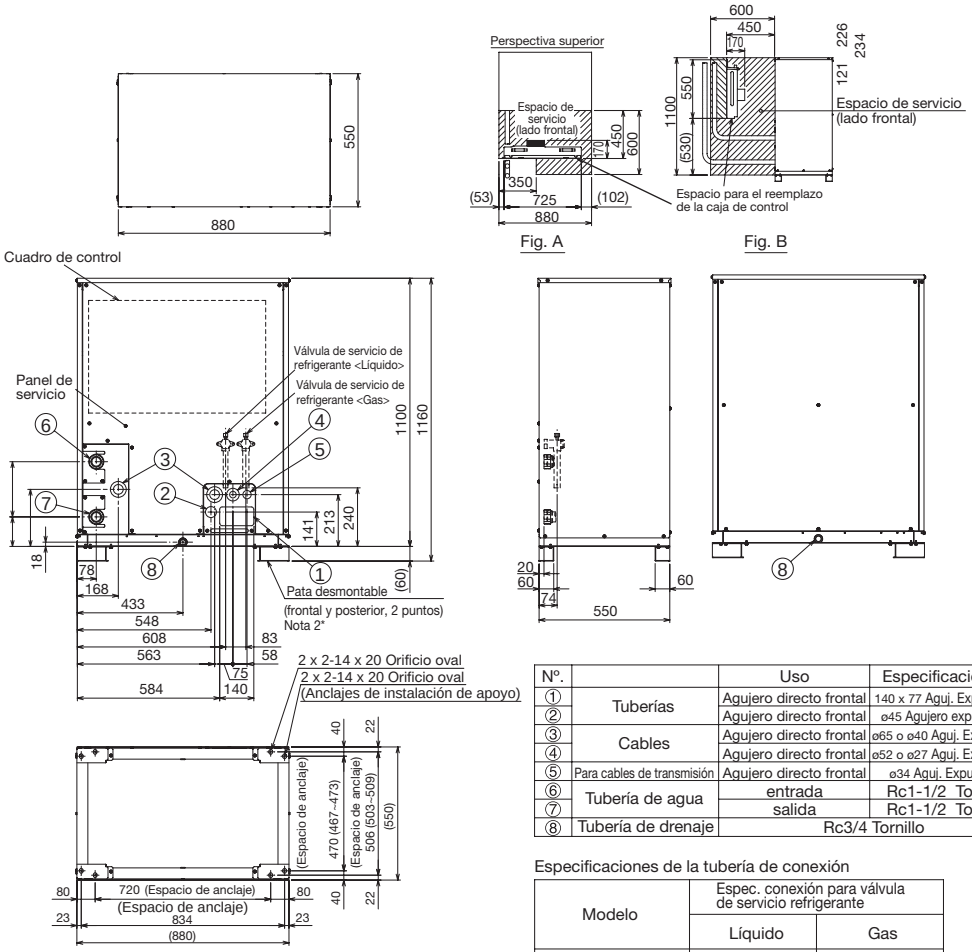

Nº.		Uso	Especificaciones
①	Tuberías	Agujero directo frontal	140 x 77 Aguj. Expulsión
②		Agujero directo frontal	ø45 Agujero expulsión
③	Cables	Agujero directo frontal	ø65 o ø40 Aguj. Expulsión
④		Agujero directo frontal	ø52 o ø27 Aguj. Expulsión
⑤	Para cables de transmisión	Agujero directo frontal	ø34 Aguj. Expulsión
⑥	Tubería de agua	entrada	Rc1-1/2 Tornillo
⑦		salida	Rc1-1/2 Tornillo
⑧	Tubería de drenaje	Rc3/4 Tornillo	

Especificaciones de la tubería de conexión

Modelo	Espec. conexión para válvula de servicio refrigerante	
	Líquido	Gas
PQHY-P200YHM-A	ø9.52 Soldadura *1	ø19.05 Soldadura *1
PQHY-P250YHM-A		ø22.2 Soldadura *1
PQHY-P300YHM-A		

*1 Conexión mediante las tuberías de conexión que se suministran.

<Accesorios>

- Tubería conexión refrigerante (líquido) ---------- 1 ud.
  (P200/P250/P300; ya instalado en la unidad)
- Tubería conexión refrigerante (gas) ---------- 1 ud.
  (P200/P250/P300; ya instalado en la unidad)

Nota
1. Cierre un orificio de las tuberías de agua, las tuberías de refrigerante, la alimentación eléctrica y los cables de control y los orificios de extracción no utilizados con masilla para que no penetre la agua de lluvia (obras de montaje en el campo).
2. Como configuración adicional la conexión de drenaje es frontal, si desea utilizar la trasera, cambie el tapón a la conexión frontal. Asegúrese de que esté bien colocado.
3. Tome nota del espacio de servicio en la Fig. A. (En el caso de instalación única, 600 mm. o más de espacio posterior puesto que el espacio frontal facilita el acceso durante el mantenimiento de la unidad desde la parte posterior).
4. Si las tuberías se extienden hacia arriba, es necesario dejar un espacio para el mantenimiento, como se observa en la Fig.B, para el reemplazo de la caja de control.
5. Condiciones ambientales para la instalación: -20°C~40°C (DB) (instalación interior).
6. En el caso de que la temperatura fuente de la unidad térmica pueda caer por debajo de 0°C, tenga cuidado y evite que se produzcan roturas debido a la congelación del agua en las tuberías.
   · Haga circular el agua en todo momento incluso si la fuente térmica no está en funcionamiento.
   · Si no va a utilizar las tuberías durante un tiempo prolongado, drene el agua del interior.
7. Asegúrese de que la tubería de drenaje esta inclinada hacia abajo más de 1/100.
8. La pata desmontable puede extraerse en el emplazamiento.
9. En la soldadura de las tuberías, envuelva la válvula de servicio de refrigerante con un paño húmedo y mantenga la temperatura de la válvula de servicio de refrigerante por debajo de 120°C.

PQHY-P200,250,300YHM-A

URBIS, GRAN VÍA 43
Potencia _ 607KW

MODELO				PQHY-P200YHM-A	PQHY-P250YHM-A	PQHY-P300YHM-A
Valores Nominales	Capacidad		kCal/h(2)	20.000	25.000	30.000
		Frío	kW(1)	22,4	28	33,5
		Calor	kCal/h(3)	21.500	27.100	32.300
	Consumo eléctrico	Frío	kW	3,92	5,45	7,36
		Calor	kW	4,12	5,80	8,15
	Intensidad	Frío	A	6,6 / 6,2 / 6,0	9,2 / 8,7 / 8,4	12,4 / 11,8 / 11,3
		Calor	A	6,9 / 6,6 / 6,3	9,7 / 9,3 / 8,9	13,7 / 13,0 / 12,5
	C.O.P.	Frío	A	5,71	5,13	4,55
		Calor		6,06	5,43	4,60
Circuito de agua	Caudal de agua		m³/min	0,096	0,096	0,096
	Caida de presión		KPa	17	17	17
	Tipo			Intercambiador de placas		
	Volumen de placas			5		
	Presión máx. del agua		MPa	2,0		
Compresor	Tipo / Cantidad			Inverter hermético scroll / 1		
	Potencia		kW	4,6	6,3	7,4
	Resistencia del cárter		kW	0,035 x 1 (240 V)		
Refrigerante / Lubricante				R410A / MEL32		
Conexiones líneas Refrigerantes		Líquido	ø mm	9,52	9,52 / 12,7* (Long. tubería >= 90m)	9,52 / 12,7* (Long. tubería >= 40m)
		Gas	ø mm	19,05	22,2	22,2
Unidades Interiores Conectables		Capacidad total conectable		50 ~ 130 % de la capacidad de la unidad exterior		
		Modelos / Cantidad		P15 ~ P250 / 1 ~ 17	P15 ~ P250 / 1 ~ 21	P15 ~ P250 / 1 ~ 26
Peso			Kg	195	195	195
Dimensiones (ancho / fondo / alto)			mm	880 / 550 / 1.160	880 / 550 / 1.160	880 / 550 / 1.160
(alto sin soporte)				1.100	1.100	1.100
Nivel sonoro			dB(A)	47	49	50
Distancias Frigoríficas (Máx.Vert./Total)			m		50 / 300	
Partes opcionales				Distribuidor: CMY-Y102S-G Colector: CMY-Y104 / 108 / 1010-G	Distribuidor: CMY-Y102S-G / CMY-Y102L-G Colector: CMY-Y104 / 108 / 1010-G	

NOTAS

(1) La capacidad en refrigeración indica el valor máximo bajo las siguientes condiciones: Refrigeración: Interior 27°C Ts / 19°C Th. Temperatura del agua 30°C. Longitud tubería: 7,5 m. Diferencia de alturas: 0 m.(2) La capacidad en refrigeración indica el valor máximo bajo las siguientes condiciones: Refrigeración: Interior 27°C Ts / 19,5°C Th. Temperatura del agua 30°C. Longitud tubería: 5 m. Diferencia de alturas: 0 m. (3) La capacidad en calefacción indica el valor máximo bajo las siguiente condiciones: Interior 20°C Ts. Temperatura del agua 20ºC. Longitud tubería: 7,5 m. Diferencia de alturas: 0 m.

*La temperatura ambiente de la unidad exterior debe mantenerse por debajo de los 40°C Ts y la humedad relativa debe mantenerse por debajo del 80%. • Alimentación trifásica 380 - 400 - 415 V / 50 / 60 Hz.

ELEMENTOS DE PROTECCIÓN

Protección de alta presión Presostato y sensor de alta 4,15 MPa. Compresor Protección sobrecalentamiento Ventilador Interruptor térmico. Inverter (Compresor / Ventilador) Protección sobreintensidad / Protección sobrecalentamiento. Acabado exterior Chapa de acero pintada en acrílico.

RANGOS DE TEMPERATURAS DE TRABAJO

Refrigeración: (U.Interior) 15°C Th 24°C Th, (Agua) 10°C Ts 45°C Ts. Calefacción: (U.Interior) 15°C Ts 27°C Ts, (Agua) 10°C Th 45°C Th

Serie WY

PQHY-P400,450,500YSHM

PQHY-P400,450,500YSHM

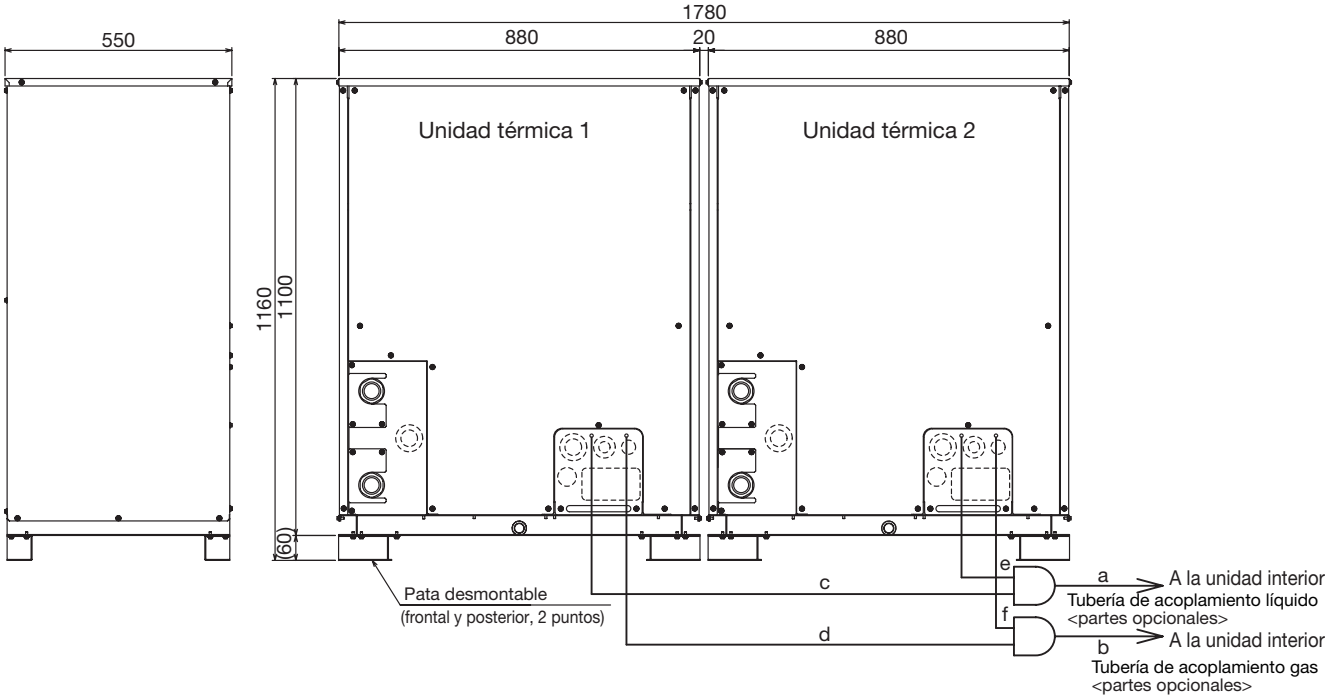

Tamaño de conexión de las tuberías de acoplamiento

Nombre de unidad de set			PQHY-P400YSHM-A	PQHY-P450YSHM-A	PQHY-P500YSHM-A	PQHY-P550YSHM-A	PQHY-P600YSHM-A
Nombre unidad componente	Unidad térmica 1		PQHY-P200YHM-A	PQHY-P250YHM-A	PQHY-P250YHM-A	PQHY-P300YHM-A	PQHY-P300YHM-A
	Unidad térmica 2		PQHY-P200YHM-A	PQHY-P200YHM-A	PQHY-P250YHM-A	PQHY-P250YHM-A	PQHY-P300YHM-A
Kit acoplamiento exterior (partes opcionales)			CMY-Y100VBK2				
Unidad interior ~ Tubería de acoplamiento	Líquido	a	ø12.7	ø15.88			
	Gas	b	ø28.58				
Tubería de acoplamiento Unidad Térmica 1	Líquido	c	ø9.52			ø12.7	
	Gas	d	ø19.05	ø22.2			
Tubería de acoplamiento Unidad Térmica 2	Líquido	e	ø9.52			ø12.7	
	Gas	f	ø19.05	ø22.2			

Nota
1. Conecte las tuberías tal como se indica en la figura anterior. Consulte la tabla superior en cuanto al tamaño de tubería.
2. La pata desmontable puede extraerse en el emplazamiento.
3. La tubería de acoplamiento no debe presentar una inclinación superior a 15 grados respecto el suelo.
4. Usar solamente las tuberías de acoplamiento suministradas por Mitsubishi Electric. (Partes opcionales).
5. La sección de tuberías antes de las tuberías de acoplamiento (secciones A y B en el esquema) debe tener al menos 500 mm de sección directa (incluye la tubería que es suministrada con las tuberías de acoplamiento).

PQHY-P400,450,500YSHM-A

CONSEJERÍA DE OBRAS PÚBLICAS GOBIERNO DE CANTABRIA

Potencia _ 586KW

MODELO				PQHY-P400YSHM-A	PQHY-P450YSHM-A	PQHY-P500YSHM-A
Valores Nominales	Capacidad		kCal/h(2)	40.000	45.000	50.000
		Frío	kW(1)	45,0	50,0	56,0
		Calor	kCal/h(3)	43.000	48.200	54.200
	Consumo eléctrico	Frío	kW	8,25	9,84	11,45
		Calor	kW	8,65	10,42	12,06
	Intensidad	Frío	A	13,9 / 13,2 / 12,7	16,6 / 15,7 / 15,2	19,3 / 18,3 / 17,6
		Calor	A	14,6 / 13,8 / 13,3	17,5 / 16,7 / 16,1	20,4 / 19,4 / 18,7
	C.O.P.	Frío		5,45	5,08	4,89
		Calor		5,78	5,37	5,20
Conexiones líneas Refrigerantes	Líquido		ø mm	12,7	15,88	15,88
	Gas		ø mm	28,58	28,58	28,58
Unidades Interiores Conectables	Capacidad total			50 ~ 130 % de la capacidad de la unidad exterior		
	Modelos / Cantidad			P15 ~ P250 / 1 ~ 50		P15 ~ P250 / 1 ~ 43
Acabado exterior				Chapa de acero pintada en acrílico		
Nivel sonoro			dB(A)	50	51	52

Composición set				PQHY-P200YHM-A	PQHY-P200YHM-A	PQHY-P250YHM-A	PQHY-P200YHM-A	PQHY-P250YHM-A	PQHY-P250YHM-A
Dimensiones (ancho / fondo / alto)			mm	880 / 550 / 1.160	880 / 550 / 1.160	880 / 550 / 1.160	880 / 550 / 1.160	880 / 550 / 1.160	880 / 550 / 1.160
(alto sin soporte)			mm	1.100	1.100	1.100	1.100	1.100	1.100
Peso			Kg	195	195	195	195	195	195
Circuito de agua	Caudal de agua		m³/min	0,096	0,096	0,096	0,096	0,096	0,096
	Caudal de presión		KPa	17	17	17	17	17	17
	Tipo			Intercambiador de placas					
	Volumen en placas		l	5	5	5	5	5	5
	Presión máx. del agua		MPa	2,0					
Compresor	Tipo / Cantidad			Inverter hermético scroll / 1					
	Potencia		kW	4,6	4,6	6,3	4,6	6,3	6,3
	Resistencia del cárter		kW	0,035 x 2 (240 V)					
Refrigerante / Precarga				R410A / 5 Kg					
Kit de conexión exteriores				CMY-Y100VBK (incluida)					
Distancias Frigoríficas (Máx.Vert./Total)			m	50 / 500					
Partes opcionales				Distribuidor: CMY-Y102S-G, CMY-Y102L-G, CMY-Y202-G Colector: CMY-Y104 / 108 / 1010-G					

NOTAS

(1) La capacidad en refrigeración indica el valor máximo bajo las siguientes condiciones: Refrigeración: Interior 27°C Ts / 19°C Th. Temperatura del agua 30°C. Longitud tubería: 7,5 m. Diferencia de alturas: 0 m.(2) La capacidad en refrigeración indica el valor máximo bajo las siguientes condiciones: Refrigeración: Interior 27°C Ts / 19,5°C Th. Temperatura del agua 30°C. Longitud tubería: 5 m. Diferencia de alturas: 0 m. (3) La capacidad en calefacción indica el valor máximo bajo las siguiente condiciones: Interior 20°C Ts. Temperatura del agua 20ºC. Longitud tubería: 7,5 m. Diferencia de alturas: 0 m.

*La temperatura ambiente de la unidad exterior debe mantenerse por debajo de los 40°C Ts y la humedad relativa debe mantenerse por debajo del 80%. • Alimentación trifásica 380 - 400 - 415 V / 50 / 60 Hz.

ELEMENTOS DE PROTECCIÓN

Protección de alta presión Presostato y sensor de alta 4,15 MPa. Compresor Protección sobrecalentamiento Ventilador Interruptor térmico. Inverter (Compresor / Ventilador) Protección sobreintensidad / Protección sobrecalentamiento. Acabado exterior Chapa de acero pintada en acrílico.

RANGOS DE TEMPERATURAS DE TRABAJO

Refrigeración: (U.Interior) 15°C Th 24°C Th, (Agua) 10°C Ts 45°C Ts. Calefacción: (U.Interior) 15°C Ts 27°C Ts, (Agua) 10°C Th 45°C Th

Serie WY

PQHY-P550,600YSHM

PQHY-P550,600YSHM

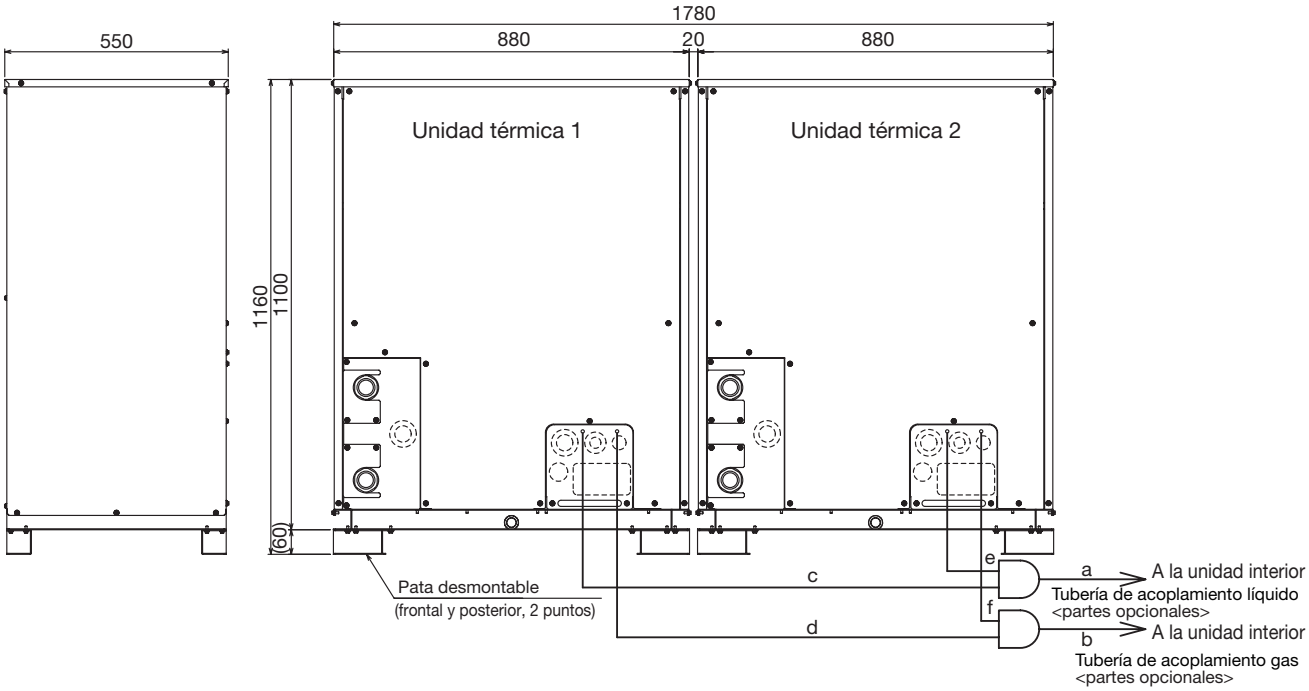

Tamaño de conexión de las tuberías de acoplamiento

Nombre de unidad de set			PQHY-P400YSHM-A	PQHY-P450YSHM-A	PQHY-P500YSHM-A	PQHY-P550YSHM-A	PQHY-P600YSHM-A
Nombre unidad componente	Unidad térmica 1		PQHY-P200YHM-A	PQHY-P250YHM-A	PQHY-P250YHM-A	PQHY-P300YHM-A	PQHY-P300YHM-A
	Unidad térmica 2		PQHY-P200YHM-A	PQHY-P200YHM-A	PQHY-P250YHM-A	PQHY-P250YHM-A	PQHY-P300YHM-A
Kit acoplamiento exterior (partes opcionales)			CMY-Y100VBK2				
Unidad interior ~ Tubería de acoplamiento	Líquido	a	ø12.7	ø15.88			
	Gas	b	ø28.58				
Tubería de acoplamiento Unidad Térmica 1	Líquido	c	ø9.52			ø12.7	
	Gas	d	ø19.05	ø22.2			
Tubería de acoplamiento Unidad Térmica 2	Líquido	e	ø9.52			ø12.7	
	Gas	f	ø19.05	ø22.2			

Nota
1. Conecte las tuberías tal como se indica en la figura anterior. Consulte la tabla superior en cuanto al tamaño de tubería.
2. La pata desmontable puede extraerse en el emplazamiento.
3. La tubería de acoplamiento no debe presentar una inclinación superior a 15 grados respecto el suelo.
4. Usar solamente las tuberías de acoplamiento suministradas por Mitsubishi Electric. (Partes opcionales).
5. La sección de tuberías antes de las tuberías de acoplamiento (secciones A y B en el esquema) debe tener al menos 500 mm de sección directa (incluye la tubería que es suministrada con las tuberías de acoplamiento).

PQHY-P550,600YSHM-A

ABB
Potencia _ 954KW

MODELO				PQHY-P550YSHM-A	PQHY-P600YSHM-A
Valores Nominales	Capacidad		kCal/h(2)	55.000	60.000
		Frío	kW(1)	63,0	69,0
		Calor	kCal/h(3)	59.300	65.800
	Consumo eléctrico	Frío	kW	13,46	15,48
		Calor	kW	14,65	17,12
	Intensidad	Frío	A	22,7 / 21,5 / 20,8	26,1 / 24,8 / 23,9
		Calor	A	24,7 / 23,4 / 22,6	28,9 / 27,4 / 26,4
	C.O.P.	Frío		4,68	4,45
		Calor		4,70	4,46
Conexiones líneas Refrigerantes	Líquido		ø mm	15,88	15,88
	Gas		ø mm	28,58	28,58
Unidades Interiores Conectables	Capacidad total			50 ~ 130 % de la capacidad de la unidad exterior	
	Modelos / Cantidad			P15 ~ P250 / 2 ~ 50	P15 ~ P250 / 2 ~50
Acabado exterior				Chapa de acero pintada en acrílico	
Nivel sonoro			dB(A)	52,5	53

Composición set			PQHY-P300YHM-A	PQHY-P250YHM-A	PQHY-P300YHM-A	PQHY-P300YHM-A
Dimensiones (ancho / fondo / alto)			880 / 550 / 1.160	880 / 550 / 1.160	880 / 550 / 1.160	880 / 550 / 1.160
(alto sin soporte)		mm	1.100	1.100	1.100	1.100
Peso		Kg	195	195	195	195
Circuito de agua	Caudal de agua	m³/min	0,096	0,096	0,096	0,096
	Caudal de presión	KPa	17	17	17	17
	Tipo		Intercambiador de placas			
	Volumen en placas	l	5	5	5	5
	Presión máx. del agua	MPa	2,0			
Compresor	Tipo / Cantidad		Inverter hermético scroll / 1			
	Potencia	kW	7,4	6,3	7,4	7,4
	Resistencia del cárter	kW	0,035 x 2 (240 V)			
Refrigerante / Precarga			R 410 A / 5 Kg			
Kit de conexión exteriores			CMY-Y100VBK (incluida)			
Distancias Frigoríficas (Máx.Vert./Total)		m	50 / 500			
Partes opcionales			Distribuidor: CMY-Y102S-G, CMY-Y102L-G, CMY-Y202-G, CMY-Y302-G Colector: CMY-Y104 / 108 / 1010-G			

NOTAS

(1) La capacidad en refrigeración indica el valor máximo bajo las siguientes condiciones: Refrigeración: Interior 27°C Ts / 19°C Th. Temperatura del agua 30°C. Longitud tubería: 7,5 m. Diferencia de alturas: 0 m.(2) La capacidad en refrigeración indica el valor máximo bajo las siguientes condiciones: Refrigeración: Interior 27°C Ts / 19,5°C Th. Temperatura del agua 30°C. Longitud tubería: 5 m. Diferencia de alturas: 0 m. (3) La capacidad en calefacción indica el valor máximo bajo las siguiente condiciones: Interior 20°C Ts. Temperatura del agua 20ºC. Longitud tubería: 7,5 m. Diferencia de alturas: 0 m.

*La temperatura ambiente de la unidad exterior debe mantenerse por debajo de los 40°C Ts y la humedad relativa debe mantenerse por debajo del 80%. • Alimentación trifásica 380 - 400 - 415 V / 50 / 60 Hz.

ELEMENTOS DE PROTECCIÓN

Protección de alta presión Presostato y sensor de alta 4,15 MPa. Compresor Protección sobrecalentamiento Ventilador Interruptor térmico. Inverter (Compresor / Ventilador) Protección sobreintensidad / Protección sobrecalentamiento. Acabado exterior Chapa de acero pintada en acrílico.

RANGOS DE TEMPERATURAS DE TRABAJO

Refrigeración: (U.Interior) 15°C Th 24°C Th, (Agua) 10°C Ts 45°C Ts. Calefacción: (U.Interior) 15°C Ts 27°C Ts, (Agua) 10°C Th 45°C Th

Serie WY

PQHY-P650,700,750YSHM

PQHY-P650,700,750YSHM

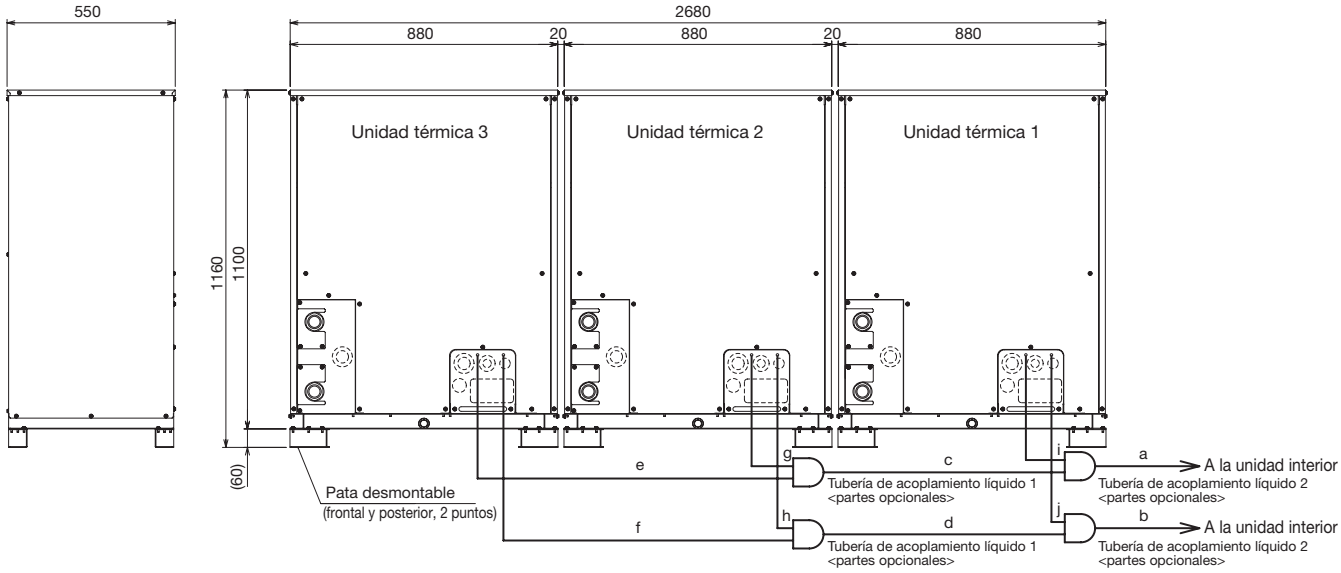

Tamaño de conexión de las tuberías de acoplamiento

Nombre de unidad de set			PQHY-P650YSHM-A	PQHY-P700YSHM-A	PQHY-P750YSHM-A	PQHY-P800YSHM-A	PQHY-P850YSHM-A	PQHY-P900YSHM-A
Nombre unidad componente	Unidad térmica 1		PQHY-P250YHM-A	PQHY-P250YHM-A	PQHY-P250YHM-A	PQHY-P300YHM-A	PQHY-P300YHM-A	PQHY-P300YHM-A
	Unidad térmica 2		PQHY-P200YHM-A	PQHY-P250YHM-A	PQHY-P250YHM-A	PQHY-P250YHM-A	PQHY-P300YHM-A	PQHY-P300YHM-A
	Unidad térmica 3		PQHY-P200YHM-A	PQHY-P200YHM-A	PQHY-P250YHM-A	PQHY-P250YHM-A	PQHY-P250YHM-A	PQHY-P300YHM-A
Kit acoplamiento exterior (partes opcionales)			CMY-Y300VBK2					
Unidad interior ~ Tubería de acoplamiento 1	Líquido	a	ø19.05					
	Gas	b	ø34.93				ø41.28	
Unidad interior ~ Tubería de acoplamiento 2	Líquido	c	ø 19.05					
	Gas	d	ø34.93					

Nota
1. Conecte las tuberías tal como se indica en la figura anterior. Consulte la tabla superior en cuanto al tamaño de tubería.
2. La pata desmontable puede extraerse en el emplazamiento.
3. La tubería de acoplamiento no debe presentar una inclinación superior a 15 grados respecto el suelo.
4. Consulte el manual para los detalles de la instalación de tuberías.
5. La sección de tuberías antes de las tuberías de acoplamiento (secciones A, B, C y D en el esquema) debe tener al menos 500 mm de sección directa (incluye la tubería que es suministrada con las tuberías de acoplamiento).
6. Usar solamente las tuberías de acoplamiento suministradas por Mitsubishi Electric. (Partes opcionales).

	Modelo de unidad	Líquido	Gas
		e ó g ó i	f ó h ó j
Tubería de acoplamiento ~ Unidad interior	P200	ø12.7	ø19.05
	P250		ø22.2
	P300		

PQHY-P650,700,750YSHM-A

CAIXA LAIETANA
Potencia _ 814KW

MODELO				PQHY-P650YSHM-A	PQHY-P700YSHM-A	PQHY-P750YSHM-A
Valores Nominales	Capacidad		kCal/h(2)	65.000	70.000	75.000
		Frío	kW(1)	73,0	80,0	85,0
		Calor	kCal/h(3)	70.100	75.700	81.700
	Consumo eléctrico	Frío	kW	13,96	15,58	17,19
		Calor	kW	14,74	16,51	18,27
	Intensidad	Frío	A	23,5 / 22,3 / 21,5	26,3 / 24,9 / 24,0	29,0 / 27,5 / 26,5
		Calor	A	24,8 / 23,6 / 22,7	27,8 / 26,4 / 25,5	30,8 / 29,3 / 28,2
	C.O.P.	Frío		5,22	5,13	4,94
		Calor		5,52	5,33	5,19
Conexiones líneas Refrigerantes	Líquido		ø mm	19,05	19,05	19,05
	Gas		ø mm	34,93	34,93	34,93
Unidades Interiores Conectables	Capacidad total			50 ~ 130 % de la capacidad de la unidad exterior		
	Modelos / Cantidad			P15 ~ P250 / 2 ~ 50		
Acabado exterior				Chapa de acero pintada en acrílico		
Nivel sonoro			dB(A)	53	53,5	54

Composición Set				PQHY-P250YHM-A	PQHY-P200YHM-A	PQHY-P200YHM-A	PQHY-P250YHM-A	PQHY-P250YHM-A	PQHY-P200YHM-A	PQHY-P250YHM-A	PQHY-P250YHM-A	PQHY-P250YHM-A
Dimensiones (ancho / fondo / alto) (alto sin soporte)			mm	880/550/1.160 1.100	880/550/1.160 1.100	880/550/1.160 1.100	880/550/1.160 1.100	880/550/1.160 1.100	880/550/1.160 1.100	880/550/1.160 1.100	880/550/1.160 1.100	880/550/1.160 1.100
Peso			Kg	195	195	195	195	195	195	195	195	195
Circuito de agua	Caudal de agua		m³/min	0,096	0,096	0,096	0,096	0,096	0,096	0,096	0,096	0,096
	Presión estática		KPa	17,0	17,0	17,0	17,0	17,0	17,0	17,0	17,0	17,0
	Tipo			Intercambiador de placas								
	Volumen en placas		l	5,0	5,0	5,0	5,0	5,0	5,0	5,0	5,0	5,0
	Presión máx. del agua		MPa	2,0	2,0	2,0	2,0	2,0	2,0	2,0	2,0	2,0
Compresor	Tipo / Cantidad			Inverter hermético scroll / 1								
	Potencia		kW	6,3	4,6	4,6	6,3	6,3	4,6	6,3	6,3	6,3
	Resistencia del cárter		kW	0,035 x 3 (240 V)								
Refrigerante / Precarga				R 410 A / 5 Kg								
Kit de conexión exteriores				CMY-Y300VBKZ (incluida)								
Distancias Frigoríficas (Máx.Vert./Total)			m	50 / 500								
Partes opcionales				Distribuidor: CMY-Y102S-G2, CMY-Y102L-G2, CMY-Y202-G2, CMY-Y302-G2 Colector: CMY-Y104 / 108 / 1010-G								

NOTAS

(1) La capacidad en refrigeración indica el valor máximo bajo las siguientes condiciones: Refrigeración: Interior 27°C Ts / 19°C Th. Temperatura del agua 30°C. Longitud tubería: 7,5 m. Diferencia de alturas: 0 m.(2) La capacidad en refrigeración indica el valor máximo bajo las siguientes condiciones: Refrigeración: Interior 27°C Ts / 19,5°C Th. Temperatura del agua 30°C. Longitud tubería: 5 m. Diferencia de alturas: 0 m. (3) La capacidad en calefacción indica el valor máximo bajo las siguiente condiciones: Interior 20°C Ts. Temperatura del agua 20ºC. Longitud tubería: 7,5 m. Diferencia de alturas: 0 m.

*La temperatura ambiente de la unidad exterior debe mantenerse por debajo de los 40°C Ts y la humedad relativa debe mantenerse por debajo del 80%. • Alimentación trifásica 380 - 400 - 415 V / 50 / 60 Hz.

ELEMENTOS DE PROTECCIÓN

Protección de alta presión Presostato y sensor de alta 4,15 MPa. Compresor Protección sobrecalentamiento Ventilador Interruptor térmico. Inverter (Compresor / Ventilador) Protección sobreintensidad / Protección sobrecalentamiento. Acabado exterior Chapa de acero pintada en acrílico.

RANGOS DE TEMPERATURAS DE TRABAJO

Refrigeración: (U.Interior) 15°C Th 24°C Th, (Agua) 10°C Ts 45°C Ts. Calefacción: (U.Interior) 15°C Ts 27°C Ts, (Agua) 10°C Th 45°C Th

Serie WY

PQHY-P800,850,900YSHM

PQHY-P800,850,900YSHM

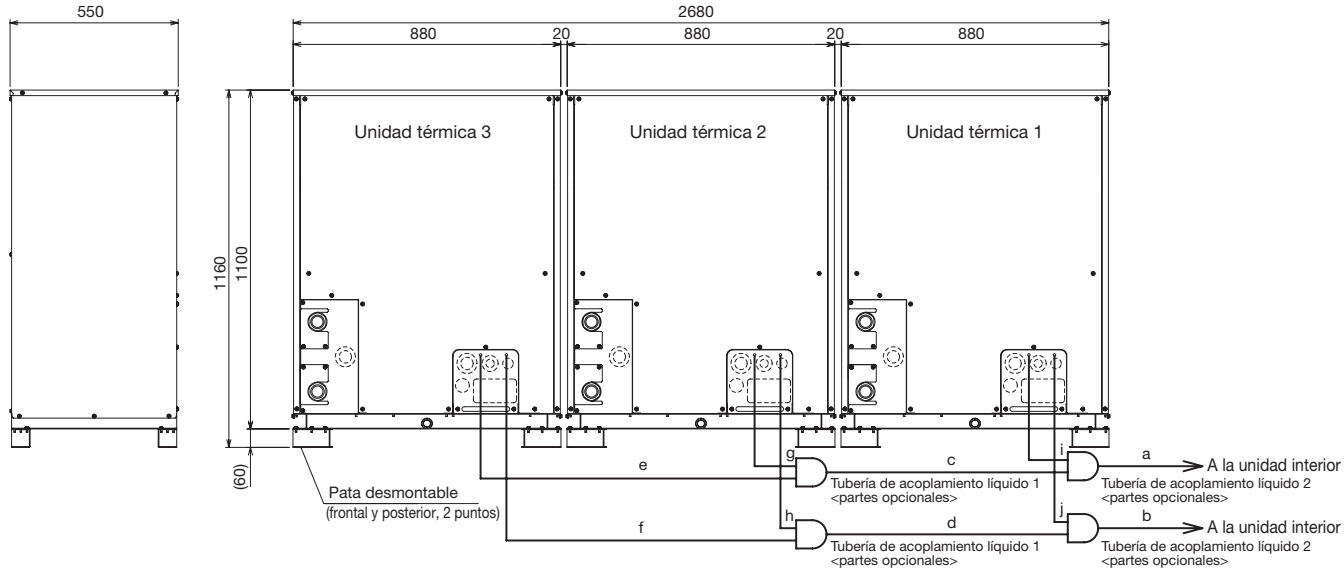

Tamaño de conexión de las tuberías de acoplamiento

Nombre de unidad de set			PQHY-P650YSHM-A	PQHY-P700YSHM-A	PQHY-P750YSHM-A	PQHY-P800YSHM-A	PQHY-P850YSHM-A	PQHY-P900YSHM-A
Nombre unidad componente	Unidad térmica 1		PQHY-P250YHM-A	PQHY-P250YHM-A	PQHY-P250YHM-A	PQHY-P300YHM-A	PQHY-P300YHM-A	PQHY-P300YHM-A
	Unidad térmica 2		PQHY-P200YHM-A	PQHY-P250YHM-A	PQHY-P250YHM-A	PQHY-P250YHM-A	PQHY-P300YHM-A	PQHY-P300YHM-A
	Unidad térmica 3		PQHY-P200YHM-A	PQHY-P200YHM-A	PQHY-P250YHM-A	PQHY-P250YHM-A	PQHY-P250YHM-A	PQHY-P300YHM-A
Kit acoplamiento exterior (partes opcionales)			CMY-Y300VBK2					
Unidad interior ~ Tubería de acoplamiento 1	Líquido	a	ø19.05					
	Gas	b	ø34.93				ø41.28	
Unidad interior ~ Tubería de acoplamiento 2	Líquido	c	ø 19.05					
	Gas	d	ø34.93					

Nota
1. Conecte las tuberías tal como se indica en la figura anterior. Consulte la tabla superior en cuanto al tamaño de tubería.
2. La pata desmontable puede extraerse en el emplazamiento.
3. La tubería de acoplamiento no debe presentar una inclinación superior a 15 grados respecto el suelo.
4. Consulte el manual para los detalles de la instalación de tuberías.
5. La sección de tuberías antes de las tuberías de acoplamiento (secciones A, B, C y D en el esquema) debe tener al menos 500 mm de sección directa (incluye la tubería que es suministrada con las tuberías de acoplamiento).
6. Usar solamente las tuberías de acoplamiento suministradas por Mitsubishi Electric. (Partes opcionales).

	Modelo de unidad	Líquido	Gas
		e ó g ó i	f ó h ó j
Tubería de acoplamiento ~ Unidad interior	P200	ø12.7	ø19.05
	P250		ø22.2
	P300		

PQHY-P800,850,900YSHM-A

CATALANA OCCIDENTE FRANCESC VIÑAS

Potencia _ 2.152KW

MODELO				PQHY-P800YSHM-A	PQHY-P850YSHM-A	PQHY-P900YSHM-A
Valores Nominales	Capacidad		kCal/h(2)	80.000	85.000	90.000
		Frío	kW(1)	90,0	96,0	101,0
		Calor	kCal/h(3)	86.000	92.900	97.200
	Consumo eléctrico	Frío	kW	19,18	21,20	23,22
		Calor	kW	20,74	23,21	25,67
	Intensidad	Frío	A	32,3 / 30,7 / 29,6	35,7 / 33,9 / 32,7	39,1 / 37,2 / 35,8
		Calor	A	35,0 / 33,2 / 32,0	39,1 / 37,2 / 35,8	43,3 / 41,1 / 39,6
	C.O.P.	Frío		4,69	4,52	4,34
		Calor		4,82	4,65	4,40
Conexiones líneas Refrigerantes	Líquido		ø mm	19,05	19,05	19,05
	Gas		ø mm	34,93	41,28	41,28
Unidades Interiores Conectables	Capacidad total			50 ~ 130 % de la capacidad de la unidad exterior		
	Modelos / Cantidad			P15 ~ P250 / 2 ~ 50		
Acabado exterior				Chapa de acero pintada en acrílico		
Nivel sonoro			dB(A)	54	54,5	55

Composición Set				PQHY-P300YHM-A	PQHY-P250YHM-A	PQHY-P250YHM-A	PQHY-P300YHM-A	PQHY-P300YHM-A	PQHY-P250YHM-A	PQHY-P300YHM-A	PQHY-P300YHM-A	PQHY-P300YHM-A
Dimensiones (ancho / fondo / alto) (alto sin soporte)			mm	880/550/1.160 1.100	880/550/1.160 1.100	880/550/1.160 1.100	880/550/1.160 1.100	880/550/1.160 1.100	880/550/1.160 1.100	880/550/1.160 1.100	880/550/1.160 1.100	880/550/1.160 1.100
Peso			Kg	195	195	195	195	195	195	195	195	195
Circuito de agua	Caudal de agua		m³/min	0,096	0,096	0,096	0,096	0,096	0,096	0,096	0,096	0,096
	Presión estática		KPa	17,0	17,0	17,0	17,0	17,0	17,0	17,0	17,0	17,0
	Tipo			Intercambiador de placas								
	Volumen en placas		l	5,0	5,0	5,0	5,0	5,0	5,0	5,0	5,0	5,0
	Presión máx. del agua		MPa	2,0	2,0	2,0	2,0	2,0	2,0	2,0	2,0	2,0
Compresor	Tipo / Cantidad			Inverter hermético scroll / 1								
	Potencia		kW	7,4	6,3	6,3	7,4	7,4	6,3	7,4	7,4	7,4
	Resistencia del cárter		kW	0,035 x 3 (240 V)								
Refrigerante / Precarga				R 410 A / 5 Kg								
Kit de conexión exteriores				CMY-Y300VBK2 (incluida)								
Distancias Frigoríficas (Máx.Vert./Total)			m	50 / 500								
Partes opcionales				Distribuidor: CMY-Y102S-G2, CMY-Y102L-G2, CMY-Y202-G2, CMY-Y302-G2 Colector: CMY-Y104 / 108 / 1010-G								

NOTAS

(1) La capacidad en refrigeración indica el valor máximo bajo las siguientes condiciones: Refrigeración: Interior 27°C Ts / 19°C Th. Temperatura del agua 30°C. Longitud tubería: 7,5 m. Diferencia de alturas: 0 m.(2) La capacidad en refrigeración indica el valor máximo bajo las siguientes condiciones: Refrigeración: Interior 27°C Ts / 19,5°C Th. Temperatura del agua 30°C. Longitud tubería: 5 m. Diferencia de alturas: 0 m. (3) La capacidad en calefacción indica el valor máximo bajo las siguiente condiciones: Interior 20°C Ts. Temperatura del agua 20ºC. Longitud tubería: 7,5 m. Diferencia de alturas: 0 m.

*La temperatura ambiente de la unidad exterior debe mantenerse por debajo de los 40°C Ts y la humedad relativa debe mantenerse por debajo del 80%. • Alimentación trifásica 380 - 400 - 415 V / 50 / 60 Hz.

ELEMENTOS DE PROTECCIÓN

Protección de alta presión Presostato y sensor de alta 4,15 MPa. Compresor Protección sobrecalentamiento Ventilador Interruptor térmico. Inverter (Compresor / Ventilador) Protección sobreintensidad / Protección sobrecalentamiento. Acabado exterior Chapa de acero pintada en acrílico.

RANGOS DE TEMPERATURAS DE TRABAJO

Refrigeración: (U.Interior) 15°C Th 24°C Th, (Agua) 10°C Ts 45°C Ts. Calefacción: (U.Interior) 15°C Ts 27°C Ts, (Agua) 10°C Th 45°C Th

Serie WR2

PQRY-P200,250,300YHM

PQRY-P200,250,300YHM-A

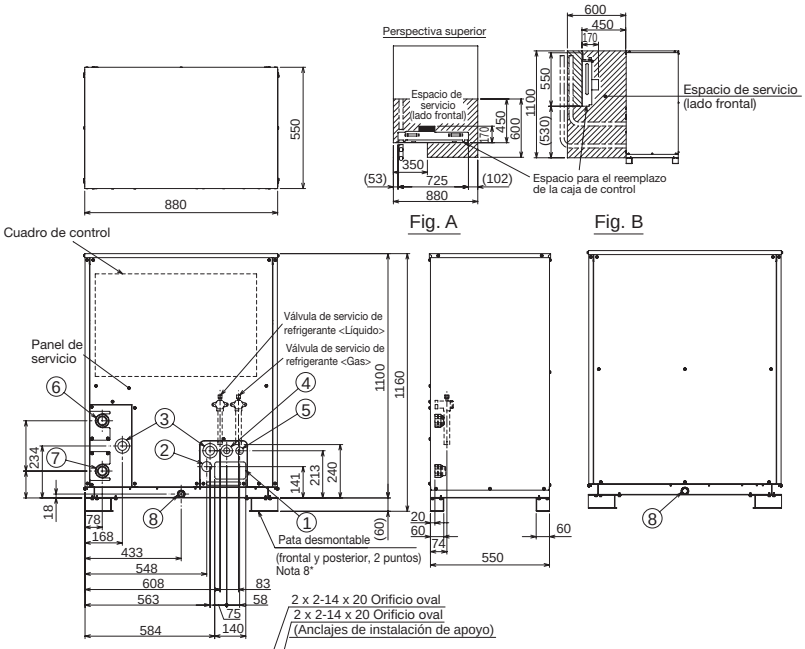

Nº.	Uso		Especificaciones
①	Tuberías	Agujero directo frontal	140 x 77 Aguj. Expulsión
②		Agujero directo frontal Usar cuando el kit este montado (partes opcionales)	ø45 Agujero expulsión
③	Cables	Agujero directo frontal	ø65 o ø40 Aguj. Expulsión
④		Agujero directo frontal	ø52 o ø27 Aguj. Expulsión
⑤	Para cables de transmisión	Agujero directo frontal	ø34 Aguj. Expulsión
⑥	Tubería de agua	Entrada	Rc1-1/2 Tornillo
⑦		Salida	Rc1-1/2 Tornillo
⑧	Tubería de drenaje	Rc3/4 Tornillo	

Especificaciones de la tubería de conexión

Modelo	Espec. conexión para válvula de servicio refrigerante	
	Baja presión	Alta presión
PQRY-P200YHM-A	ø15.88 Soldadura *2	ø19.05 Soldadura *2
PQRY-P250YHM-A	ø19.05 Soldadura *1	ø22.2 Soldadura *2
PQRY-P300YHM-A		

*1.Expandir las tuberías de la instalación y conectarlas directamente a la válvula.
*2.Conexión mediante las tuberías de conexión que se suministran

<Accesorios>

- Tubería conexión refrigerante (alta presión) ..... 1 ud. (P200; ya instalado en la unidad)
- Tubería conexión refrigerante (baja presión) ..... 1 ud. (P200/P250; ya instalado en la unidad)

Nota
1.Cierre un orificio de las tuberías de agua, las tuberías de refrigerante, la alimentación eléctrica y los cables de control y los orificios de extracción no utilizados con masilla para que no penetre la agua de lluvia (obras de montaje en el campo).
2.Como configuración adicional la conexión de drenaje es frontal, si desea utilizar la trasera, cambie el tapón a la conexión frontal. Asegúrese de que esté bien colocado.
3.Tome nota del espacio de servicio en la Fig. A. (En el caso de instalación única, 600 mm. o más de espacio posterior puesto que el espacio frontal facilita el acceso durante el mantenimiento de la unidad desde la parte posterior).
4.Si las tuberías se extienden hacia arriba, es necesario dejar un espacio para el mantenimiento, como se observa en la Fig.B, para el reemplazo de la caja de control.
5.Condiciones ambientales para la instalación: -20ºC~40ºC (DB) (instalación interior).
6.En el caso de que la temperatura fuente de la unidad térmica pueda caer por debajo de 0ºC, tenga cuidado y evite que se produzcan roturas debido a la congelación del agua en las tuberías.
· Haga circular el agua en todo momento incluso si la fuente térmica no está en funcionamiento.
· Si no va a utilizar las tuberías durante un tiempo prolongado, drene el agua del interior.
7.Asegúrese de que la tubería de drenaje esta inclinada hacia abajo más de 1/100.
8.La pata desmontable puede extraerse en el emplazamiento.
9.En la soldadura de las tuberías, envuelva la válvula de servicio de refrigerante con un paño húmedo y mantenga la temperatura de la válvula de servicio de refrigerante por debajo de 120ºC.

PQRY-P200,250,300YHM-A

CONSELLERIA D'ECONOMIA I FINANCES GENERALITAT DE CATALUNYA

Potencia _ 515KW

MODELO				PQRY-P200YHM-A	PQRY-P250YHM-A	PQRY-P300YHM-A
Valores Nominales	Capacidad		kCal/h(2)	20.000	25.000	30.000
		Frío	kW(1)	22,4	28,0	33,5
		Calor	kCal/h(3)	21.500	27.100	32.300
	Consumo eléctrico	Frío	kW	3,96	5,51	7,44
		Calor	kW	4,12	5,80	8,15
	Intensidad	Frío	A	6,6 / 6,3 / 6,1	9,3 / 8,8 / 8,5	12,5 / 11,9 / 11,5
		Calor	A	6,9 / 6,6 / 6,3	9,7 / 9,3 / 8,9	13,7 / 13,0 / 12,5
	C.O.P.	Frío	A	5,65	5,08	4,50
		Calor		6,06	5,43	4,60
Circuito de agua	Caudal de agua		m³/min	0,096	0,096	0,096
	Caida de presión		KPa	17	17	17
	Tipo			Intercambiador de placas		
	Volumen de placas			5		
	Presión máx. del agua		MPa	2,0		
Compresor	Tipo / Cantidad			Inverter hermético scroll / 1		
	Potencia		kW	4,6	6,3	7,4
	Resistencia del cárter		kW	0,035 x 1 (240 V)		
Refrigerante / Lubricante				R410A / MEL32		
Conexiones líneas Refrigerantes		Líquido	ø mm	15,88	19,05	19,05
		Gas	ø mm	19,05	22,2	22,2
Unidades Interiores Conectables		Capacidad total conectable		50 ~ 130 % de la capacidad de la unidad exterior		
		Modelos / Cantidad		P15 ~ P 250 / 1 ~20	P15 ~ P250 / 1 ~ 25	P15 ~ P250 / 1 ~ 30
Peso			Kg	181	181	181
Dimensiones (ancho / fondo / alto)			mm	880 / 550 / 1.160	880 / 550 / 1.160	880 / 550 / 1.160
(alto sin soporte)				1.100	1.100	1.100
Nivel sonoro			dB(A)	47	49	50
Partes opcionales				Distribuidor: CMY-Y102L-G, CMY-Y102S-G, CMY-R160-J, CMY-Y202-G Controlador BC: CMB-P104 / 105 / 106V-G Controlador BC principal: CMB-P108 / 1010 / 1013 / 1016V-GA Controlador BC secundario: CMB-P104 / 108V-GB , CMB-P1016V-HB		

NOTAS

(1) La capacidad en refrigeración indica el valor máximo bajo las siguientes condiciones: Refrigeración: Interior 27°C Ts / 19°C Th. Temperatura del agua 30°C. Longitud tubería: 7,5 m. Diferencia de alturas: 0 m.(2) La capacidad en refrigeración indica el valor máximo bajo las siguientes condiciones: Refrigeración: Interior 27°C Ts / 19,5°C Th. Temperatura del agua 30°C. Longitud tubería: 5 m. Diferencia de alturas: 0 m. (3) La capacidad en calefacción indica el valor máximo bajo las siguiente condiciones: Interior 20°C Ts. Temperatura del agua 20ºC. Longitud tubería: 7,5 m. Diferencia de alturas: 0 m.

*La temperatura ambiente de la unidad exterior debe mantenerse por debajo de los 40°C Ts y la humedad relativa debe mantenerse por debajo del 80%. • Alimentación trifásica 380 - 400 - 415 V / 50 / 60 Hz.

ELEMENTOS DE PROTECCIÓN

Protección de alta presión Presostato y sensor de alta 4,15 MPa. Compresor Protección sobrecalentamiento Ventilador Interruptor térmico. Inverter (Compresor / Ventilador) Protección sobreintensidad / Protección sobrecalentamiento. Acabado exterior Chapa de acero pintada en acrílico.

RANGOS DE TEMPERATURAS DE TRABAJO

Refrigeración: (U.Interior) 15°C Th 24°C Th, (Agua) 10°C Ts 45°C Ts. Calefacción: (U.Interior) 15°C Ts 27°C Ts, (Agua) 10°C Th 45°CTh

Serie WR2

PQRY-P400,450,500YSHM

PQRY-P400,450,500YHM-A

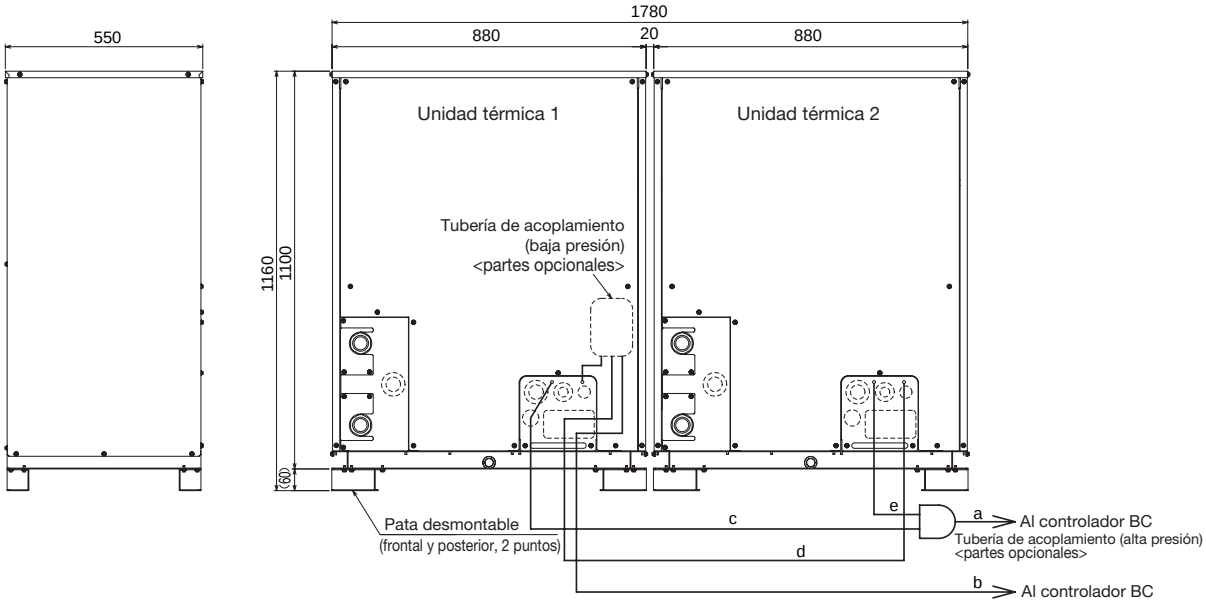

Tamaño de conexión de las tuberías de acoplamiento

Nombre de unidad de set			PQRY-P400YSHM-A	PQRY-P450YSHM-A	PQRY-P500YSHM-A	PQRY-P550YSHM-A	PQRY-P600YSHM-A
Nombre unidad componente	Unidad térmica 1		PQRY-P200YHM-A	PQRY-P250YHM-A	PQRY-P250YHM-A	PQRY-P300YHM-A	PQRY-P300YHM-A
	Unidad térmica 2		PQRY-P200YHM-A	PQRY-P200YHM-A	PQRY-P250YHM-A	PQRY-P250YHM-A	PQRY-P300YHM-A
Kit acoplamiento exterior (partes op.)			CMY-Q100VBK				
Controlador BC – Tubería de acoplamiento	Alta Presión	a	ø22.2			ø28.58	
	Baja Presión	b	ø28.58				

	Modelo de unidad	Alta Presión	Baja Presión
		c ó e	d
Tubería de acoplamiento – Unidad térmica	P200	ø19.05	ø22.2
	P250		
	P300		

Nota 1. Conecte las tuberías tal como se indica en la figura anterior. Consulte la tabla superior en cuanto al tamaño de tubería.
2. La pata desmontable puede extraerse en el emplazamiento.
3. La tubería de acoplamiento (Alta presión) no debe presentar una inclinación superior a 15 grados respecto el suelo.
4. Véase el Manual de instalación respecto a los detalles de la instalación de la tubería de acoplamiento.

PQRY-P400,450,500YSHM-A

DELEGACIÓN DEL MINISTERIO DE ECONOMÍA Y HACIENDA

Potencia _ 301KW

MODELO				PQRY-P400YSHM-A	PQRY-P450YSHM-A	PQRY-P500YSHM-A
Valores Nominales	Capacidad		kCal/h(2)	40.000	45.000	50.000
		Frío	kW(1)	45,0	50,0	56,0
		Calor	kCal/h(3)	43.000	48.200	54.200
	Consumo eléctrico	Frío	kW	8,32	9,94	11,57
		Calor	kW	8,65	10,42	12,06
	Intensidad	Frío	A	14,0 / 13,3 / 12,8	16,7 / 15,9 / 15,3	19,5 / 18,5 / 17,8
		Calor	A	14,6 / 13,8 / 13,3	17,5 / 16,7 / 16,1	20,3 / 19,3 / 18,6
	C.O.P.	Frío		5,40	5,03	4,84
		Calor		5,78	5,37	5,22
Conexiones líneas Refrigerantes	Líquido		ø mm	22,2	22,2	22,2
	Gas		ø mm	28,58	28,58	28,58
Unidades Interiores Conectables	Capacidad total			50 ~ 130 % de la capacidad de la unidad exterior		
	Modelos / Cantidad			P15 ~ P250 / 1 ~ 40	P15 ~ P250 / 1 ~ 45	P15 ~ P250 / 1 ~ 50
Acabado exterior				Chapa de acero pintada en acrílico		
Nivel sonoro			dB(A)	50	51	52

Composición set				PQRY-P200YHM-A	PQRY-P200YHM-A	PQRY-P250YHM-A	PQRY-P200YHM-A	PQRY-P250YHM-A	PQRY-P250YHM-A
Dimensiones (ancho / fondo / alto)			mm	880 / 550 / 1.160	880 / 550 / 1.160	880 / 550 / 1.160	880 / 550 / 1.160	880 / 550 / 1.160	880 / 550 / 1.160
(alto sin soporte)				1.100	1.100	1.100	1.100	1.100	1.100
Peso			Kg	181	181	181	181	181	181
Circuito de agua	Caudal de agua		m³/min	0,096	0,096	0,096	0,096	0,096	0,096
	Caudal de presión		KPa	17	17	17	17	17	17
	Tipo			Intercambiador de placas					
	Volumen en placas		l	5	5	5	5	5	5
	Presión máx. del agua		MPa	2,0					
Compresor	Tipo / Cantidad			Inverter hermético scroll / 1					
	Potencia		kW	4,6	4,6	6,3	4,6	6,3	6,3
	Resistencia del cárter		kW	0,035 x 2 (240 V)					
Refrigerante / Precarga				R 410 A / 5 Kg					
Kit de conexión exteriores				CMY-Y100VBK (incluida)					
Partes opcionales				Distribuidor: CMY-Y102L-G, CMY-Y102S-G, CMY-R160-J, CMY-Y202-G Controlador BC principal: CMB-P108 / 1010 / 1013 / 1016V-GA Controlador BC secundario: CMB-P104 / 108V-GB , CMB-P1016V-HB					

NOTAS

(1) La capacidad en refrigeración indica el valor máximo bajo las siguientes condiciones: Refrigeración: Interior 27°C Ts / 19°C Th. Temperatura del agua 30°C. Longitud tubería: 7,5 m. Diferencia de alturas: 0 m.(2) La capacidad en refrigeración indica el valor máximo bajo las siguientes condiciones: Refrigeración: Interior 27°C Ts / 19,5°C Th. Temperatura del agua 30°C. Longitud tubería: 5 m. Diferencia de alturas: 0 m. (3) La capacidad en calefacción indica el valor máximo bajo las siguiente condiciones: Interior 20°C Ts. Temperatura del agua 20ºC. Longitud tubería: 7,5 m. Diferencia de alturas: 0 m.

*La temperatura ambiente de la unidad exterior debe mantenerse por debajo de los 40°C Ts y la humedad relativa debe mantenerse por debajo del 80%. • Alimentación trifásica 380 - 400 - 415 V / 50 / 60 Hz.

ELEMENTOS DE PROTECCIÓN

Protección de alta presión Presostato y sensor de alta 4,15 MPa. Compresor Protección sobrecalentamiento Ventilador Interruptor térmico. Inverter (Compresor / Ventilador) Protección sobreintensidad / Protección sobrecalentamiento. Acabado exterior Chapa de acero pintada en acrílico.

RANGOS DE TEMPERATURAS DE TRABAJO

Refrigeración: (U.Interior) 15°C Th 24°C Th, (Agua) 10°C Ts 45°C Ts. Calefacción: (U.Interior) 15°C Ts 27°C Ts, (Agua) 10°C Th 45°C Th

Serie WR2

PQRY-P550,600YSHM

PQRY-P550,600YHM-A

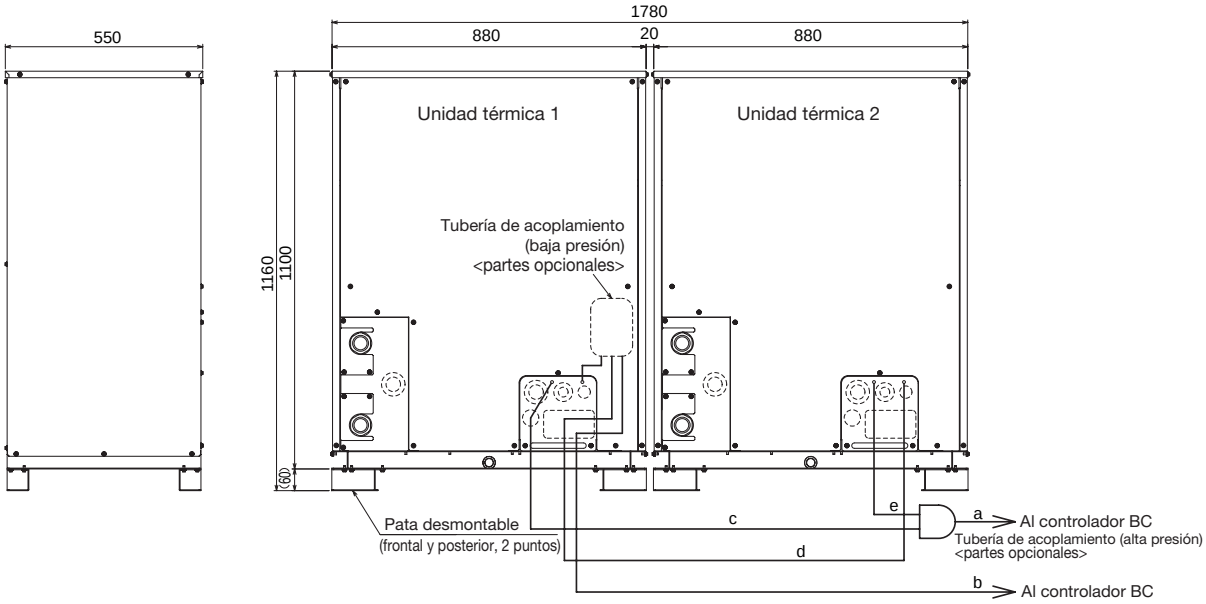

Tamaño de conexión de las tuberías de acoplamiento

Nombre de unidad de set			PQRY-P400YSHM-A	PQRY-P450YSHM-A	PQRY-P500YSHM-A	PQRY-P550YSHM-A	PQRY-P600YSHM-A
Nombre unidad componente	Unidad térmica 1		PQRY-P200YHM-A	PQRY-P250YHM-A	PQRY-P250YHM-A	PQRY-P300YHM-A	PQRY-P300YHM-A
	Unidad térmica 2		PQRY-P200YHM-A	PQRY-P200YHM-A	PQRY-P250YHM-A	PQRY-P250YHM-A	PQRY-P300YHM-A
Kit acoplamiento exterior (partes op.)			CMY-Q100VBK				
Controlador BC – Tubería de acoplamiento	Alta Presión	a	ø22.2			ø28.58	
	Baja Presión	b	ø28.58				

	Modelo de unidad	Alta Presión	Baja Presión
		c ó e	d
Tubería de acoplamiento – Unidad térmica	P200	ø19.05	ø22.2
	P250		
	P300		

Nota 1. Conecte las tuberías tal como se indica en la figura anterior. Consulte la tabla superior en cuanto al tamaño de tubería.
2. La pata desmontable puede extraerse en el emplazamiento.
3. La tubería de acoplamiento (Alta presión) no debe presentar una inclinación superior a 15 grados respecto el suelo.
4. Véase el Manual de instalación respecto a los detalles de la instalación de la tubería de acoplamiento.

PQRY-P550,600YSHM-A

COMPLEJO RESIDENCIAL CULTURAL FRAY LUIS DE LEÓN

Potencia _ 571KW

MODELO				PQRY-P550YSHM-A	PQRY-P600YSHM-A
Valores Nominales	Capacidad		kCal/h(2)	55.000	60.000
		Frío	kW(1)	63,0	69,0
		Calor	kCal/h(3)	59.300	65.800
	Consumo eléctrico	Frío	kW	13,60	15,62
		Calor	kW	14,65	17,12
	Intensidad	Frío	A	22,9 / 21,8 / 21,0	26,3 / 25,0 / 24,1
		Calor	A	24,7 / 23,4 / 22,6	28,9 / 27,4 / 26,4
	C.O.P.	Frío		4,63	4,41
		Calor		4,70	4,46
Conexiones líneas Refrigerantes	Líquido		ø mm	28,58	28,58
	Gas		ø mm	28,58	28,58
Unidades Interiores Conectables	Capacidad total			50 ~ 130 % de la capacidad de la unidad exterior	
	Modelos / Cantidad			P15 ~ P250 / 2 ~ 50	P15 ~ P250 / 2 ~50
Acabado exterior				Chapa de acero pintada en acrílico	
Nivel sonoro			dB(A)	52,5	53

Composición set				PQRY-P300YHM-A	PQRY-P250YHM-A	PQRY-P300YHM-A	PQRY-P300YHM-A
Dimensiones (ancho / fondo / alto)				880 / 550 / 1.160	880 / 550 / 1.160	880 / 550 / 1.160	880 / 550 / 1.160
(alto sin soporte)			mm	1.100	1.100	1.100	1.100
Peso			Kg	181	181	181	181
Circuito de agua	Caudal de agua		m³/min	0,096	0,096	0,096	0,096
	Caudal de presión		KPa	17	17	17	17
	Tipo			Intercambiador de placas			
	Volumen en placas		l	5	5	5	5
	Presión máx. del agua		MPa	2,0			
Compresor	Tipo / Cantidad			Inverter hermético scroll / 1			
	Potencia		kW	7,4	6,3	7,4	7,4
	Resistencia del cárter		kW	0,035 x 2 (240 V)			
Refrigerante / Precarga				R 410 A / 5 Kg			
Kit de conexión exteriores				CMY-Q100VBK (incluida)			
Partes opcionales				Distribuidor: CMY-Y102L-G, CMY-Y102S-G, CMY-R160-J, CMY-Y202-G Controlador BC principal: CMB-P108 / 1010 / 1013 / 1016V-GA Controlador BC secundario: CMB-P104 / 108V-GB , CMB-P1016V-HB			

NOTAS

(1) La capacidad en refrigeración indica el valor máximo bajo las siguientes condiciones: Refrigeración: Interior 27°C Ts / 19°C Th. Temperatura del agua 30°C. Longitud tubería: 7,5 m. Diferencia de alturas: 0 m.(2) La capacidad en refrigeración indica el valor máximo bajo las siguientes condiciones: Refrigeración: Interior 27°C Ts / 19,5°C Th. Temperatura del agua 30°C. Longitud tubería: 5 m. Diferencia de alturas: 0 m. (3) La capacidad en calefacción indica el valor máximo bajo las siguiente condiciones: Interior 20°C Ts. Temperatura del agua 20ºC. Longitud tubería: 7,5 m. Diferencia de alturas: 0 m.

*La temperatura ambiente de la unidad exterior debe mantenerse por debajo de los 40°C Ts y la humedad relativa debe mantenerse por debajo del 80%. • Alimentación trifásica 380 - 400 - 415 V / 50 / 60 Hz.

ELEMENTOS DE PROTECCIÓN

Protección de alta presión Presostato y sensor de alta 4,15 MPa. Compresor Protección sobrecalentamiento Ventilador Interruptor térmico. Inverter (Compresor / Ventilador) Protección sobreintensidad / Protección sobrecalentamiento. Acabado exterior Chapa de acero pintada en acrílico.

RANGOS DE TEMPERATURAS DE TRABAJO

Refrigeración: (U.Interior) 15°C Th 24°C Th, (Agua) 10°C Ts 45°C Ts. Calefacción: (U.Interior) 15°C Ts 27°C Ts, (Agua) 10°C Th 45°C Th

Controlador BC

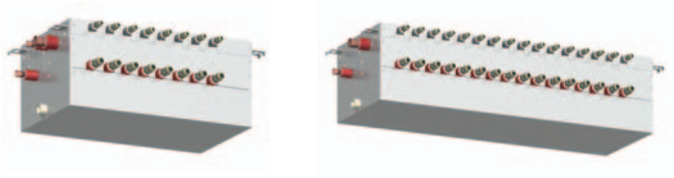

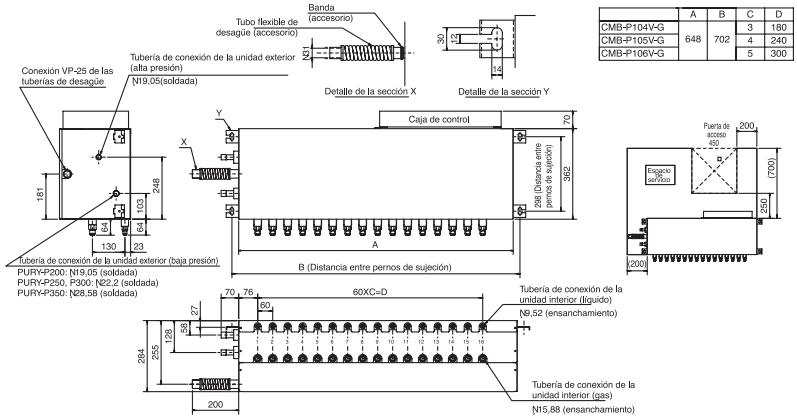

	A	B	C	D
CMB-P104V-G	648	702	3	180
CMB-P105V-G			4	240
CMB-P106V-G			5	300

Accesorios:
- Tubería de conex. de refrigerante. (baja presión) .....2 Uds.
- Tubería de conex. de refrigerante. (alta presión).....1 Ud.
- Reductor (cantidad suficiente para todas las conexiones)
- Tubo flexible de desagüe (conexión VP-25).....1 Ud.
- Cobertura protectora para la manguera de desagüe.....1 Ud.
- Abrazadera de la manguera..... 1 Ud.

Notas 1. El perno de suspensión (φ 10), la arandela (M10) y la tuerca (M10) se colocan durante la instalación.
2. Tenga en cuenta el siguiente espacio de servicio; (procure evitar que el espacio de servicio sea invadido por conducciones y tuberías). La puerta de acceso en el espacio de servicio se utiliza para mantenimiento. Por lo tanto, es necesaria otra puerta para descargar los productos.

CMB-P104,105,106V-G

Accesorios:
- Tubería de conex. de refrigerante. (baja presión)..... 1 Ud.
- Tubería de conex. de refrigerante. (alta presión).....2 Uds.
- Reductor cantidad suficiente para todas las conexiones
- Tubo flexible de desagüe (conexión VP-25)..... 1 Ud.
- Abrazadera del tubo flexible..... 1 Ud.

Notas 1. El perno de suspensión (φ 10) la arandela (M10) y la tuerca (M10) se colocan durante la instalación.
2. Tenga en cuenta el siguiente espacio de servicio: (Procure evitar que el espacio de servicio sea invadido por conducciones y tuberías) La puerta de acceso en el espacio de servicio se utiliza para mantenimiento. Por lo tanto, es necesaria otra puerta para descargar los productos.
3. Deje espacio suficiente para conectar el BC secundario.

	A	B
CMB-P108V-GA	7	420
CMB-P1010V-GA	9	540
CMB-P1013V-GA	12	720
CMB-P1016V-GA	15	900

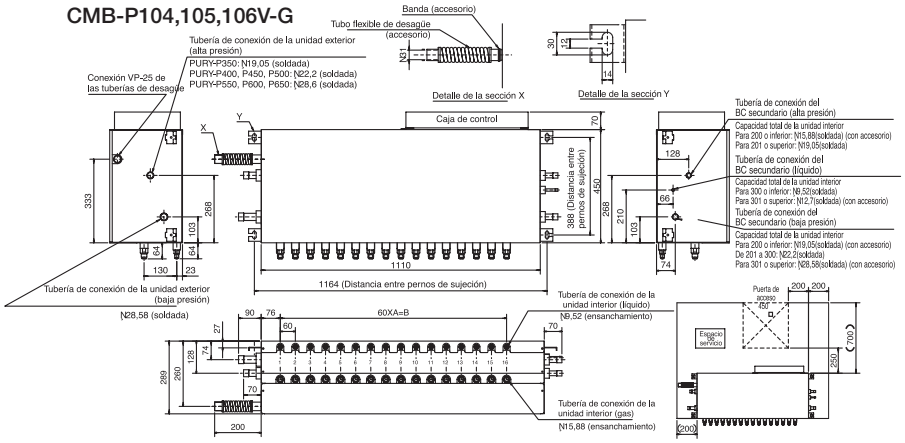

CMB-P108,1010,1013,1016V-GA/1016V-HA

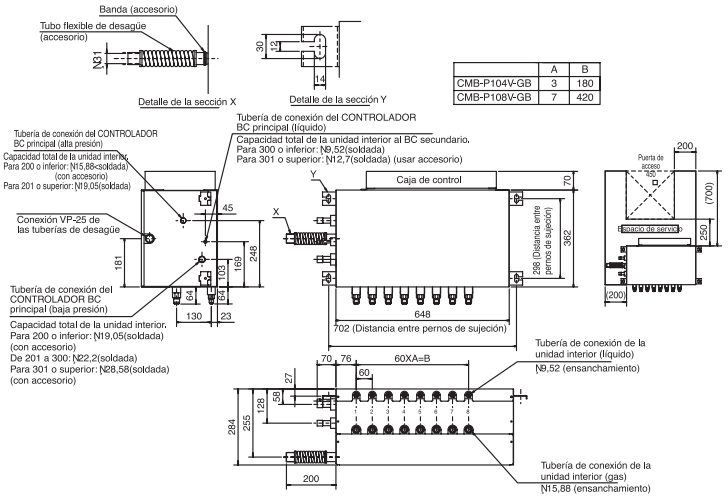

	A	B
CMB-P104V-GB	3	180
CMB-P108V-GB	7	420

Accesorios:
- Tubería de conexión refrigerante (baja presión)..... 4 Uds.
- Tubería de conexión refrigerante (alta presión)..... 2 Uds.
- Tubería de conexión refrigerante (líquido)..... 2 Uds.
- Reductor (cantidades suficientes para todas las conexiones)
- Abrazadera..... 1 Ud.
- Orificio de drenaje conexión (VP-25)..... 1 Ud.

Notas 1. El perno de suspensión (φ 10) la arandela (M10) y la tuerca (M10) se colocan durante la instalación.
2. Tenga en cuenta el siguiente espacio de separación (procure evitar que el espacio de servicio sea invadido por conducciones y tuberías). La puerta de acceso en el espacio de servicio se utiliza para mantenimiento. Por lo tanto, es necesaria otra puerta para descargar los productos
3. No puede utilizarse individualmente . (Es necesario el CONTROLADOR BC principal).

CMB-P104,108V-GB,1016V-HB

DIAGONAL 123

Potencia _ 1.566KW

MODELO				CMB-P104-G	CMB-P105V-G	CMB-P106V-G
Valores Nominales	Consumo eléctrico máximo (Frío/Calor)		kW	0,085 / 0,038	0,104 / 0,048	0,123 / 0,057
	Alimentación eléctrica / Frecuencia			240 V / 50 Hz		
	Intensidad máxima		A	0,36	0,44	0,52
Conectable a las unidades exteriores				PURY-(E)P200/250/300 / 350 YJM-A / PURY-(E)P200/250 /300/350YHM-A / PQRY-P200/250/300 YHM-A / PQRY-P200 /250YGM-A		
Salidas	Nº de salidas			4	5	6
	Potencia conectable a una salida(1)			Estándar: unidades interiores del modelo P80. Opcional: Unidades interiores del modelo P140 *1		
				Utilizar el reductor suministrado si la unidad interior es del modelo 50 o inferior		
	Potencia conectable a dos salidas(1)			Unidades interiores hasta el modelo P250		
				Utilizar el kit de unión opcional CMY-R160-J		
Refrigerante				R410A		
Conexiones líneas Refrigerantes	A la unidad exterior	Alta presión	ø mm	15,88 (P200) / 19,05 (P250 / 300 / 350)		
		Baja presión	ø mm	19,05 (P200) / 22,2 (P250 / 300) / 28,58 (P350)		
	A las unidades interiores	Líquido	ø mm	(Utilice los reductores suministrados o los opcionales necesarios en función de la potencia instalada)		
		Gas	ø mm	(Utilice los reductores suministrados o los opcionales necesarios en función de la potencia instalada)		
Peso			Kg	24	27	28
Dimensiones (ancho / fondo / alto)			mm	648 / 432 / 284		

MODELO				CMB-P108-GA	CMB-P1010-GA	CMB-P1013V-GA	CMB-P1016V-GA	CMB-P1016V-HA	CMB-P104V-GB	CMB-P108V-GB	CMB-P1016V-HB
				PRINCIPAL					SECUNDARIO		
Valores Nominales	Consumo eléctrico máximo (Frío/Calor)		kW	0,161 / 0,076	0,198 / 0,095	0,255 / 0,123	0,312 / 0,151	0,312 / 0,151	0,076 / 0,038	0,151 / 0,076	0,301 / 0,151
	Alimentación eléctrica / Frecuencia			240 V / 50 HZ							
	Intensidad máxima		A	0,68	0,83	1,07	1,30	1,30	0,32	0,63	1,26
Conectable a las unidades exteriores				PURY-(E)P200 ~ 650Y(S)JM-A / PURY-(E)P200 ~ 600 Y(S)HM-A PQRY-P200 ~ 600Y(S)HM-A / PQRY-P200 ~ 500Y(S)GM-A				PURY-(E)P700/750/ 800/850/900Y(S)JM-A / PURY-(E)P700/750/ 800Y(S)HM-A	CMB-P108 / 1010 / 1013 / 1016 V-GA / CMB-P1016V-HA CMB-P104 / 108V-GB / CMB-P1016V-HB		
Salidas	Nº de salidas			8	10	13	16	16	4	8	16
	Potencia conectable a una salida(1)			Unidades interiores del modelo 140 o inferior							
				Utilizar el reductor suministrado si la unidad interior es del modelo 50 o inferior							
	Potencia conectable a dos salidas(1)			Unidades interiores hasta el modelo P250							
				Utilizar el kit de unión opcional CMY-R160-J							
Refrigerante				R410A							
Conexiones líneas Refrigerantes	A la unidad exterior	Alta presión	ø mm	15,88 (P200) / 19,05 (P250 / 300 / 350) / 22,2 (P400 / 450 / 500) / 28,58 (P550 / 600 / 650 / 700 / 750 / 800 / 850 / 900)							
		Baja presión	ø mm	19,05 (P200) / 22,2 (P250 / 300) / 28,58 (P350 / 400 / 450 / 500 / 550 / 600 / 650) / 34,93 (P700 / 750 / 800) / 41,28 (P850 / 900)							
	A las unidades interiores	Líquido	ø mm	Utilice los reductores suministrados o los opcionales necesarios en función de la potencia instalada							
		Gas	ø mm	Utilice los reductores suministrados o los opcionales necesarios en función de la potencia instalada 22,2 (índice potencia frigorífica desde 301 hasta 450)							
	Al controlador BC principal*	Alta presión	ø mm	15,88 (índice potencia frigorífica total, menor o igual que 200) / 19,05 (índice potencia frigorífica desde 201 hasta 350) 22,2 (índice potencia frigorífica desde 351 hasta 450)							
		Baja presión	ø mm	19,05 (índice potencia frigorífica total o igual que 200) / 22,2 (índice potencia frigorífica desde 201 hasta 300) 28,58 (índice potencia frigorífica desde 301 hasta 450)							
		Líquido	ø mm	9,52 (índice potencia frigorífica total, menor o igual que 300) / 12,7 (índice potencia frigorífica desde 301 hasta 350) 15,88 (índice potencia frigorífica desde 401 hasta 450)							
Peso			Kg	43	48	55	62	69	22	32	55
Dimensiones (ancho / fondo / alto)			mm	1.110 / 520 / 289					648 / 432 / 284		1.098 / 432 / 284

INFORMACIÓN ADICIONAL

Tubería de desagüe (no incluye bomba de drenaje) VP-25. Acabado exterior Chapa de acero galvanizada (bandeja de drenaje) Accesorios incluidos Reductores de conexión, manguito de drenaje flexible con aislamiento.

NOTAS

(1) A una misma salida del controlador BC, se pueden conectar un máximo de tres unidades siempre que la suma de sus índices de potencia no supere los 140. *1 Las unidades interiores P100/125/140 pueden conectarse una sola unidad con una pérdida de capacidad de refrigerante de un 3%. *2 El Bc secundario debe ir siempre conectado a un sistema frigorífico en el que exista un controlador Bc principal, pueden conectarse un máximo de 2 controladores BC a un mismo controlador BC principal, siempre y cuando la suma de los índices de potencia no supere los 350.

INTEGRACIÓN CON SEÑALES EXTERNAS

PAC-YG66DCA

Placa de conexión a M-NET para señales externas (DIDO- Digital input/Digital Output).

PERMITE:

- Visualización y operación desde página Web y TG2000A
- Control de equipos generales (iluminación, ventanas, ventiladores, etc)
- Programación anual y semanal de los equipos externos.
- Posibilidad de vincular señales externas con encender/parar, cambio modo, cambio consigna de las unidades interiores
  Equipo externo: 2DI / 1DO (Marcha/Paro, estado y alarma).

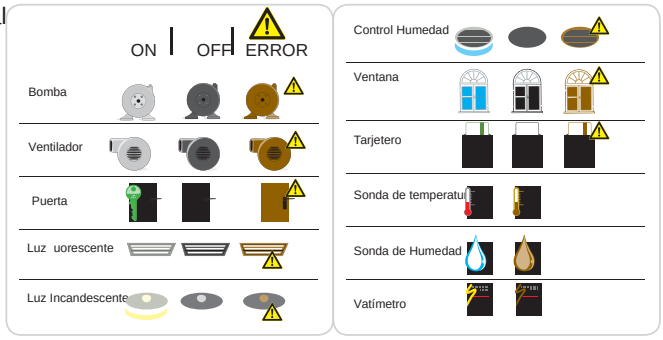

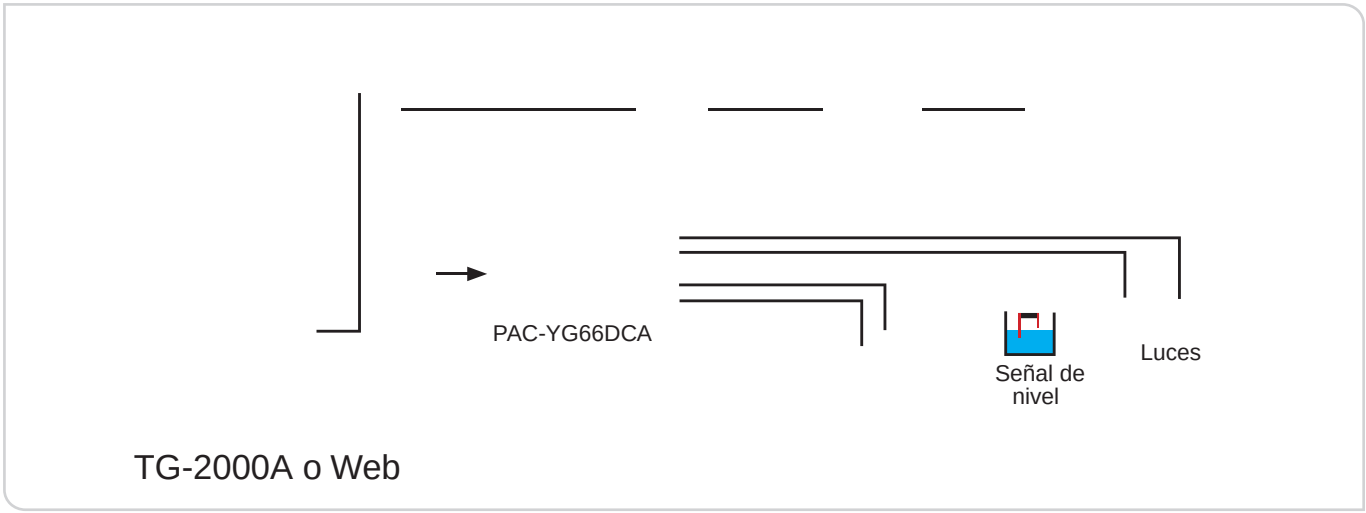

MITSUBISHI ELECTRIC
AIRE ACONDICIONADO

SOLUCIONES DE INTEGRACIÓN

BACnet™: Pasarela BAC-HD150

Mitsubishi Electric ha desarrollado un sistema de interface con el objetivo de integrar sus equipos de climatización en un sistema B.M.S. a través del protocolo BACnet™.

Un equipo BAC-HD150-E controla hasta 50 unidades interiores, pero puede llegar a 150 unidades mediante conexión a un AG-150A más tres PAC-YG50ECA.

BACnet® INTERFACE

FUNCIÓN	CONTENIDO
Control	
ON / OFF	Marcha / Paro
MODO DE FUNCIONAMIENTO	Refrigeración / Seco / Bomba de Calor / Auto / Ventilación
TEMPERATURA CONSIGNA	Refrigeración 19-30ºC / Bomba de Calor 19-28ºC
CONTROL VELOCIDAD VENTILADOR	Lo-Mi1 Mi2-Hi
PERMISO / PROHBICIÓN	Marcha / Paro, Modo, Temperatura consigna
DIRECCIÓN DEL AIRE	Horizontal - 60º - 80º - 100º swing
REINICIO FILTRO SUCIO	Normal / Reinicio, Paro emergencia
Monitorización	
ON / OFF	Marcha / Paro
MODO DE FUNCIONAMIENTO	Refrigeración / Seco / Bomba de Calor / Auto / Ventilación
TEMPERATURA CONSIGNA	Refrigeración 19 - 30ºC / Bomba de Calor 17-28ºC
CONTROL VELOCIDAD VENTILADOR	Lo - Mi1 - Mi2 - Hi
PERMISO / PROHBICIÓN	Marcha / Paro, Modo, Temperatura consigna
DIRECCIÓN DEL AIRE	Horizontal - 60º - 80º - 100º swing
CÓDIGO ERROR	4 dígitos
SEÑAL FILTRO	Si
TEMPERATURA HABITACIÓN	Si
STATUS COMUNICACIÓN	Si

Especificación de la red Ethernet para los equipos AG-150A, GB-50A/ADA

Especificación de conexión	Ethernet 10BASE-T
Velocidad de conexión	10Mbps
Longitud máxima de LAN	100 metros
Browser utilizable	Internet Explorer V5.0 o superior*
Conexiones simultaneas (TCP)	10 conexiones
Puerto de conexión	80
Protocolo de comunicaciones	HTTP1.1 (datos) SMTP (función e-mail)

Notas

- *Microsoft Java® VM Versión 5.0 o superior.
- La instalación del software se debe realizar directamente sobre un PC en la instalación por lo que será necesaria la presencia continua de personal conocedor de la misma durante este proceso.
- **Excluido del suministro Mitsubishi Electric:** Dispositivos de red Ethernet: HUB, ROUTER, SWITCH. Ordenador y sistema operativo, Accesorios y conf. de la red Ethernet. Cables, conexiones e instalación. Suministro y configuración del BMS. Todo lo no especificado explícitamente.

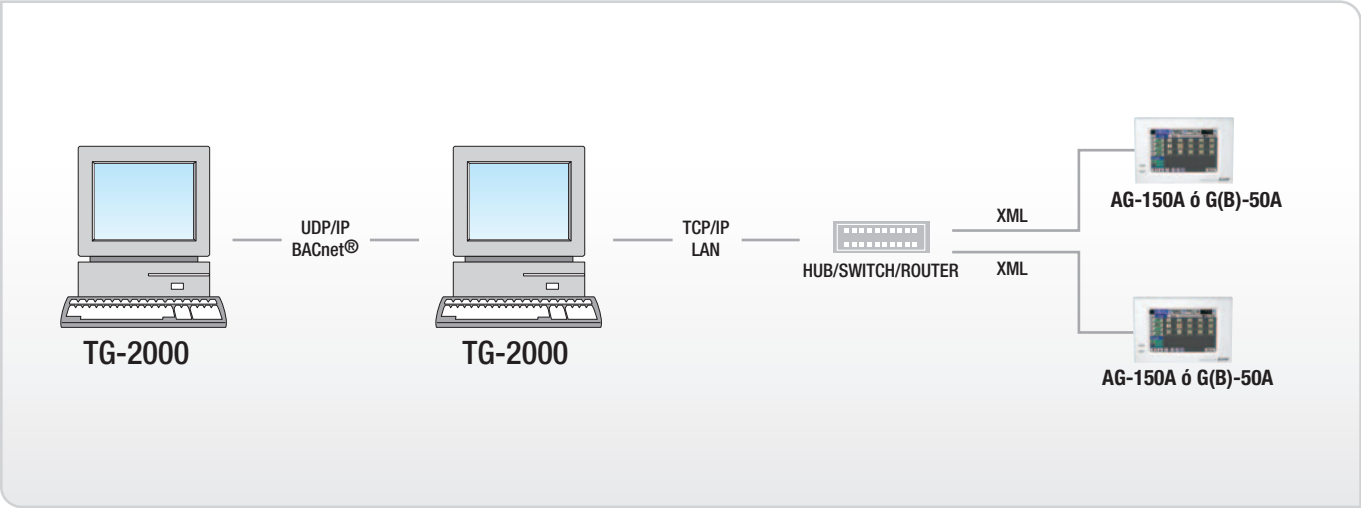

SOLUCIONES DE INTEGRACIÓN

LonWorks®: Pasarela LMAP02

LONWORKS es un estándar desarrollado por la empresa Echelon basado en el esquema propuesto por LON (Local Operating Network) que consiste en un conjunto de dispositivos inteligentes (o nodos) que se conectan mediante uno o más medios físicos y que se comunican utilizando un protocolo común.

En este sistema cada dispositivo es autónomo y proactivo, de forma que puede ser programado para enviar mensajes a cualquier otro nodo o llevar a cabo ciertas acciones en respuesta a los mensajes recibidos.

LonWorks® INTERFACE

FUNCIÓN	CONTENIDO
Control	
ON / OFF	Marcha / Paro
MODO DE FUNCIONAMIENTO	Refrigeración / Seco / Bomba de Calor / Auto / Ventilación
TEMPERATURA CONSIGNA	Refrigeración 19-30ºC / Bomba de Calor 19-28ºC
CONTROL VELOCIDAD VENTILADOR	Lo-Mi1 Mi2-Hi
PERMISO / PROHIBICIÓN	Marcha/Paro, Modo, Temperatura de consigna
PARO EMERGÉNCIA	-
Monitorización	
ON / OFF	Marcha / Paro
MODO DE FUNCIONAMIENTO	Refrigeración / Seco / Bomba de Calor / Auto / Ventilación
TEMPERATURA DE CONSIGNA	Refrigeración 19 - 30ºC / Bomba de Calor 19-28ºC
CONTROL VELOCIDAD VENTILADOR	Lo - Mi1 - Mi2 - Hi
PERMISO / PROHIBICIÓN	Marcha/Paro, Modo,
ESTADO ALARMA	Si
TEMPERATURA HABITACIÓN	-10ºC - 50ºC
MARCHA/PARO TERMO	ON / OFF

Características técnicas

Equipos compatibles	City Multi, MrSlim*, Industrial*, Doméstica*, Lossnay
Números de equipos conectables	Hasta 50 unidades (incluidos Lossnay)
Neurón CHIP	TMPN3150 (10MHz)
Transceiver	FTT-10A con topología libre 78 kps

Notas

- Para el servicio de la red se recomienda la función ACK.
- *Necesitan adaptador, contactar con nuestro servicio técnico.
- **Excluido del suministro Mitsubishi Electric:** Cables, conexiones e instalación. Suministro y configuración del BMS. Todo lo no especificado explícitamente.

LMAP-02

- Interface conversor standard a LonWorks®
- Documentación técnica.
- Fichero XIF.

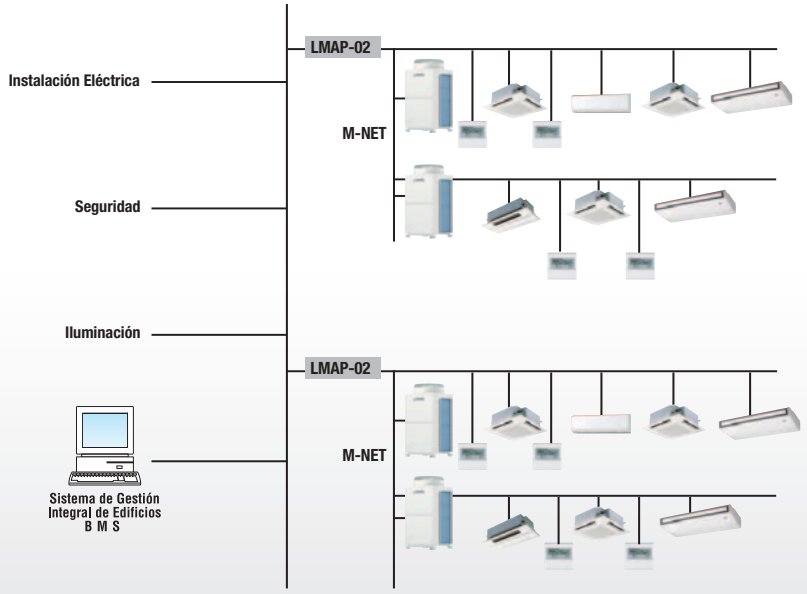

PROTOCOLO XML

La integración de un sistema B.M.S. a través del uso del protocolo "eXtensible Markup Language" es extremadamente sencilla ya que se realiza mediante el uso del control centralizado AG-150A y del G(B)-50A sin la necesidad de interfaces (hardware ni software) dedicados a esta función.

La información que precisa el sistema B.M.S. en formato XML se puede tomar directamente de la puerta de comunicaciones Ethernet del AG-150A y del G(B)-50A, por lo tanto es suficiente conectar a la misma red el control AG-150A, G(B)-50A y el ordenador donde reside el sistema B.M.S.

PROTOCOLO XML

FUNCIÓN	CONTENIDO
Control	
ON / OFF	Marcha / Paro
MODO DE FUNCIONAMIENTO	Refrigeración / Seco / Bomba de Calor / Auto / Ventilación
TEMPERATURA CONSIGNA	Refrigeración 19-30ºC / Bomba de Calor 19-28ºC
CONTROL VELOCIDAD VENTILADOR	Lo-Mi1 Mi2-Hi
PERMISO / PROHIBICIÓN	Marcha/Paro, Modo, Temperatura de consigna
DIRECCIÓN DEL AIRE	Horizontal - 60º - 80º - 100º swing
REINICIO FILTRO SUCIO	Normal / Reinicio, Paro Emergencia
Monitorización	
ON / OFF	Marcha / Paro
MODO DE FUNCIONAMIENTO	Refrigeración / Seco / Bomba de Calor / Auto / Ventilación
TEMPERATURA DE CONSIGNA	Refrigeración 19 - 30ºC / Bomba de Calor 17-28ºC
CONTROL VELOCIDAD VENTILADOR	Lo - Mi1 - Mi2 - Hi
PERMISO / PROHIBICIÓN	Marcha/Paro, Modo, Temperatura de consigna
DIRECCIÓN DEL AIRE	Horizontal - 60º - 80º - 100º swing
CÓDIGO ERROR	4 dígitos
SEÑAL FILTRO	Si
TEMPERATURA HABITACIÓN	Si
STATUS COMUNICACIÓN	Si

* Para otras variables consultar disponibilidad con Mitsutbishi Electric

Especificación de la red Ethernet para los equipos AG-150A, G(B)-50A

Especificación de conexión	Ethernet 10BASE-T
Velocidad de conexión	10Mbps
Longitud máxima de LAN	100 metros
Browser utilizable	Internet Explorer V5.0 o superior*
Conexiones simultaneas (TCP)	10 conexiones
Puerto de conexión	80
Protocolo de comunicaciones	HTTP1.1 (datos) SMTP (función e-mail)

Notas

- *Microsoft Java® VM Versión 5.0 o superior.
- Es necesario un equipo G(B)-50A para cada grupo de 50 unidades interiores a controlar. Por favor consulte con nuestro Servicio Técnico en caso de duda. Las fuentes de alimentación son necesarias para cada equipo.
- **Excluido del suministro Mitsubishi Electric:** Dispositivos de red Ethernet: HUB, ROUTER, SWITCH. Ordenador y sistema operativo, Accesorios y conf. de la red Ethernet. Cables, conexiones e instalación. Suministro y configuración del BMS. Todo lo no especificado explícitamente.

PROTOCOLO XML

- Documentación y especificaciones técnicas.
- Este protocolo requiere la firma de un contrato de confidencialidad de uso para una única instalación.

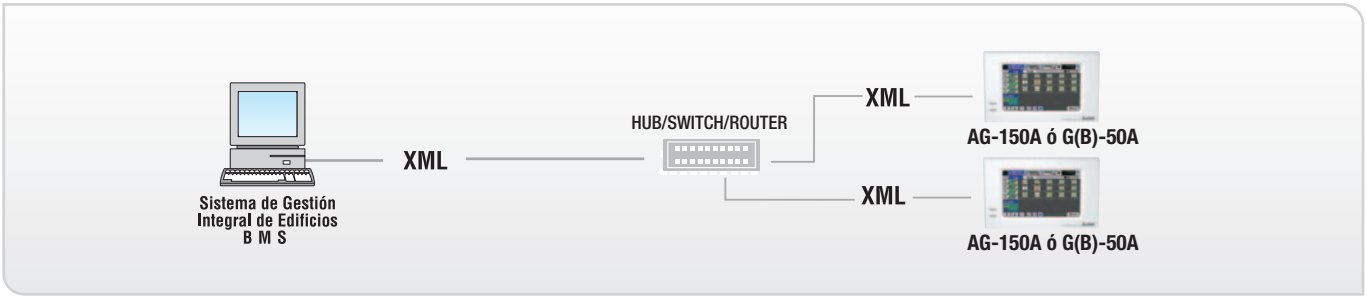

OPCSERVER®: SYSTEMQOPCSERVER

Mitsubishi Electric ha desarrollado un driver OPC para poder integrar cualquier protocolo que soporte el estándar OPC. De esta manera, es incluso posible integrar el control de la climatización con un protocolo desarrollado a medida por una empresa integradora.

Para la conversión a OPC SERVER® es necesario utilizar un Autómata programable SystemQ® de Mitsubishi Electric junto con el software para la conversión de XML (protocolo de salida de los G(B)-50A a OPC. El conjunto de Autóomatas programables, software y la programación necesaria se suministra con el nombre de SYSTEMQOPCSERVER.

SYSTEMQOPCSERVER:

- Incluye Autómata programable, Software y programación.
- Cada Autómata programable puede controlar hasta 5 G(B)-50A.
- Es necesario que los G-50A tengan activada la función WEB-SERVER.

SOLUCIONES DE INTEGRACIÓN

KNX / EIB: Interfaces ME-AC/KNX15 y ME-AC/KNX100

La transferencia de datos de control de todos los componentes de gestión de edificios precisa un sistema independiente del fabricante y de los dominios de aplicación. Este estándar, llamdo KNX, se basa en otros con más de 15 años de experiencia en el mercado como EIB, EHS y BatiBUS.

A través del medio de transmisión (par trenzado, rqdio frecuencia, línia de fuerza o IP/Ethernet) de KNX se conectan todos los dispositivos y se intercambia la comunicación. Los dispositivos conectados al bus, tanto sensores como actuadores, son utilizados para el control de equipamiento de gestión de edificios en todas las aplicaciones posibles.

Todas estas funciones pueden ser controladas, supervisadas y señalizadas utilizando un sistema uniforme sin la necesidad de centros de control adicionales.

Las interfaces de comunicación ME-AC/KNX15 y ME-AC/KNX100, se conectan vía ethernet con los controles centralizados AG-150A o G(B)-50A indistintamente. Dicha interface funciona comunicándose con el AG-150A o G(B)-50A mediante el protocolo XML en un lado, y con la domótica de la instalación con el protocolo KNX/EIB por el otro lado.

El interface ME-AC/KNX15 permite controlar hasta 15 unidades interiores conectadas a un AG-150A o G(B)-50A y la interface ME-AC/KNX100 permite controlar 100 unidades interiores conectadas a un AG-150A o 2 G(B)-50A.

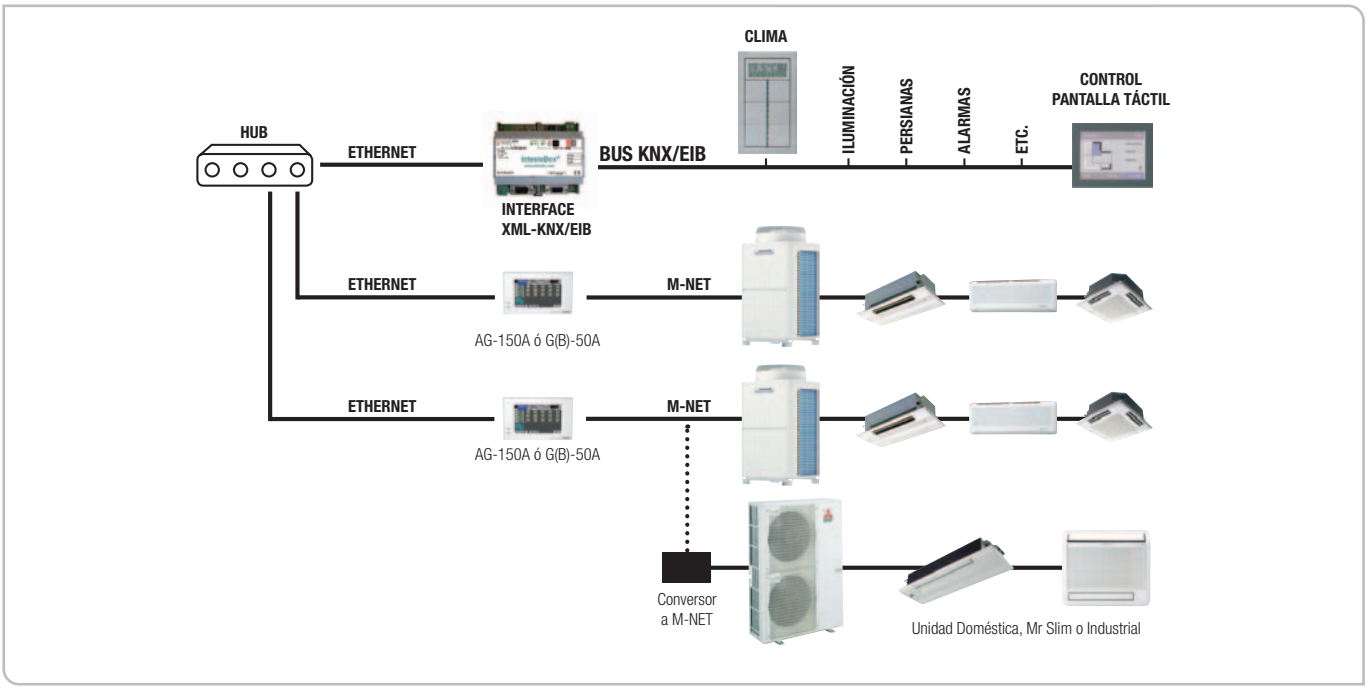

MAC-399IF

➔ Interface para la conversión de CONTROL A DOMÉSTICO a la línea de control M-NET.

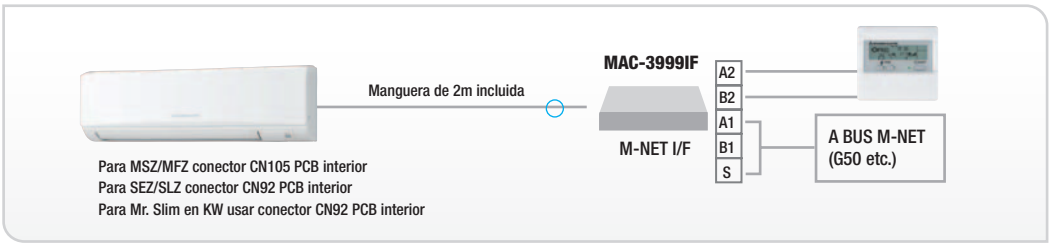

MITSUBISHI ELECTRIC
AIRE ACONDICIONADO

MODBUS: Interfaces ME-AC/MBS50 y ME-AC/MBS100

Modbus es el protocolo de comunicaciones estándar que ofrece mayor disponibilidad para la conexión de dispositivos electrónicos industriales. El uso de Modbus es superior al de otros protocolos debido a que es público, su implementación es fácil y requiere poco desarrollo y maneja bloques de datos sin suponer restricciones. La nueva pasarela ME-AC/MBS1 permite supervisar/controlar al sistema de aire acondicionado Mitsubishi Electric serie Doméstica y Mr. Slim desde Modbus.

También dispone de conexión directa a redes Modbus RTU RS485, aislamiento interno y es configurable desde Modbus o desde micro interruptores.

Las interfaces de comunicación ME-AC/MBS50 y ME-AC/MBS100, se conectan vía ethernet con los controles centralizados AG-150A o G(B)-50A indistintamente. Dicha interface funciona comunicándose con el AG-150A o G(B)-50A mediante el protocolo XML en un lado, y con el protocolo MODBUS por el otro lado.

La interface ME-AC/MBS50 permite controlar hasta 50 unidades interiores conectadas a un AG-150A o G(B)-50A y la interface ME-AC/MBS100 permite controlar 100 unidades interiores conectadas a un AG-150A o 2 G(B)-50A.

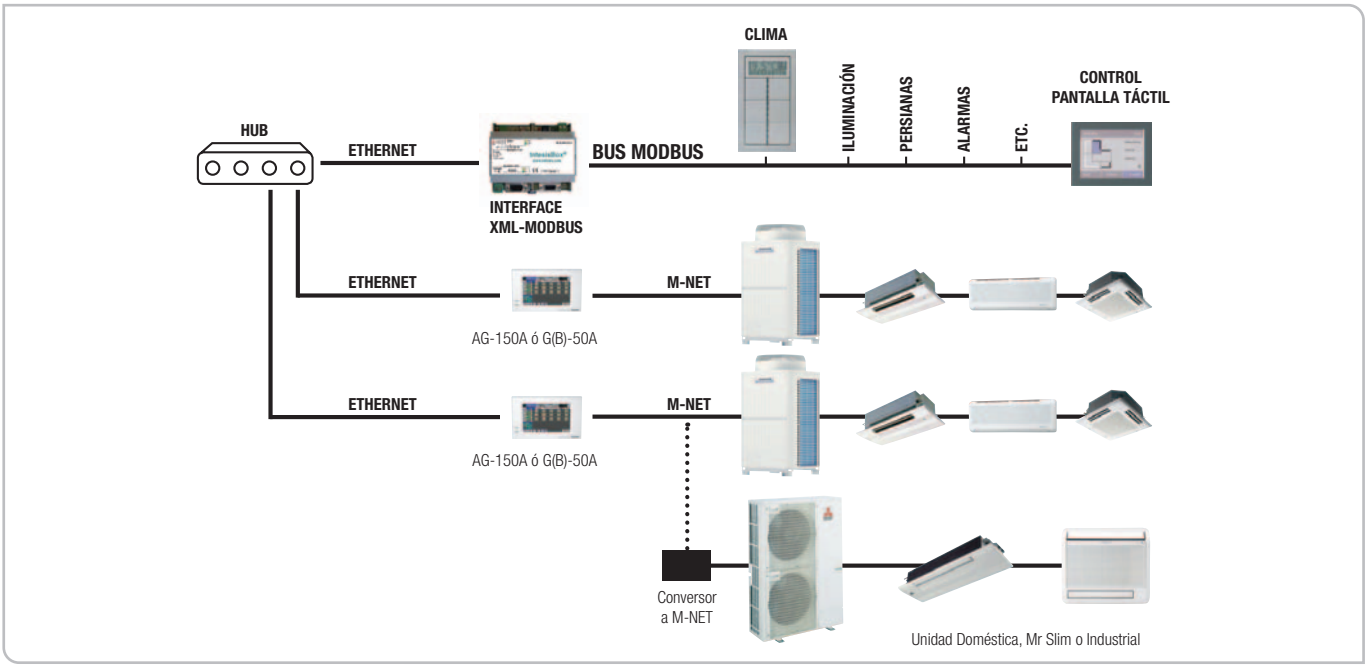

PAC-SF80MA

- Interface para la integración de unidades con CONTROL A (gama Mr. Slim e Industrial) a la línea de control M-NET.
- Compatible con todas las unidades exteriores de Mr. Slim e Industrial excepto modelos SUZ.

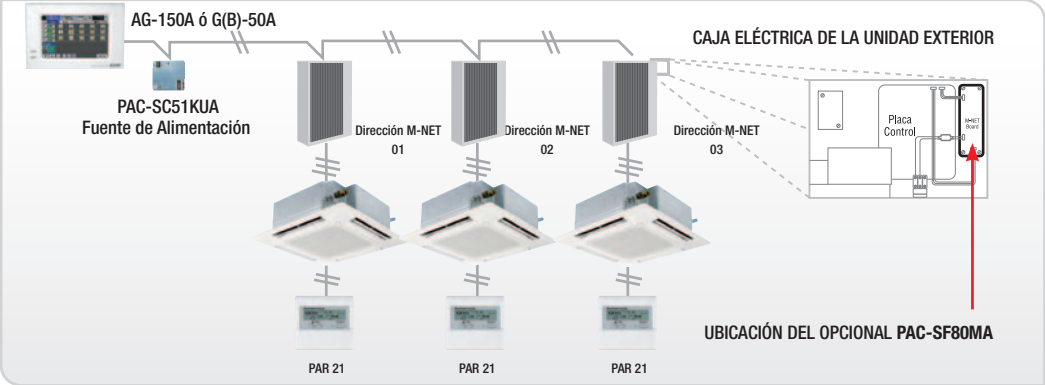

Edición 06’11
ACCITYÑ11

for a greener tomorrow

ECO Changes es la declaración medioambiental de Mitsubishi Electric, y expresa la posición del Grupo sobre la gestión medioambiental. A través de una amplia gama de negocios, Mitsubishi Electric contribuye a la consecución de una sociedad sostenible.

MITSUBISHI ELECTRIC

Mitsubishi Electric Europe, B.V.
Sucursal en España
Crta. de Rubí, 76-80 Apdo. 420
E-08174 Sant Cugat del Vallès (Barcelona)
Tel. 902 400 744
www.mitsubishielectric.es

Edición 06'11
ACCITYÑ11

En **Mitsubishi Electric** queremos colaborar con usted para preservar el **medio ambiente**.
Por eso, le recomendamos que cuando este folleto ya no le sea útil, lo deposite en un contenedor de papel para reciclar.

Paper totally chlorine-free TCF